Sistemi MOX - documentazione tecnica

assembly-manual-sole-en.pdf

Traduzione tecnica: consultare i disegni originali e le pagine di riferimento per le dimensioni.

Pagina di origine 1

GUIDA AL MONTAGGIO SUOLA MOX

1 Posizionare le parti di fissaggio a parete a intervalli di 50 cm e segnare la parete dai fori delle viti.

2 Forare i punti già segnati.

3 Posizionare i tasselli corretti in base al materiale della parete nei fori praticati.

4 Avvitare le parti di fissaggio a parete nei punti forati a intervalli di 50 cm.

5 Assemblare il profilo sulle parti di fissaggio a parete come in foto.

6 Assicurarsi che i chiodi del profilo e i chiodi della parte di fissaggio siano completamente collegati tra loro e assicurarsi che la base del profilo sia fissata al pavimento.

7 Fissare gli attrezzi di fissaggio a parete in modo che risultino chiusi agli angoli e montare l'angolo abbinando gli attrezzi ai profili per garantire la rotazione degli angoli esterni.

8 Assicurarsi che i profili e gli attrezzi per la combinazione degli angoli siano completamente fissati tra loro in corrispondenza degli angoli esterni.

9 Fissare gli attrezzi per il fissaggio a parete in modo che risultino chiusi agli angoli e montare l'angolo abbinando gli attrezzi ai profili per garantire la rotazione degli angoli interni.

10 Assicurarsi che i profili e gli attrezzi per la combinazione degli angoli siano completamente fissati tra loro negli angoli interni.

11 Assemblare gli strumenti di copertura con i profili per garantire che la parete termini correttamente.

12 Assicurarsi che i profili e gli strumenti di copertura siano completamente fissati tra loro alle estremità della parete.

Pagina 1/1

Disegni originali e pagine di riferimento

SOLE ASSEMBLY GUIDE

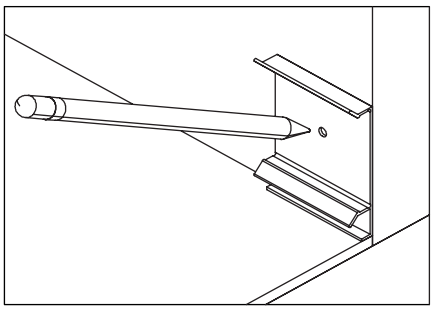

1 Place the wall fixation parts at 50cm intervals and mark the wall from the screw holes.

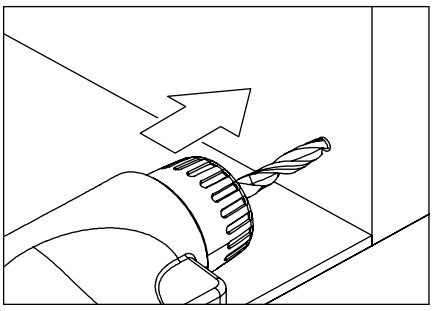

2 Drill the points that you have already marked.

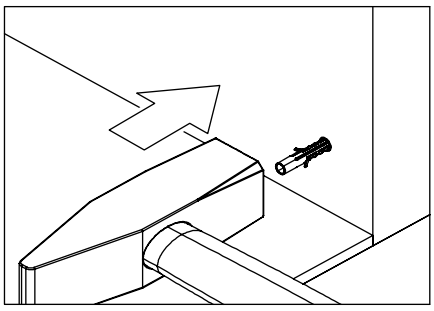

3 Place the correct dowels according to the wall material into the drilled holes.

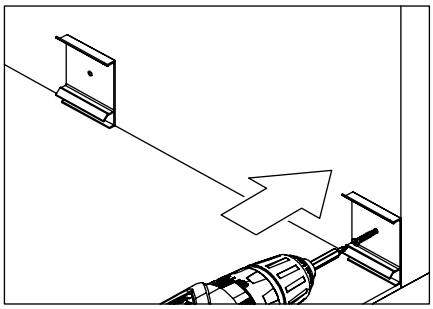

4 Screw the wall fixation parts to the places that are drilled at 50cm intervals.

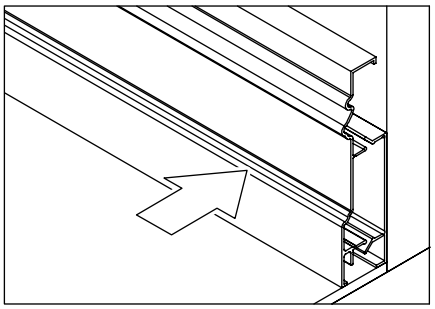

5 Assemble the profile on the wall fixation parts just like in the picture.

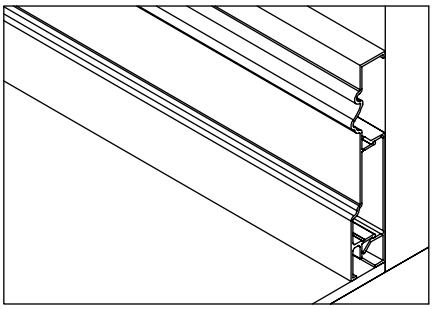

6 Make sure that the profile nails and the fixation part's nails are completely connected to each other and be sure that the profile sole is fixed to the floor.

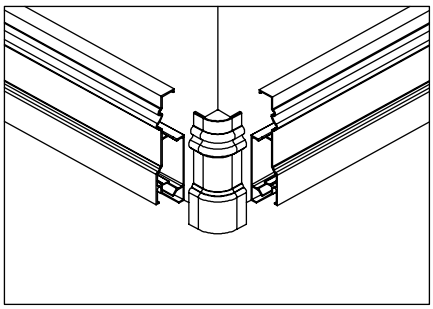

7 Affix the wall fixation tools in the manner that will be closed to the corners and assemble the corner combining tools with the profiles to ensure the rotating of external corners.

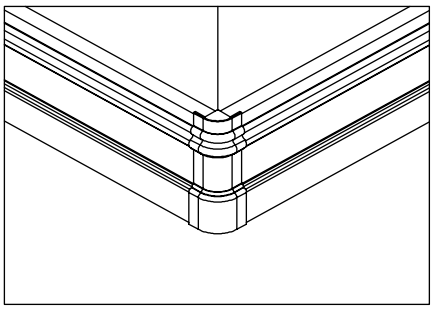

8 Make sure that profiles and corner combining tools are fixed to each other completely at the external corners.

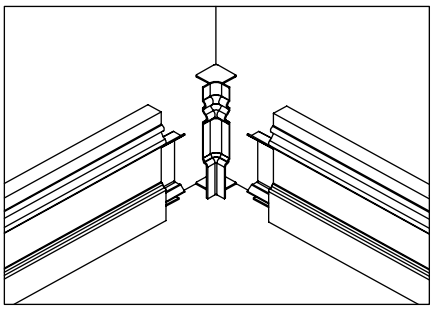

9 Affix the wall fixation tools in the manner that will be closed to the corners and assemble the corner combining tools with the profiles to ensure the rotating of internal corners.

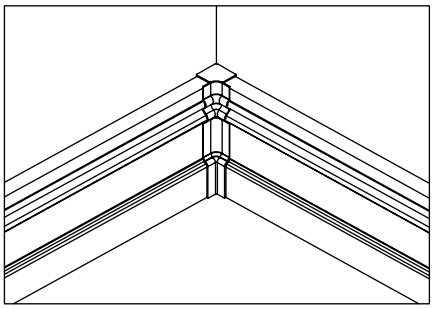

10 Make sure that profiles and corner combining tools are fixed to each other completely at the internal corners.

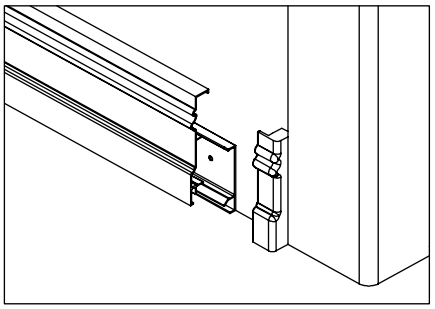

11 Assemble the cap tools with the profiles to ensure the wall ends properly.

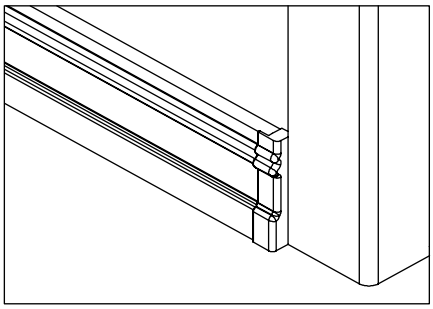

12 Make sure that profiles and cap tools are fixed to each other completely at the ends of the wall.