Sistemi MOX - documentazione tecnica

assembly-manual-round-fix-en.pdf

Traduzione tecnica: consultare i disegni originali e le pagine di riferimento per le dimensioni.

Pagina di origine 1

GUIDA AL MONTAGGIO Round-Fix

1 Scegli il profilo corretto in base allo spessore della piastrella.

2 Applicare il giunto e posizionare gli ancoraggi dei profili di conseguenza.

3 Premere il profilo fino al fissaggio al giunto.

4 Applicare il giunto nei punti in cui verrà posizionata la ceramica.

5 Posizionare le piastrelle sul profilo, assicurandosi che i loro bordi aderiscano al profilo e siano a filo.

6 Tagliare due profili a 45 gradi per i giunti angolari.

7 Allineare i profili agli angoli interni e premerli nel giunto. 10

8 Posizionare le piastrelle sul profilo, assicurandosi che i loro bordi aderiscano al profilo e siano a filo.

Pagina 1/1

Disegni originali e pagine di riferimento

ROUND-FIX ASSEMBLY GUIDE

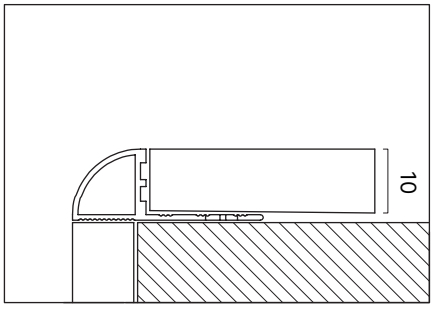

1 Pick the correct profile according to the tile thickness.

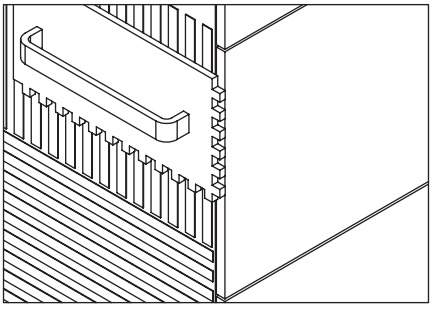

2 Apply joint and place the profiles anchor accordingly.

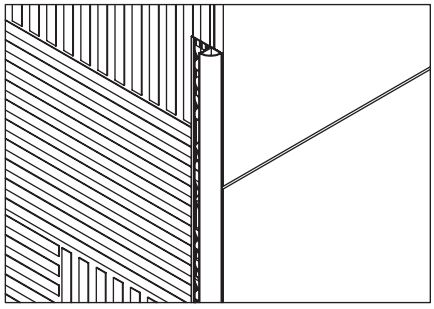

3 Press the profile until it is fixed to the joint.

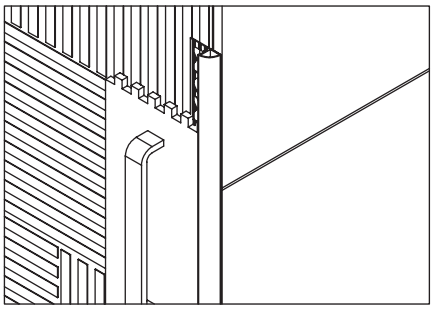

4 Apply joint to the places where the ceramics will be placed.

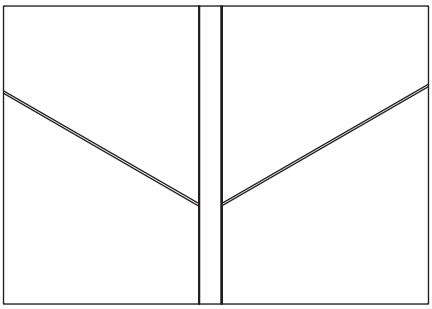

5 Place the tiles on the profile, making sure that their edges fit the profile and are flush.

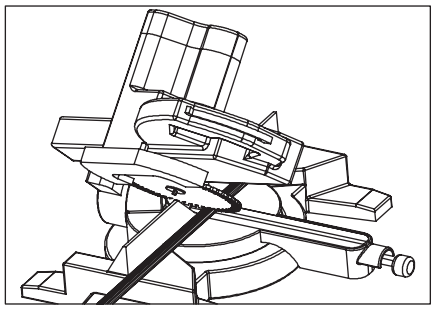

6 Cut two profiles at 45 degrees for corner joints.

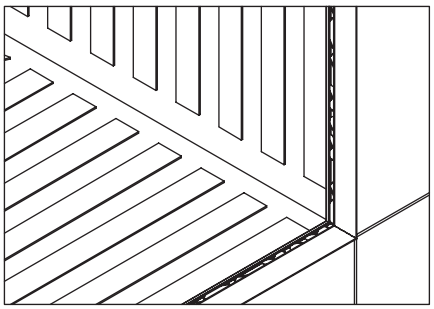

7 Align the profiles at the internal corners and press them into the joint.

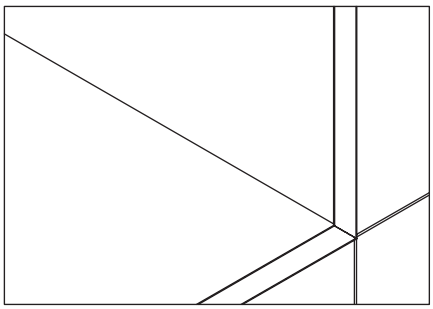

8 Place the tiles on the profile, making sure that their edges fit the profile and are flush.