Sistemi MOX - documentazione tecnica

assembly-manual-mps-e-en.pdf

Traduzione tecnica: consultare i disegni originali e le pagine di riferimento per le dimensioni.

Pagina di origine 1

GUIDA AL MONTAGGIO MPS-E

1 Scegli il profilo corretto in base allo spessore del pavimento.

2 Applicare il giunto e posizionare gli ancoraggi dei profili di conseguenza.

3 Premere il profilo fino al fissaggio al giunto.

4 Applicare il giunto nei punti in cui verrà posizionata la pavimentazione.

5 Posizionare e allineare il pavimento al profilo.

6 Profili tagliati a 45 gradi per angoli esterni.

Allineare i profili agli angoli esterni e premerli nel giunto.

8 Posizionare e allineare la pavimentazione al profilo.

9 Profili tagliati a 45 gradi per angoli interni.

10 Allineare i profili agli angoli interni e premerli nel giunto.

11 Posizionare e allineare la pavimentazione al profilo.

Pagina 1/1

Disegni originali e pagine di riferimento

MPS-E ASSEMBLY GUIDE

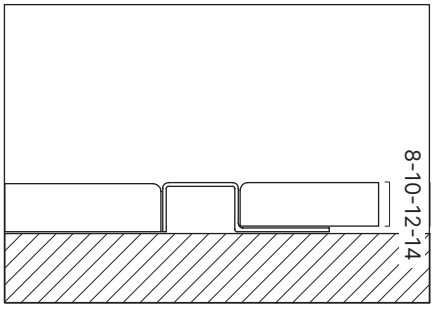

1 Pick the correct profile according to the flooring thickness.

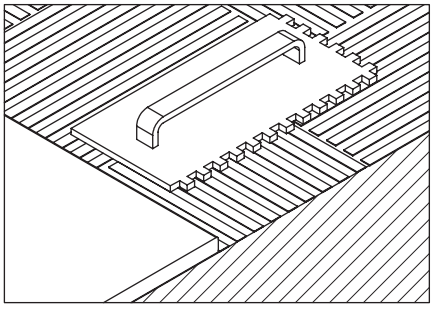

2 Apply joint and place the profiles anchor accordingly.

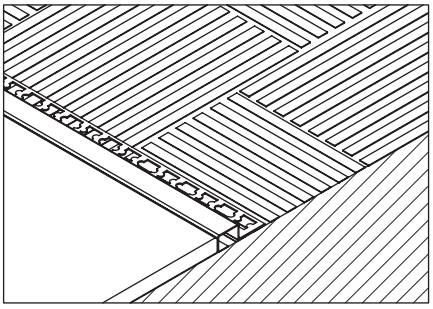

3 Press the profile until it is fixed to the joint.

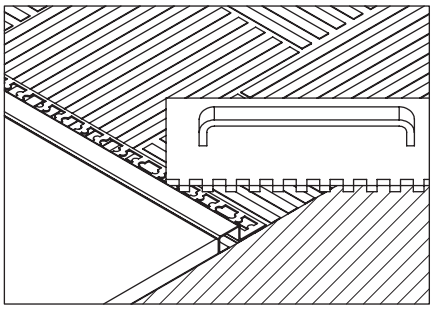

4 Apply joint to the places where the flooring will be placed.

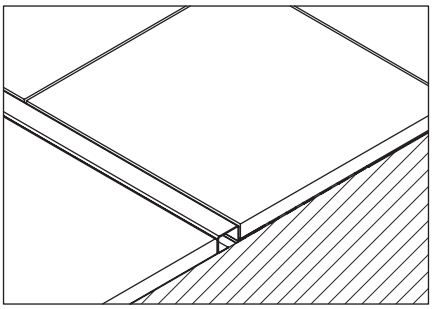

5 Place and align the flooring to the profile.

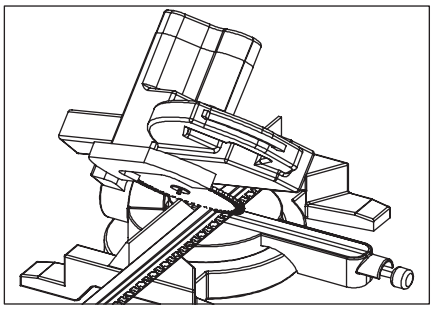

6 Cut profiles 45 degrees for external corners.

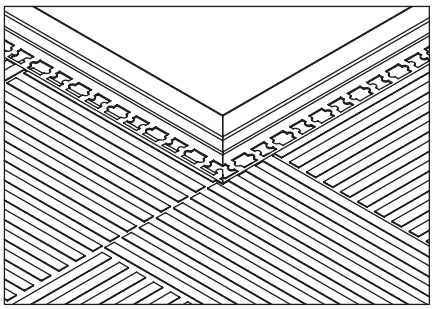

7 Align the profiles at the external corners and press them into the joint.

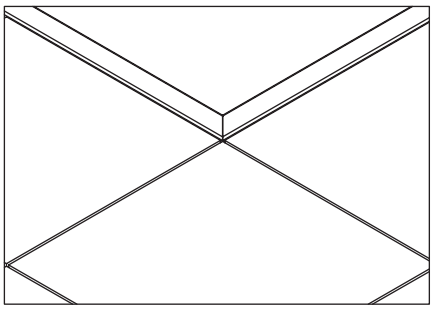

8 Place and align the flooring to the profile.

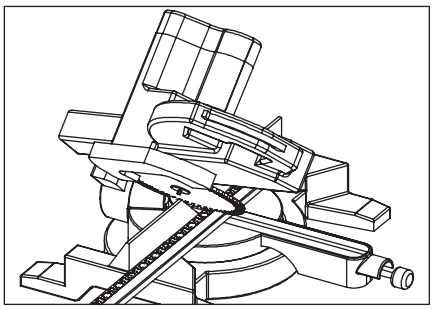

9 Cut profiles 45 degrees for internal corners.

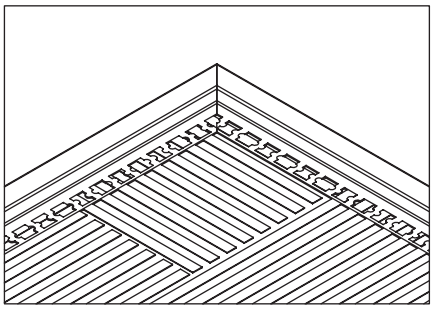

10 Align the profiles at the internal corners and press them into the joint.

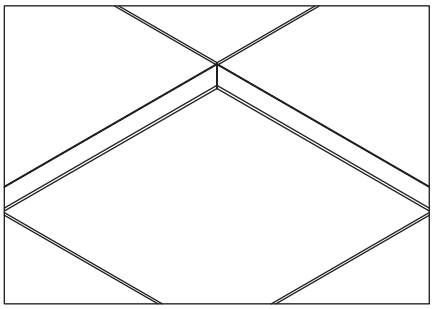

11 Place and align the flooring to the profile.