Sistemi MOX - documentazione tecnica

assembly-manual-luceo-en.pdf

Traduzione tecnica: consultare i disegni originali e le pagine di riferimento per le dimensioni.

Pagina di origine 1

Luceo GUIDA AL MONTAGGIO

1 L'installazione può essere eseguita con viti o colla siliconica.

La corretta applicazione dovrà essere attentamente individuata in base al materiale della parete.

2 Posizionare i tasselli corretti in base al materiale della parete nei fori praticati.

3 Avvitare le parti di fissaggio a parete nei punti forati a intervalli di 50 cm.

4 Inserire le strisce LED nelle fessure nella parte superiore e inferiore del profilo.

5 Far scorrere per collegare il diffusore inferiore al coperchio anteriore.

6 Collegare le strisce LED e il driver e il driver alla rete elettrica.

I cavi possono essere trasportati all'interno dei profili per connessioni multi-drive.

Consultare gli elettricisti locali per ottenere risultati accurati.

7 Premere il coperchio anteriore contro la piastra posteriore finché non scatta in posizione.

8 Inserire il diffusore superiore.

9 Applicare l'adesivo sugli angoli interni per fissarli in posizione.

10 Applicare l'adesivo sugli angoli esterni per fissarli in posizione.

11 Applicare l'adesivo sulle parti terminali per fissarle in posizione.

Pagina 1/2

Pagina di origine 2

TAGLIO ED ALLUNGAMENTO STRISCE LED

Per il corretto funzionamento della postazione indicata nel

la Strip LED, tagliata solo dallo schema e.

Per evitare la disconnessione b nel punto indicato

tra la striscia LED, saldare solo d nel disegno campione.

SCHEMA ELETTRICO STRISCIA LED

Controller MOX RGB

RG Dim Wifi

GBmmer

Conducente/Trasformazione

me

Pagina 2/2

Disegni originali e pagine di riferimento

LUCEO ASSEMBLY GUIDE

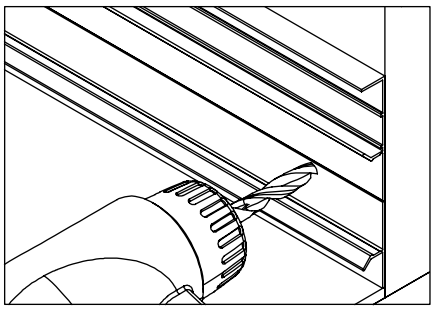

1 Installation can be done with screws or silicone glue. The correct application must be carefully identified according to the wall material.

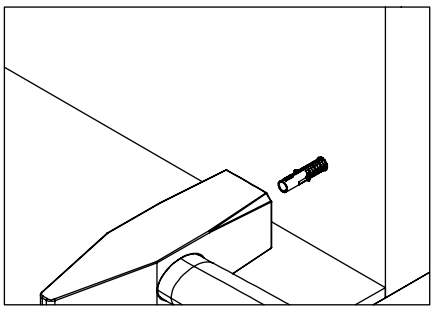

2 Place the correct dowels according to the wall material into the drilled holes.

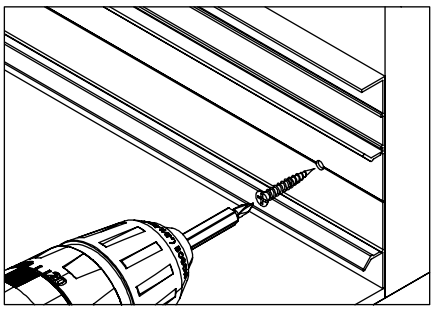

3 Screw the wall fixation parts to the places that are drilled at 50cm intervals.

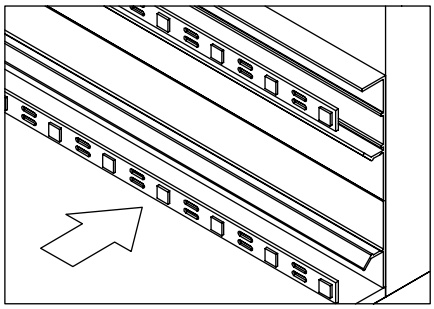

4 Insert the LED strips into the slots at the top and bottom of the profile.

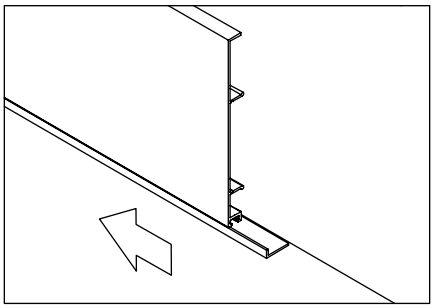

5 Slide to connect the bottom diffuser to the front cover.

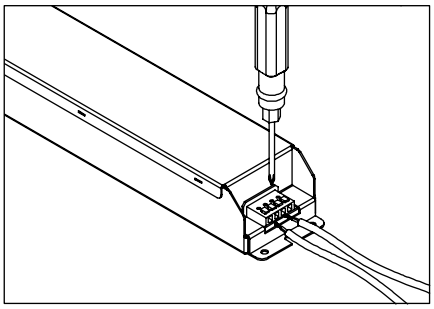

6 Connect the LED strips and the driver and the driver to the mains. Cables can be carried within the profiles for multi-drive connections. Consult local electricians to obtain accurate results.

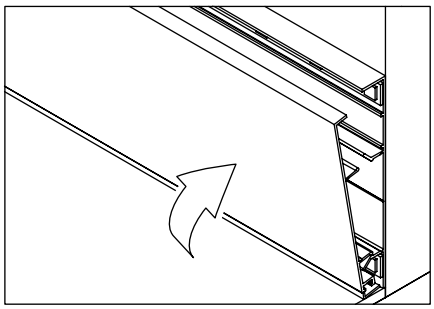

7 Press the front cover against the back plate until itclicks into place.

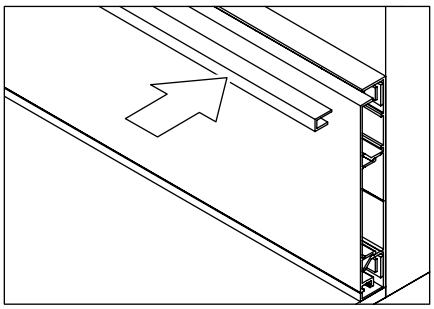

8 Insert the top diffuser.

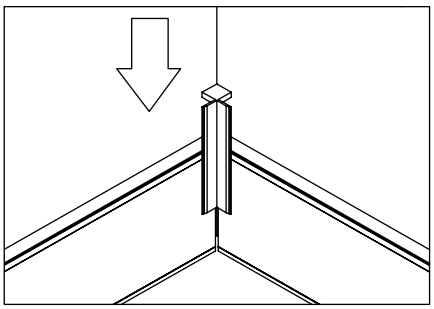

9 Apply adhesive to the internal corners to secure them in position.

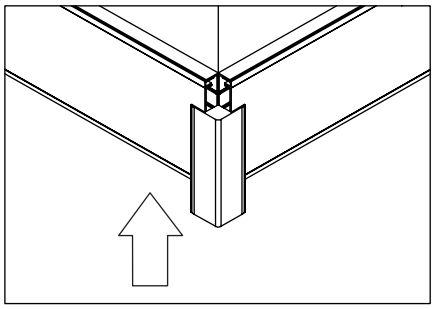

10 Apply adhesive to the external corners to secure them in position.

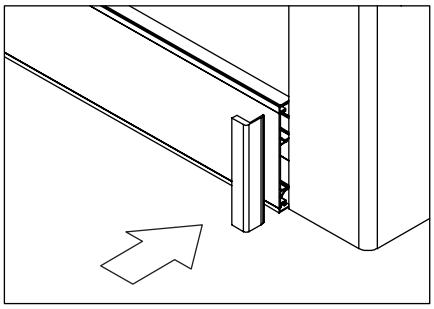

11 Apply adhesive to the ending parts to secure them in position.

LED STRIP CUTTING & EXTENDING

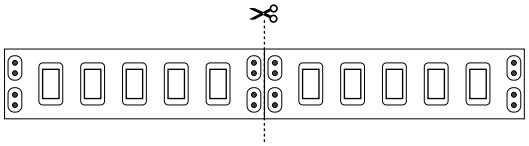

For correct operation of the LED Strip, cut only from the location indicated in the diagram.

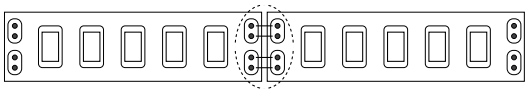

To avoid disconnection between the LED Strip, solder only at the location indicated in the sample drawing.
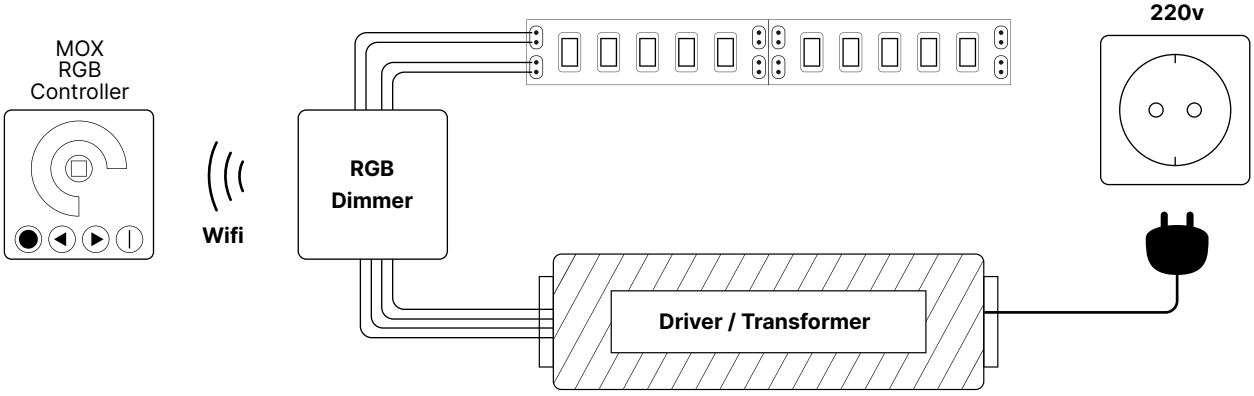
LED STRIP WIRING DIAGRAM