Sistemi MOX - documentazione tecnica

assembly-manual-crispo-en.pdf

Traduzione tecnica: consultare i disegni originali e le pagine di riferimento per le dimensioni.

Pagina di origine 1

GUIDA AL MONTAGGIO Crispo

1 Posizionare gli strumenti di fissaggio a parete a intervalli di 50 cm e segnare la parete dai fori delle viti.

2 Forare i punti già segnati.

3 Posizionare i tasselli corretti in base al materiale della parete nei fori praticati.

4 Avvitare gli strumenti di fissaggio a parete nei punti forati a intervalli di 50 cm.

5 Assemblare il profilo sugli attrezzi di fissaggio a parete proprio come in foto.

6 Assicurarsi che i chiodi del profilo e i chiodi dello strumento di fissaggio siano completamente collegati tra loro e assicurarsi che la base del profilo sia fissata al pavimento.

7 Profili tagliati a 45 gradi per angoli esterni.

8 Fissare gli strumenti di fissaggio al muro in modo che siano chiusi agli angoli e assemblare su di essi i profili tagliati a 45 gradi.

9 Assicurarsi che i profili tagliati a 45 gradi siano completamente fissati tra loro in corrispondenza degli angoli esterni.

10 Profili tagliati a 45 gradi per angoli interni.

11 Fissare gli strumenti di fissaggio al muro in modo che siano chiusi agli angoli e assemblare su di essi i profili tagliati a 45 gradi.

12 Assicurarsi che i profili tagliati a 45 gradi siano completamente fissati tra loro in corrispondenza degli angoli interni.

Pagina 1/1

Disegni originali e pagine di riferimento

CRISPO ASSEMBLY GUIDE

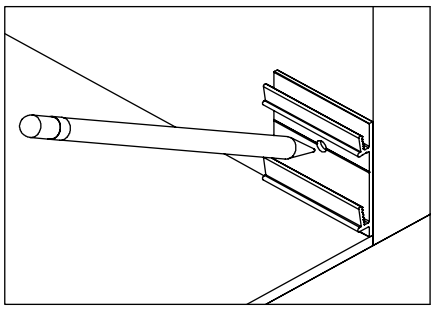

1 Place the wall fixation tools at 50cm intervals and mark the wall from the screw holes.

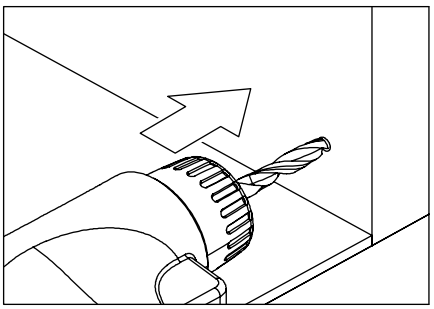

2 Drill the points that you have already marked.

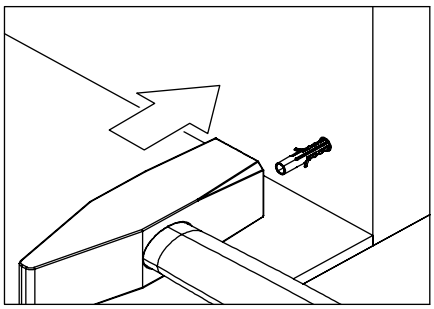

3 Place the correct dowels according to the wall material into the drilled holes.

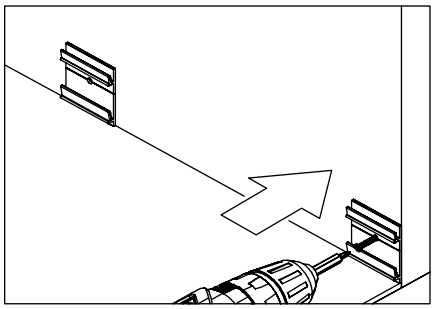

4 Screw the wall fixation tools to the places that are drilled at 50cm intervals.

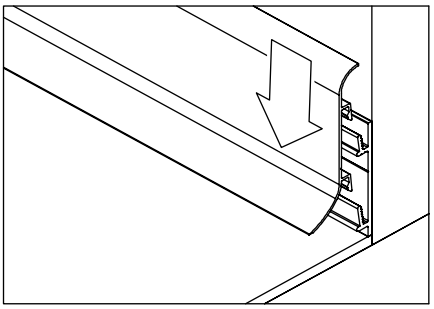

5 Assemble the profile on the wall fixation tools just like in the picture.

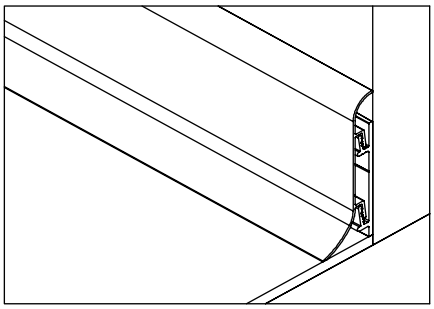

6 Make sure that the profile nails and the fixation tool's nails are completely connected to each other and be sure that the profile sole is fixed to the floor.

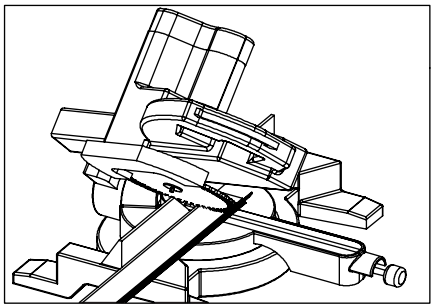

7 Cut profiles 45 degrees for external corners.

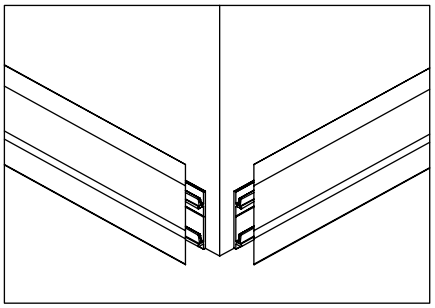

8 Affix the wall fixation tools in the manner that will be closed to the corners and assemble the profiles that you cut 45 degrees on it.

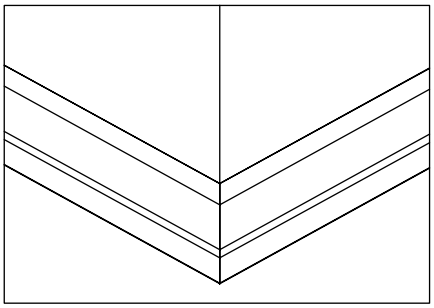

9 Make sure that the profiles that are cut 45 degrees are fixed to each other completely at the external corners.

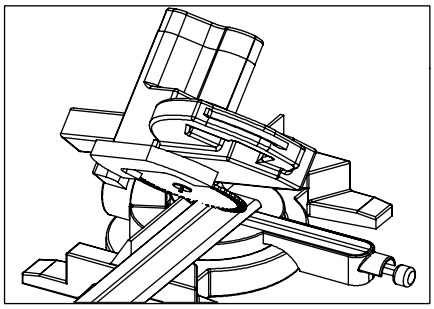

10 Cut profiles 45 degrees for internal corners.

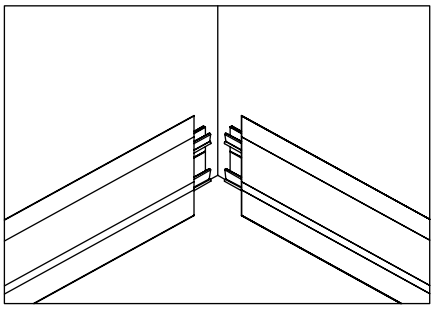

11 Affix the wall fixation tools in the manner that will be closed to the corners and assemble the profiles that you cut 45 degrees on it.

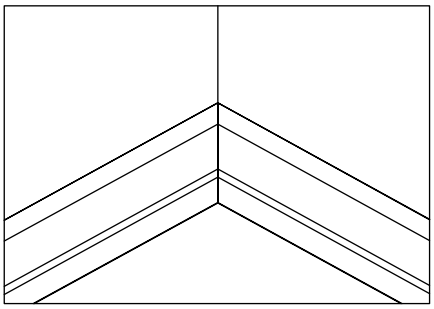

12 Make sure that the profiles that are cut 45 degrees are fixed to each other completely at the internal corners.