MOX Systems - tækniskjöl

assembly-manual-sentio-en.pdf

Tæknileg þýðing: skoðaðu upprunalegu teikningarnar og tilvísunarsíður fyrir mál.

Heimildasíða 1

Sentio SAMsetningarleiðbeiningar

1 Settu veggfestingartækin með 50 cm millibili og merktu vegginn úr skrúfugötunum.

2 Boraðu punktana sem þú hefur þegar merkt.

3 Settu rétta dúkurnar í samræmi við veggefnið í boruðu götin.

4 Skrúfaðu veggfestingarverkfærin á staði sem eru boraðir með 50 cm millibili.

5 Settu sniðið saman á veggfestingartækin eins og á myndinni.

6 Gakktu úr skugga um að prófílnaglarnir og festingartólið séu alveg tengdir við hvert annað og vertu viss um að prófílsólinn sé festur við gólfið.

7 Skurð snið 45 gráður fyrir ytri horn.

8 Festu veggfestingarverkfærin á þann hátt sem verður lokuð við hornin og settu saman sniðin sem þú klippir 45 gráður á þau.

9 Gakktu úr skugga um að sniðin sem eru skorin 45 gráður séu fest hvert við annað alveg á ytri hornum.

10 Skurð snið 45 gráður fyrir innri horn.

11 Festu veggfestingartækin á þann hátt sem verður lokuð við hornin og settu saman sniðin sem þú klippir 45 gráður á þau.

12 Gakktu úr skugga um að sniðin sem eru skorin 45 gráður séu fest hvert við annað alveg í innri hornum.

Síða 1/1

Upprunalegar teikningar og tilvísunarsíður

SENTIO ASSEMBLY GUIDE

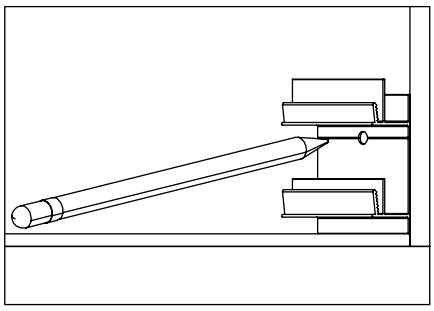

1 Place the wall fixation tools at 50cm intervals and mark the wall from the screw holes.

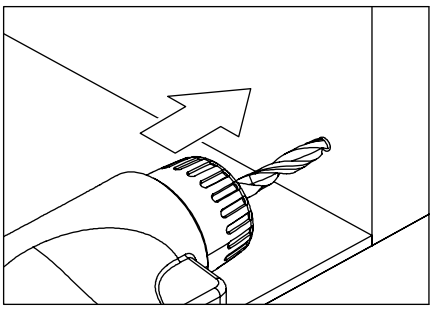

2 Drill the points that you have already marked.

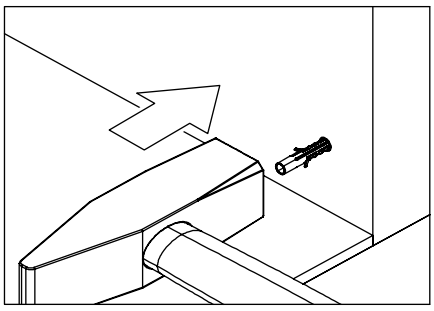

3 Place the correct dowels according to the wall material into the drilled holes.

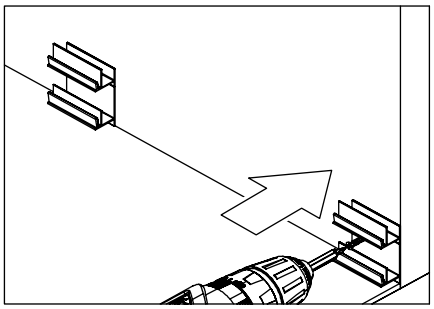

4 Screw the wall fixation tools to places that are drilled at 50cm intervals.

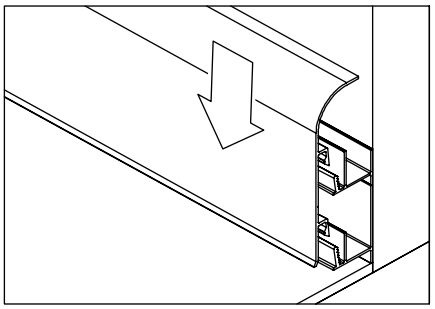

5 Assemble the profile on the wall fixation tools just like in the picture.

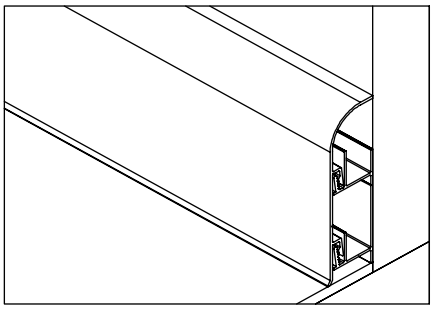

6 Make sure that the profile nails and the fixation tool's nails are completely connected to each other and be sure that the profile sole is fixed to the floor.

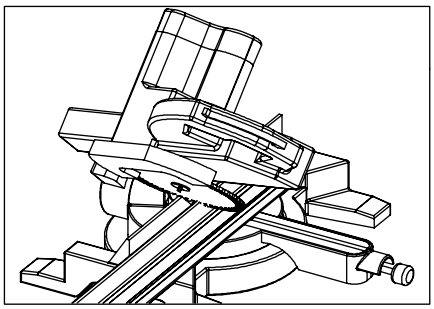

7 Cut profiles 45 degrees for external corners.

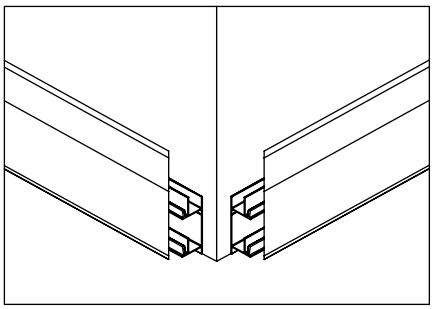

8 Affix the wall fixation tools in the manner that will be closed to the corners and assemble the profiles that you cut 45 degrees on it.

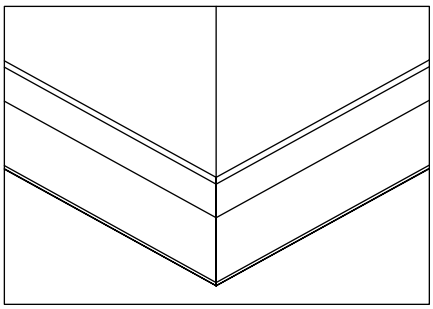

9 Make sure that the profiles that are cut 45 degrees are fixed to each other completely at the external corners.

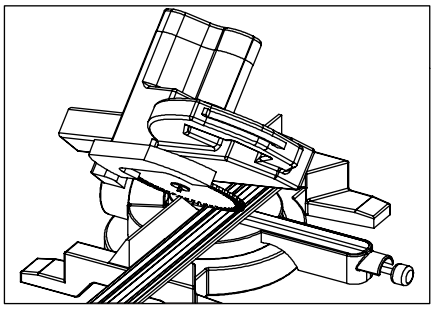

10 Cut profiles 45 degrees for internal corners.

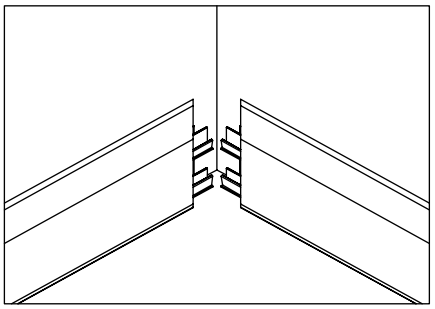

11 Affix the wall fixation tools in the manner that will be closed to the corners and assemble the profiles that you cut 45 degrees on it.

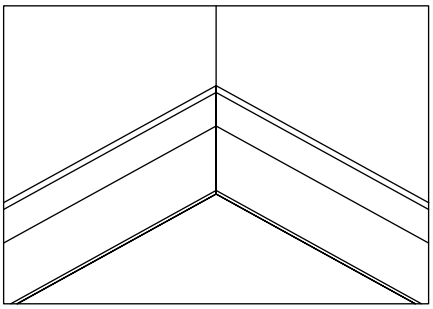

12 Make sure that the profiles that are cut 45 degrees are fixed to each other completely at the internal corners.