MOX Systems - տեխնիկական փաստաթղթեր

datasheet-leux-en.pdf

Տեխնիկական թարգմանություն. չափերի համար դիմեք բնօրինակ գծագրերին և տեղեկատու էջերին:

Աղբյուրի էջ 1

Ապրանքի տվյալների թերթիկ

Արտադրող Mox Profile Systems

Փաստաթղթի վերնագիր Դիզայն և որակ. Leux

Ապրանքի անվանումը Leux

Ապրանքի նկարագրությունը Ալյումինե LED շրիշակ

Նյութի թիվ LUX

Օգտագործման տարածք Հասարակական, գրասենյակային, բնակելի

Նյութ EN AW 6463 T6, EN AW 6061 T6

Երկարությունը 2500 մմ

Մակերեւութային փոշի պատված, անոդացված, քրոմապատ

Leux ալյումինե LED շրիշակները հիմնականում նախընտրելի են բացառիկ դասական դիզայնի նախագծերում՝ իր դեկորատիվ լուսավորության հատկության և վիկտորիանական դիզայնի շնորհիվ:

Ի լրումն լուսավորման հատկության, այն նաև ծածկում է հատակի և պատի հոդերի թերությունները:

Այն կանխում է կեղտի կուտակումը և վնասակար օրգանիզմները՝ երկար տարիներ ապահովելով հիգիենիկ և առողջ օգտագործումը:

Իր ձևավորման մեջ գտնվող խոռոչ տարածքով այն հավաքում է հեռախոսի, էլեկտրականության և ինտերնետի մալուխները՝ ձեր միջավայրը կազմակերպելու համար:

Այն չափազանց դիմացկուն է և երկարակյաց, քանի որ պատրաստված է բարձրորակ հումքից և ունի հաստ պատեր:

Ի տարբերություն իր մրցակիցների, այն աչքի է ընկնում իր ծածկույթի հաստությամբ և անոդացման որակով, ինչպես նաև իր նախնական մշակման կիրառմամբ, որն ապահովում է կոռոզիայից դիմադրություն էլեկտրաստատիկ փոշի ներկում:

Leux-ը միավորում է դասական տեսքը և ժամանակակից լուսավորությունը:

Leux ալյումինե լուսադիոդային երեսպատման տախտակը հեշտությամբ կարելի է տեղադրել՝ հետևի պրոֆիլը պտուտակներով պատին ամրացնելով և լուսադիոդային ժապավենները տեղադրելով ակոսներին, այնուհետև վարորդին:

Կիրառումը կավարտվի առջևի կափարիչի պրոֆիլը իր կցված կողպման համակարգով և դիֆուզորների հետ միասին:

Ըստ կիրառման տարածքի, LED շերտերը կարող են օգտագործվել երկու ակոսների ներսում, վերևի կամ ներքևի ակոսի առանձին:

Պատերի հետ հարթեցնելու համար արտադրանքի վերին մասում կարող են տեղադրվել փայտե տախտակներ, գիպսաստվարաթղթե կամ կերամիկական ծածկույթներ:

Անկյունները կարելի է հավաքել՝ կտրելով պրոֆիլը մինչև 45 աստիճան:

Անկյունների ծայրերում անցանկալի լույսը արգելափակելու համար կարող են օգտագործվել հատուկ ծածկոցներ:

Այն հասանելի է 2500 մմ երկարությամբ և 100 մմ բարձրությամբ:

Leux ալյումինե լուսադիոդային շրիշակն ունի փայլատ անոդացված և էլեկտրաստատիկ փոշի ներկման տարբերակներ:

Թեև առկա են արծաթյա անոդացված գունավոր ծածկույթներ, այն կարող է նաև ներկվել ցանկալի RAL կոդով՝ էլեկտրաստատիկ փոշի ներկով:

Էջ 1/3

Երաշխիք

Այս ապրանքը երաշխիք է ստանում ստանալու օրվանից 5 տարի ժամկետով, բացառությամբ ստորև նշված օգտագործողի սխալների.

Ազդեցության հետևանքով առաջացած վնասը քերծվածքից առաջացած վնաս Հղկող նյութի կամ քիմիական մաքրող նյութերի շփման հետևանքով Վնաս՝ ջրի հետ երկարատև շփման հետևանքով Ուժեղ ջերմաստիճանի ազդեցության հետևանքով առաջացած վնաս Մոնտաժի հետևանքով առաջացած վնաս

LANOITANRETNI FORANODISING QUALITYLABEL INDUSTRIAL TS-EN 755-8 TS-EN 755-9 TS 4922

Աղբյուրի էջ 2

ALLOY Տվյալների թերթիկ

EN AW 6463 T6 [AlMg0.7Si]

Օգտագործման վայրը

EN AW-6463 համաձուլվածքը լայնորեն օգտագործվող էքստրուզիոն համաձուլվածք է, որը հարմար է այն կիրառությունների համար, որտեղ պահանջվում են միայն համեստ ամրության հատկություններ:

Մասերը կարող են լինել

արտադրված է լավ մակերևույթի որակով, որը հարմար է բազմաթիվ ծածկույթների համար:

Տիպիկ կիրառման ոլորտներն են կահույքը, հարդարման նյութերը, պատուհանները և դռները,

մեքենայի թափքի հարդարում, ճակատի կառուցում, լուսավորության սյուներ և դրոշակաձողեր:

Քիմիական բաղադրությունը ըստ EN573-3 (քաշ, մնացորդ Al)

Si Fe Cu Mn Mg Cr Zn Ti Al

0,20 - 0,60 Max 0,15 0,2 Max 0,5 0,45 - 0,9 - Max 0,05 Max 0,1 Հանգիստ

Մեխանիկական հատկությունները համաձայն EN755-2

Ջերմություն* պատի հաստությունը e*** Ելքային լարվածություն առաձգական ուժ երկարացում Բրինելի կարծրություն

- e* մմ Rp0,2 min Mpa Rm min Mpa Min A50mm % - Max A % HB**

T4 e≤50 75 125 14 - 12 46

T5 e≤50 150 110 8 - 6 60

T6 e≤50 195 160 10 - 8 74

* Ջերմաստիճանի նշանակումը ըստ EN515. T4-Բնականաբար հնացած է կայուն վիճակի, T5-սառեցված բարձր ջերմաստիճանի ձևավորման գործողությունից և

արհեստականորեն հնացած, T6-Solution ջերմային մշակված, մարված և արհեստականորեն հնացած,

** Կոշտության արժեքները միայն ցուցումների համար են,

*** Մեկ պրոֆիլում պատերի տարբեր հաստությունների դեպքում ամենացածր նշված հատկությունները վավերական են համարվում ամբողջ պրոֆիլի խաչմերուկի համար:

Ֆիզիկական հատկություններ (մոտավոր արժեքներ, 20°C)

Խտության հալման միջակայք Մոդուլի էլեկտրական ջերմային գործակիցը

(կգ/մ³) (°C) հաղորդունակության ջերմային առաձգականություն

2700 585-650 (MS/m) (W/m.K) ընդլայնում (GPa)

28-34 200-220 10^{-6}/K ~70

Եռակցման ունակություն[1]

Գազ՝ 3 TIG՝ 2 MIG՝ 2

Տիպիկ լցոնման նյութեր (EN ISO18273). SG-AlMg5Cr(A) կամ AlSi5 և AlMg3, երբ արտադրանքը պետք է անոդիզացվի:

Եռակցման ընթացքում ներածվող ջերմության շնորհիվ

մեխանիկական հատկությունները կկրճատվեն մոտավորապես 50%-ով (հմմտ.

EN1999-1):

Մեքենաների մշակման բնութագրերը[1]՝ T4 Temper 3 / T5, T6 Temper 2

Ծածկույթի հատկություններ[1] Կոշտ/պաշտպանիչ անոդիզացում՝ 1 / Դեկորատիվ / վառ / գունավոր անոդիզացում՝ 2

Կոռոզիոն դիմադրություն[1] Ընդհանուր՝ 1 Ծովային՝ 2

[1]Հարաբերական որակավորում՝ 1-ից շատ լավից մինչև 6- ոչ պիտանի

Էջ 2/3

Աղբյուրի էջ 3

Pvc Թափանցիկ LED Diffuser Strip

Չափիչ ժապավեն, առանց անկյունի Չափիչ ժապավեն, ոչ

Saw Tolerances Saw Tolerances (Inline Cut)

փորձարկման անկյունային թեստ

DIN 16941:2021-11 Շրջանաձև տրամագծի և փորվածքի բարձրությունների հանդուրժողականություն (մմ) DIN 16941:2021-11 4 աղավաղման հանդուրժողականություն հեռուստացույց

Tolerance Series 3 3-6 6-10 10-18 30-50 50-80 >50 Tolerance Line <30 30-60 60-120 120-180 180-250 >250

2A & 2B ±0,5 ±20% ±18% ±15% ±15% ±12% ±10% 2A, 3A, 4A 5° 4° 3°30' 3° 2°30' 2°

DIN 16941:2021-11 Անվանական չափի միջակայք (մմ)

Պատերի հաստության հանդուրժողականություն Երկարության չափումների հանդուրժողականություն

Հանդուրժողականության շարք

2A & 2B ±0,2 ±0,3 ±0,4 ±0,5 ±0,6 ±0,8% ±0,3 ±0,4 ±0,5 ±0,6 ±0,7 ±0,8 ±1,0 ±1,2 ±2,0 ±3,0

Էջ 3/3

Բնօրինակ գծագրեր և տեղեկատու էջեր

Product Datasheet

Manufacturer	Mox Profile Systems
Document Title	Design and quality: Leux
Product Name	Leux
Product Description	Aluminium LED Skirting Board
Item No	LUX
Area of Use	Public, Office, Residential
Material	EN AW 6463 T6, EN AW 6061 T6
Length	2500mm
Surface	Powder Coated, Anodised, Chrome Plated

Leux aluminum LED skirting board is mostly preferred in exclusive classical design projects through its decorative lighting feature and Victorian design. In addition to its illumination feature, it also covers the defects in floor and wall joints. It prevents dirt accumulation and harmful organisms to provide hygienic and healthy use for many years. With the hollow area in its design, it collects the telephone, electricity and internet cables to organize your environment. It is extremely durable and long-lasting since it is produced from high quality raw material and has thick walls. Unlike its competitors, it stands out with its coating thickness and quality of anodizing, and with its pre-treatment application that provides resistance to corrosion in electrostatic powder painting. Leux brings classical appearance and modern lighting together. Leux aluminium LED skirting board can be easily installed by fixing the rear profile to the wall with screws and installing the LED strips to the grooves then the driver. Application will be completed by mounting the front cover profile with its snap lock system along with the diffusers. According to the appliation area, LED strips can be used inside both grooves, top groove or bottom groove separately. For flush with wall application, wood planks, drywall or ceramic platings can be placed on the top of the product. Corners can be assembled by cutting profile to 45 degree. Special covers can be used to block the unwanted light in corner edges. It is available in 2500mm length and 100mm height. Leux aluminum LED skirting board has matte anodized and electrostatic powder painting options. While silver anodized color coatings is available, it can also be painted to the desired RAL code with electrostatic powder painting.

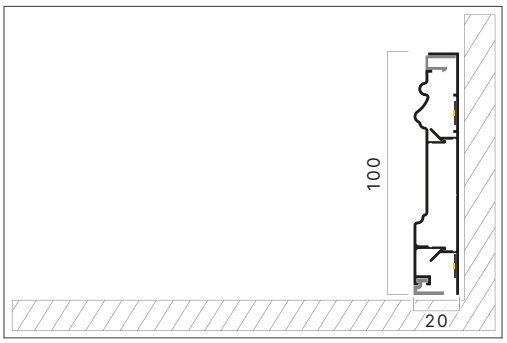

Warranty

This product is under warranty for 5 years from the date of receipt except for the user errors as listed below:

Damage caused by impact
Damage caused by scratching
Damage caused by abrasive substance or chemical cleaning agents contact
Damage caused by prolonged contact with water
Damage caused by exposure to intense temperature
Damage caused by montage

TS-EN 755-8 TS-EN 755-9 TS 4922

ALLOY DATASHEET

EN AW 6463 T6 [AlMg0.7Si]

Place Of Use

The alloy EN AW-6463 is a widely used extrusion alloy, suitable for applications where only modest strength properties are required. Parts can be produced with a good surface quality, suitable for many coating operations. Typical application fields are furniture, finishing materials, windows and doors, car body finishing, facade construction, lighting columns and flagpoles.

Chemical composition according to EN573-3 (weight%, remainder Al)

Si	Fe	Cu	Mn	Mg	Cr	Zn	Ti	Al
0,20 - 0,60	Max 0,15	0,2	Max 0,5	0,45 - 0,9	-	Max 0,05	Max 0,1	Rest

Mechanical properties according to EN755-2

Temper*	Wall Thickness e***	Yield Stress	Tensile Strength	Elongation	Brinell Hardness
-	e* mm	Rp0,2 min Mpa	Rm min Mpa	Min A50mm % - Max A %	HB**
T4	e≤50	75	125	14 - 12	46
T5	e≤50	150	110	8 - 6	60
T6	e≤50	195	160	10 - 8	74

* Temper designation according to EN515: T4-Naturally aged to a stable condition, T5-cooled from an elevated temperature forming operation and artificially aged, T6-Solution heat treated, quenched and artificially aged,

** Hardness values are for indication only,

*** For different wall thicknesses within one profile, the lowest specified properties shall be considered as valid for the whole profile cross section.

Physical properties (approximate values, 20°C)

Density (kg/m^3)	Melting range (°C)	Electrical conductivity (MS/m)	Thermal conductivity (W/m.K)	Co-efficient of thermal expansion 10^{-6}/K	Modulus of elasticity (GPa)
2700	585-650	28-34	200-220	23.4	~70

Weldability[1]

Gas: 3 TIG: 2 MIG: 2

Typical filler materials (EN ISO18273): SG-AlMg5Cr(A) or AlSi5, and AlMg3 when the product has to be anodised. Due to the heat input during welding the mechanical properties will be redured by approximately 50% (ref. EN1999-1).

Machining characteristics[1]: T4 Temper 3 / T5, T6 Temper 2

Coating properties[1] Hard/protective anodising: 1 / Decorative / bright / colour anodising: 2

Corrosion resistance[1] General: 1 Marine: 2

[1]Relative qualification ranging from 1-very good to 6-unsuitable

Pvc Transparent Led Diffuser Strip

Saw Tolerances							Measuring tape, no angle test	Saw Tolerances (Inline Cut)							Measuring tape, no angle test
<500	>500	>1000	>1500	>2000	>3000	>4000	>4500	<500	>500	>1000	>1500	>2000	>3000	>4000	>4500
±0.3	±0.5	±1.0	±1.5	±2.0	±3.0	±4.0	±0.1%	±0.3	±0.5	±1.0	±1.5	±2.0	±3.0	±4.0	±0.1%

DIN 16941:2021-11	Tolerance of the circular diameter and chamfer heights (mm)							DIN 16941:2021-11	4 Distortion tolerance TV					
Tolerance Series	3	3-6	6-10	10-18	30-50	50-80	>50	Tolerance Line	<30	30-60	60-120	120-180	180-250	>250
2A & 2B	±0.5	±20%	±18%	±15%	±15%	±12%	±10%	2A, 3A, 4A	5°	4°	3°30′	3°	2°30′	2°
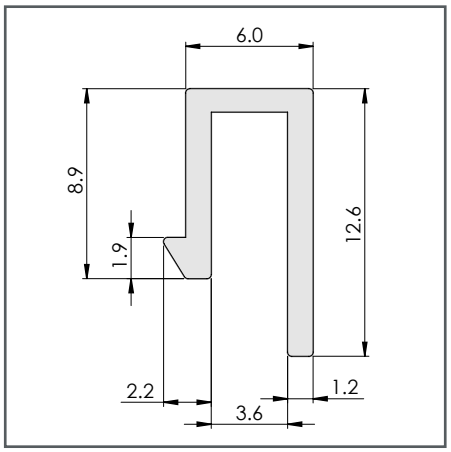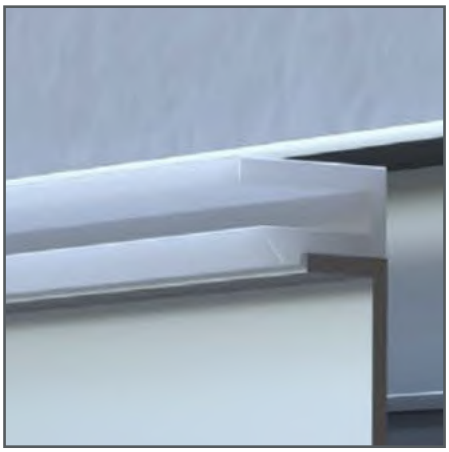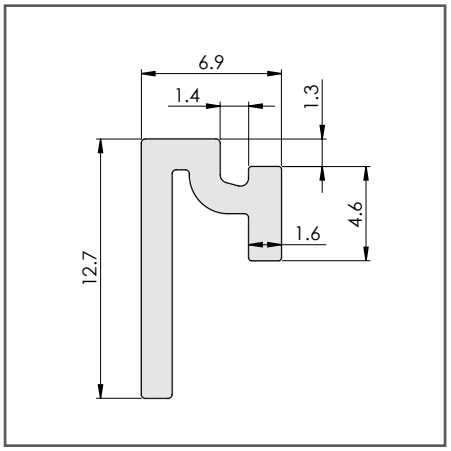
DIN 16941:2021-11	Nominal Size Range (mm)															
Tolerance Series	Tolerance of wall thickness						Tolerances of length measurements									
	1.2	1.2-2.5	2.5-4	4-6.5	6.5-10	>10	<3	3-6	6-10	10-18	18-30	30-50	50-80	80-120	120-250	250-400
2A & 2B	±0.2	±0.3	±0.4	±0.5	±0.6	±0.8%	±0.3	±0.4	±0.5	±0.6	±0.7	±0.8	±1.0	±1.2	±2.0	±3.0