MOX Systems - műszaki dokumentáció

assembly-manual-sentio-en.pdf

Műszaki fordítás: a méretekért tekintse meg az eredeti rajzokat és referenciaoldalakat.

Forrás oldal 1

Sentio ÖSSZESZERELÉSI ÚTMUTATÓ

1 Helyezze el a falra rögzítő eszközöket 50 cm-es távolságra, és jelölje meg a falat a csavarlyukaktól.

2 Fúrja ki a már megjelölt pontokat.

3 Helyezze be a fal anyagának megfelelő tiplit a fúrt furatokba.

4 Csavarja fel a falrögzítő szerszámokat az 50 cm-es távolságban fúrt helyekre.

5 Szerelje fel a profilt a falrögzítő eszközökre a képen látható módon.

6 Győződjön meg arról, hogy a profilszegek és a rögzítőeszköz szögei teljesen össze vannak kötve egymással, és győződjön meg arról, hogy a profiltalp rögzítve van a padlóhoz.

7 Vágja le a profilokat 45 fokkal a külső sarkokhoz.

8 Rögzítse a falrögzítő eszközöket úgy, hogy a sarkokhoz zárva legyen, és szerelje rá a 45 fokban elvágott profilokat.

9 Ügyeljen arra, hogy a 45 fokban elvágott profilok a külső sarkoknál teljesen egymáshoz legyenek rögzítve.

10 Vágja le a profilokat 45 fokkal a belső sarkokhoz.

11 Rögzítse a falrögzítő eszközöket úgy, hogy a sarkokhoz zárva legyen, és szerelje rá a 45 fokban elvágott profilokat.

12 Győződjön meg arról, hogy a 45 fokban elvágott profilok a belső sarkoknál teljesen egymáshoz vannak rögzítve.

1/1. oldal

Eredeti rajzok és hivatkozási oldalak

SENTIO ASSEMBLY GUIDE

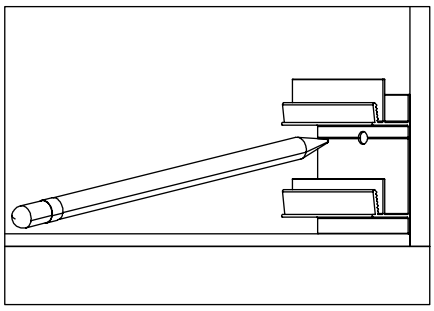

1 Place the wall fixation tools at 50cm intervals and mark the wall from the screw holes.

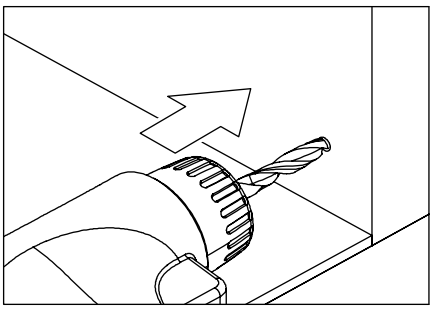

2 Drill the points that you have already marked.

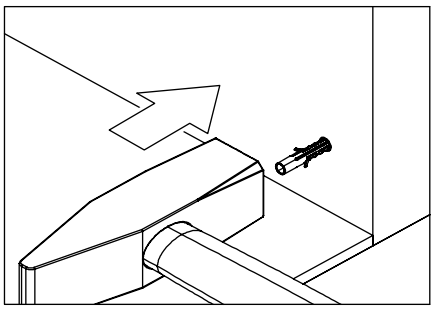

3 Place the correct dowels according to the wall material into the drilled holes.

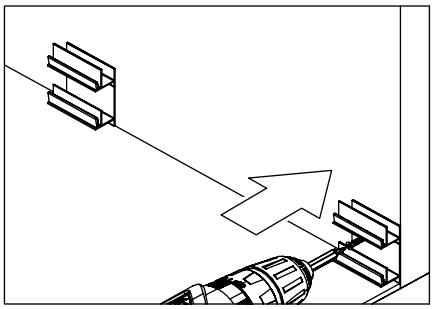

4 Screw the wall fixation tools to places that are drilled at 50cm intervals.

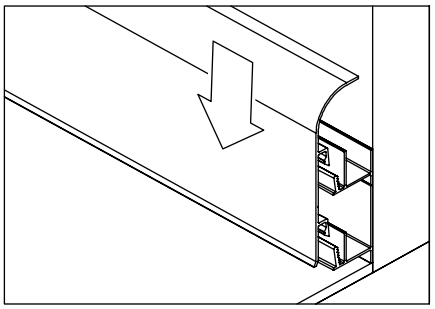

5 Assemble the profile on the wall fixation tools just like in the picture.

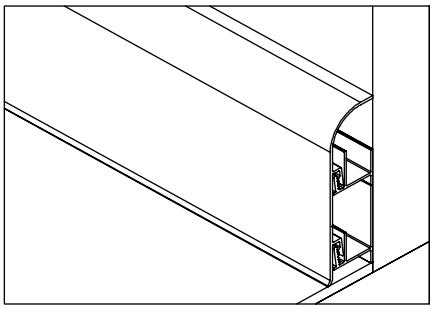

6 Make sure that the profile nails and the fixation tool's nails are completely connected to each other and be sure that the profile sole is fixed to the floor.

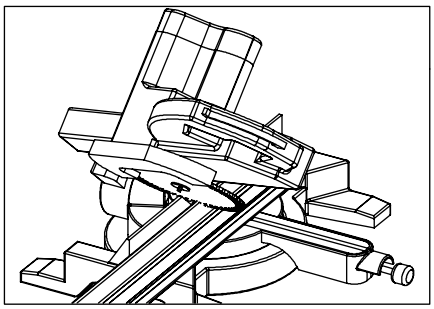

7 Cut profiles 45 degrees for external corners.

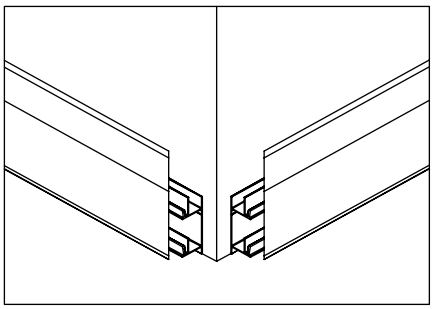

8 Affix the wall fixation tools in the manner that will be closed to the corners and assemble the profiles that you cut 45 degrees on it.

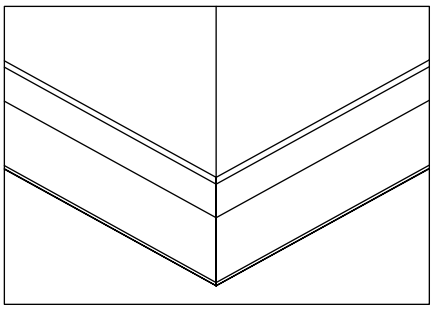

9 Make sure that the profiles that are cut 45 degrees are fixed to each other completely at the external corners.

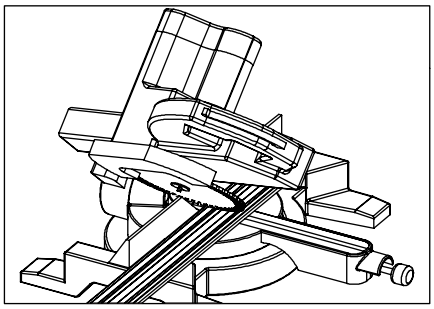

10 Cut profiles 45 degrees for internal corners.

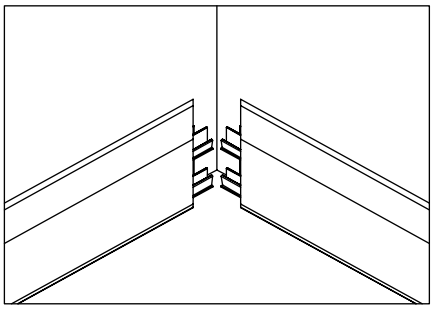

11 Affix the wall fixation tools in the manner that will be closed to the corners and assemble the profiles that you cut 45 degrees on it.

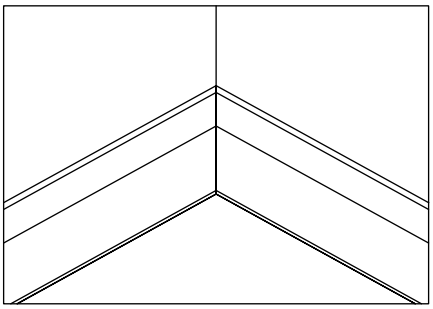

12 Make sure that the profiles that are cut 45 degrees are fixed to each other completely at the internal corners.