MOX Systems - műszaki dokumentáció

assembly-manual-mps-n-en.pdf

Műszaki fordítás: a méretekért tekintse meg az eredeti rajzokat és referenciaoldalakat.

Forrás oldal 1

Mps-N ÖSSZESZERELÉSI ÚTMUTATÓ

Válassza ki a megfelelő profilt a padló vastagságának megfelelően.

2 Helyezze fel a kötést, és ennek megfelelően rögzítse a profilokat.

3 Nyomja meg a profilt, amíg az rögzül a csatlakozáshoz.

4 Vigyen fel hézagot a padlóburkolat elhelyezésére.

5 Helyezze el és igazítsa a padlót a profilhoz.

6 Vágja le a profilokat 45 fokkal a külső sarkokhoz.

Igazítsa egy vonalba a profilokat a külső sarkoknál, és nyomja be őket a hézagba.

8 Helyezze el és igazítsa a padlót a profilhoz.

9 Vágja le a profilokat 45 fokkal a belső sarkokhoz.

10 Igazítsa a profilokat a belső sarkokhoz, és nyomja be őket a kötésbe.

11 Helyezze el és igazítsa a padlót a profilhoz.

1/1. oldal

Eredeti rajzok és hivatkozási oldalak

MPS-N ASSEMBLY GUIDE

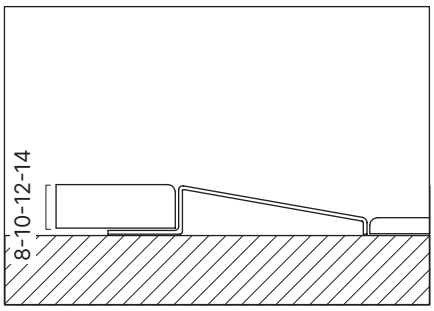

1 Pick the correct profile according to the flooring thickness.

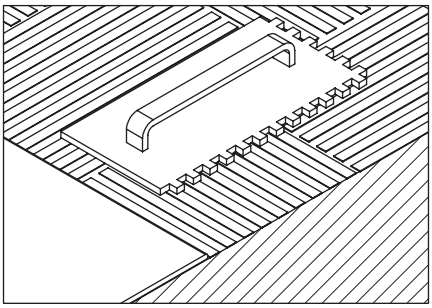

2 Apply joint and place the profiles anchor accordingly.

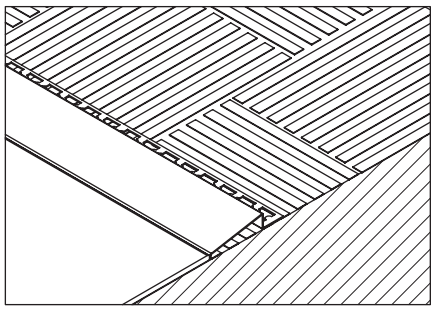

3 Press the profile until it is fixed to the joint.

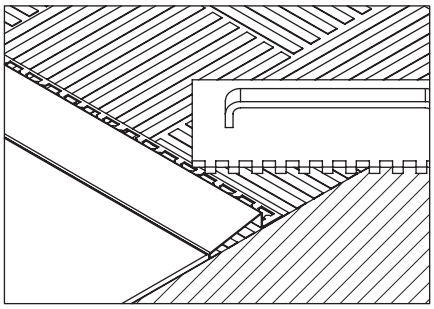

4 Apply joint to the places where the flooring will be placed.

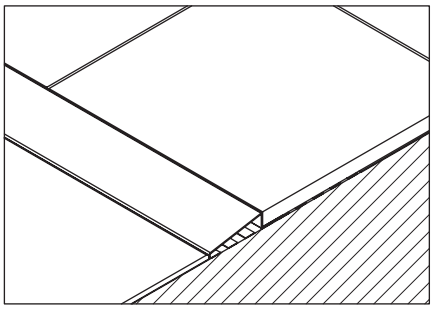

5 Place and align the flooring to the profile.

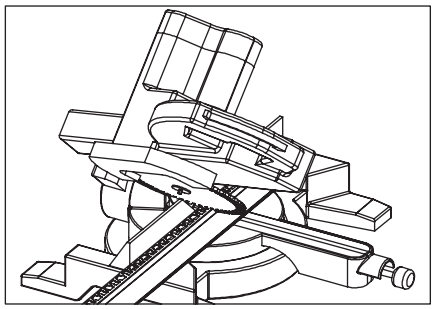

6 Cut profiles 45 degrees for external corners.

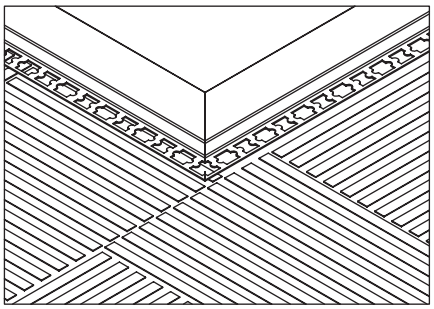

7 Align the profiles at the external corners and press them into the joint.

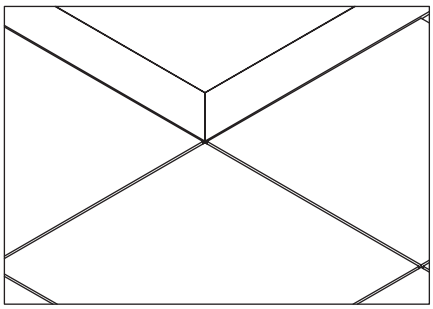

8 Place and align the flooring to the profile.

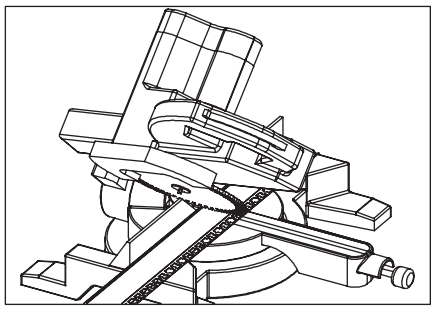

9 Cut profiles 45 degrees for internal corners.

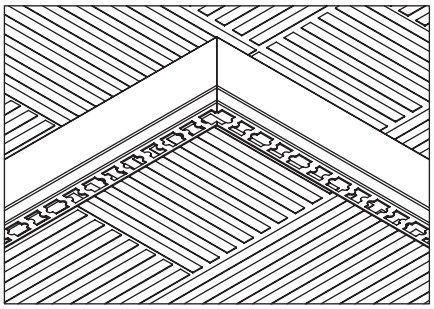

10 Align the profiles at the internal corners and press them into the joint.

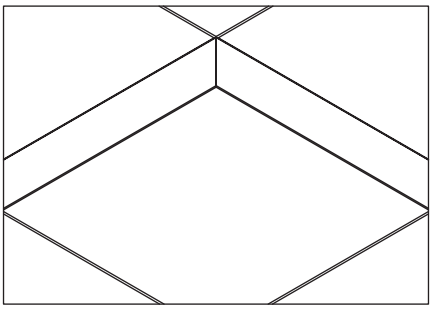

11 Place and align the flooring to the profile.