MOX Systems - műszaki dokumentáció

assembly-manual-mps-l-en.pdf

Műszaki fordítás: a méretekért tekintse meg az eredeti rajzokat és referenciaoldalakat.

Forrás oldal 1

Mps-L ÖSSZESZERELÉSI ÚTMUTATÓ

Válassza ki a megfelelő profilt a csempe vastagságának megfelelően.

2 Helyezze fel a kötést, és ennek megfelelően rögzítse a profilokat.

3 Nyomja meg a profilt, amíg az rögzül a csatlakozáshoz.

Alkalmazza a fugát a kerámiák elhelyezésére.

5 Helyezze a csempéket a profilra, ügyelve arra, hogy éleik illeszkedjenek a profilhoz és egy síkban legyenek.

6 Vágja le a profilokat 45 fokkal a külső sarkokhoz.

Igazítsa egy vonalba a profilokat a külső sarkoknál, és nyomja be őket a hézagba.

8 Helyezze a csempéket a profilra, ügyelve arra, hogy éleik illeszkedjenek a profilhoz és egy síkban legyenek.

9 Vágja le a profilokat 45 fokkal a belső sarkokhoz.

10 Igazítsa a profilokat a belső sarkokhoz, és nyomja be őket a kötésbe.

11 Helyezze a csempéket a profilra, ügyelve arra, hogy éleik illeszkedjenek a profilhoz és egy síkban legyenek.

1/1. oldal

Eredeti rajzok és hivatkozási oldalak

MPS-L ASSEMBLY GUIDE

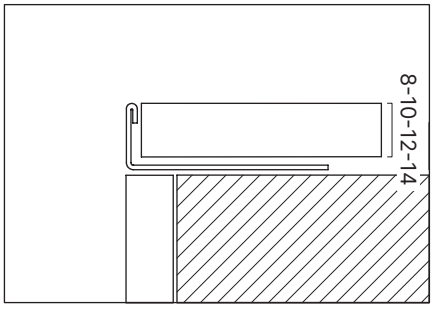

1 Pick the correct profile according to the tile thickness.

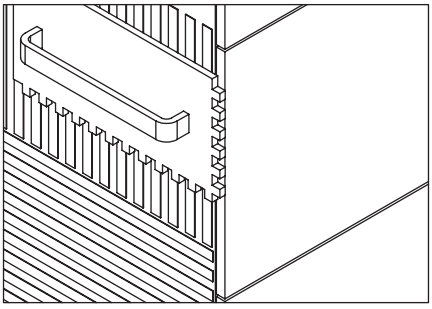

2 Apply joint and place the profiles anchor accordingly.

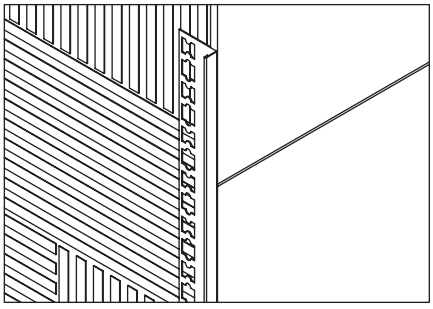

3 Press the profile until it is fixed to the joint.

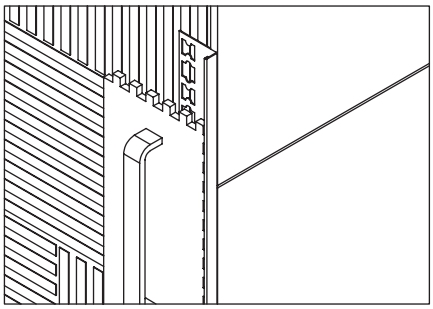

4 Apply joint to the places where the ceramics will be placed.

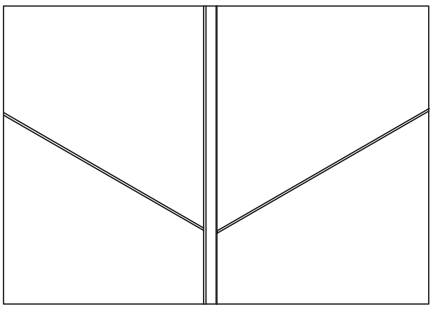

5 Place the tiles on the profile, making sure that their edges fit the profile and are flush.

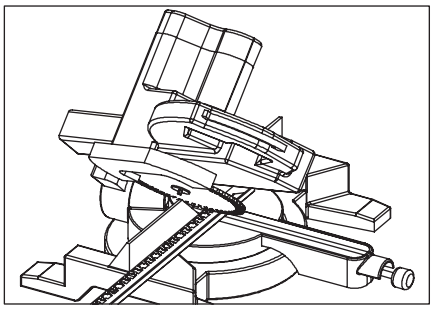

6 Cut profiles 45 degrees for external corners.

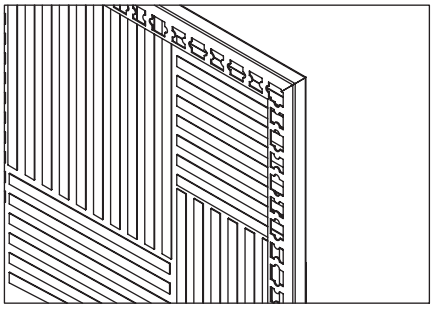

7 Align the profiles at the external corners and press them into the joint.

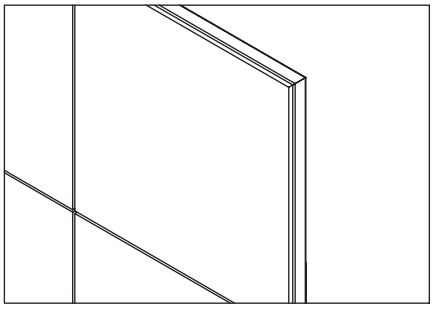

8 Place the tiles on the profile, making sure that their edges fit the profile and are flush.

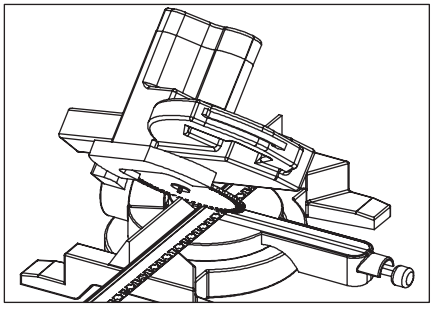

9 Cut profiles 45 degrees for internal corners.

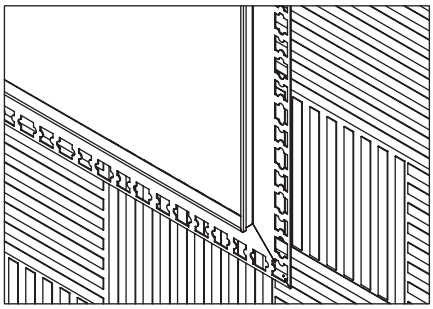

10 Align the profiles at the internal corners and press them into the joint.

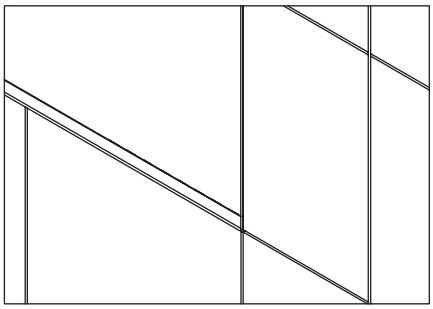

11 Place the tiles on the profile, making sure that their edges fit the profile and are flush.