MOX sustavi - tehnička dokumentacija

assembly-manual-mps-n-en.pdf

Tehnički prijevod: pogledajte izvorne crteže i referentne stranice za dimenzije.

Izvorna stranica 1

Mps-N VODIČ ZA SASTAVLJANJE

Odaberite odgovarajući profil prema debljini poda.

2 Nanesite fugu i prema tome postavite sidra profila.

3 Pritisnite profil dok se ne pričvrsti na spoj.

4 Nanesite spoj na mjesta na koja će se postavljati parket.

5 Postavite i poravnajte pod na profil.

6 Izrežite profile pod kutom od 45 stupnjeva za vanjske kutove.

Poravnajte profile na vanjskim kutovima i utisnite ih u spoj.

8 Postavite i poravnajte pod na profil.

9 Izrežite profile pod kutom od 45 stupnjeva za unutarnje kutove.

10 Poravnajte profile na unutarnjim kutovima i utisnite ih u spoj.

11 Postavite i poravnajte pod na profil.

Stranica 1/1

Izvorni crteži i referentne stranice

MPS-N ASSEMBLY GUIDE

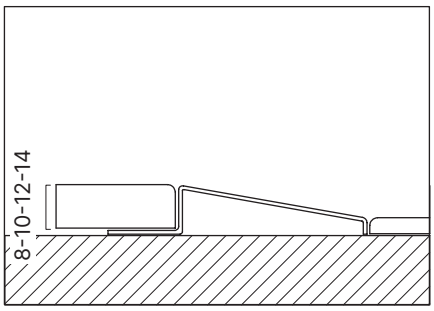

1 Pick the correct profile according to the flooring thickness.

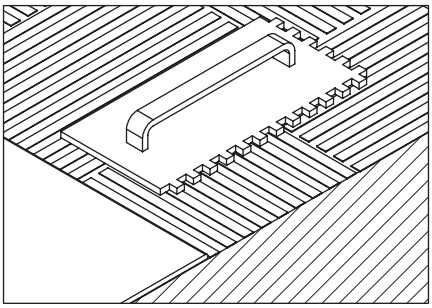

2 Apply joint and place the profiles anchor accordingly.

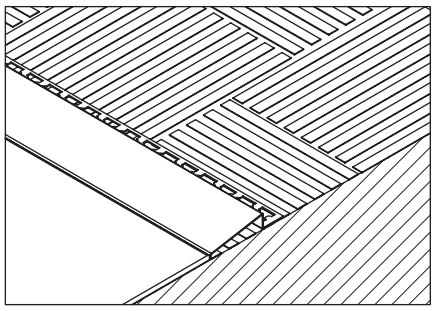

3 Press the profile until it is fixed to the joint.

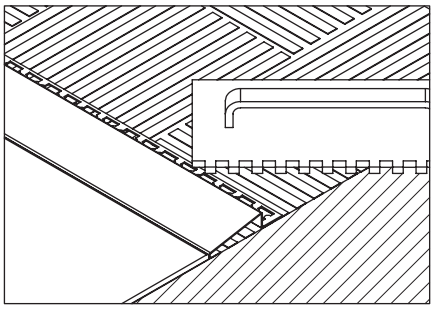

4 Apply joint to the places where the flooring will be placed.

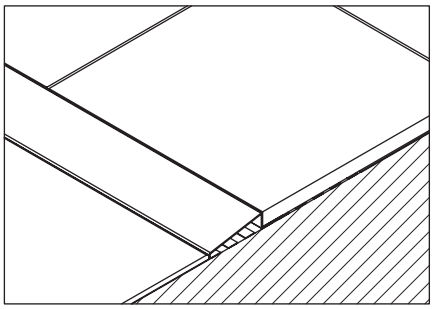

5 Place and align the flooring to the profile.

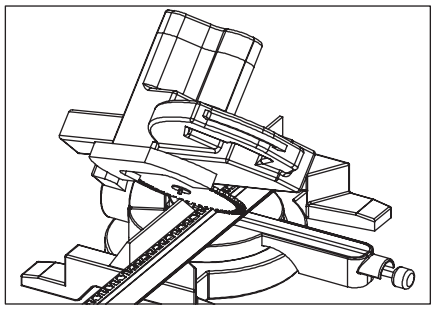

6 Cut profiles 45 degrees for external corners.

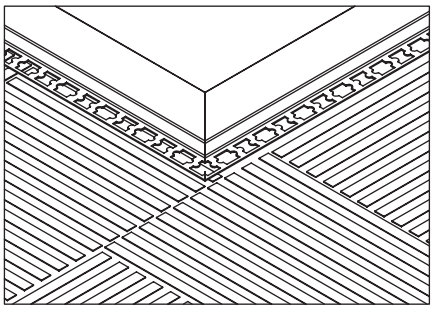

7 Align the profiles at the external corners and press them into the joint.

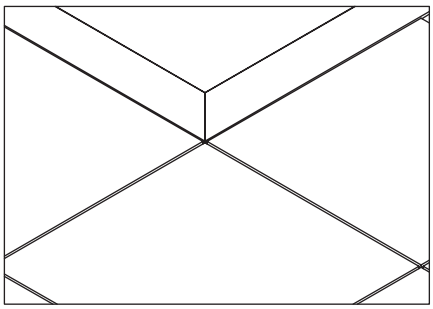

8 Place and align the flooring to the profile.

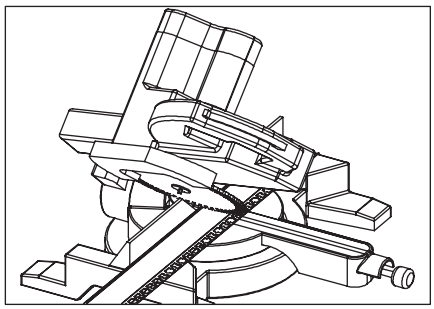

9 Cut profiles 45 degrees for internal corners.

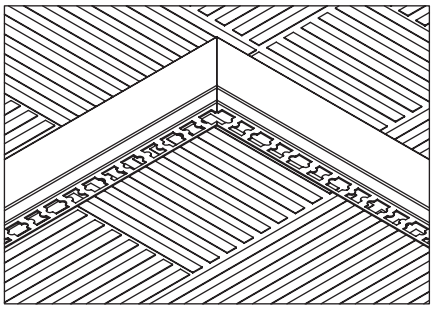

10 Align the profiles at the internal corners and press them into the joint.

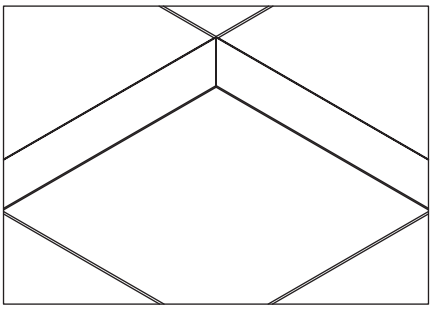

11 Place and align the flooring to the profile.