MOX sustavi - tehnička dokumentacija

assembly-manual-mps-f-en.pdf

Tehnički prijevod: pogledajte izvorne crteže i referentne stranice za dimenzije.

Izvorna stranica 1

Mps-F VODIČ ZA SASTAVLJANJE

1 Odaberite odgovarajući profil prema debljini pločica.

2 Nanesite fugu i prema tome postavite sidra profila.

3 Pritisnite profil dok se ne pričvrsti na spoj.

4 Nanesite fugu na mjesta gdje će se postavljati keramika.

5 Postavite pločice na profil, pazeći da njihovi rubovi odgovaraju profilu i da su u ravnini.

6 Izrežite profile pod kutom od 45 stupnjeva za vanjske kutove.

7 Poravnajte profile na vanjskim kutovima i utisnite ih u spoj.

8 Postavite pločice na profil, pazeći da njihovi rubovi odgovaraju profilu i da su u ravnini.

9 Izrežite profile pod kutom od 45 stupnjeva za vanjske kutove.

10 Poravnajte profile na unutarnjim kutovima i utisnite ih u spoj.

11 Postavite pločice na profil, pazeći da njihovi rubovi odgovaraju profilu i da su u ravnini.

Stranica 1/1

Izvorni crteži i referentne stranice

MPS-F ASSEMBLY GUIDE

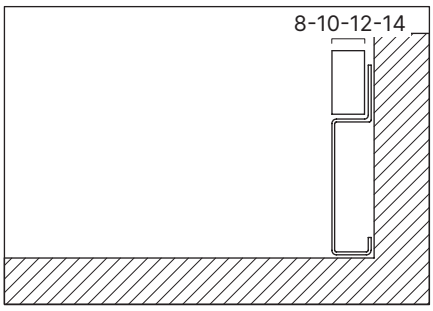

1 Pick the correct profile according to the tile thickness.

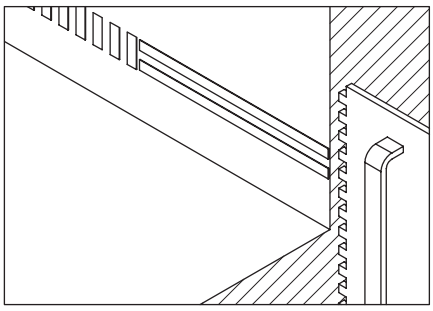

2 Apply joint and place the profiles anchor accordingly.

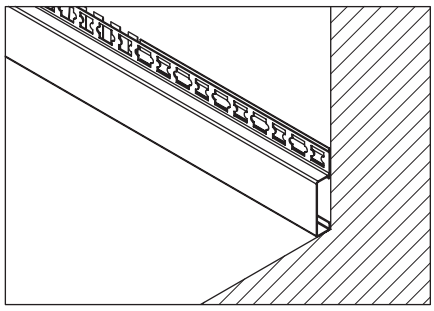

3 Press the profile until it is fixed to the joint.

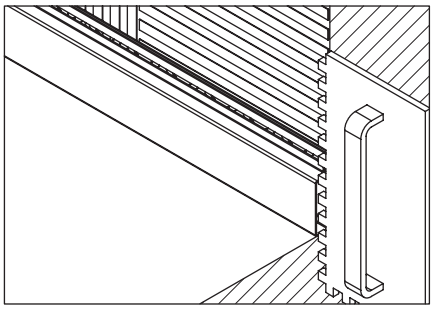

4 Apply joint to the places where the ceramics will be placed.

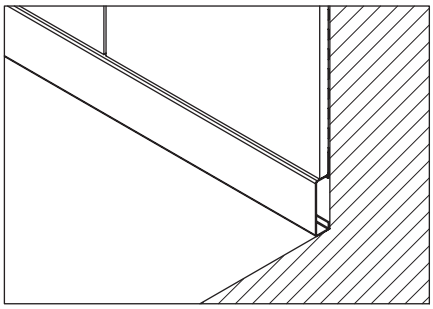

5 Place the tiles on the profile, making sure that their edges fit the profile and are flush.

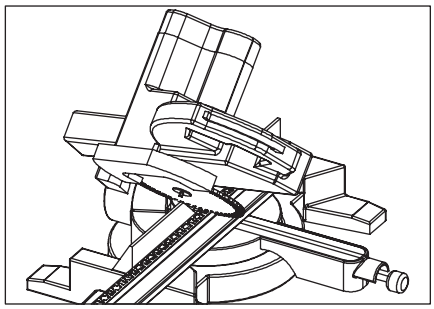

6 Cut profiles 45 degrees for external corners.

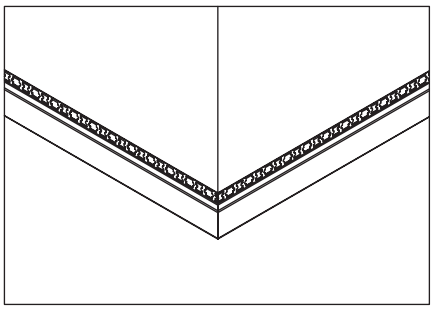

7 Align the profiles at the external corners and press them into the joint.

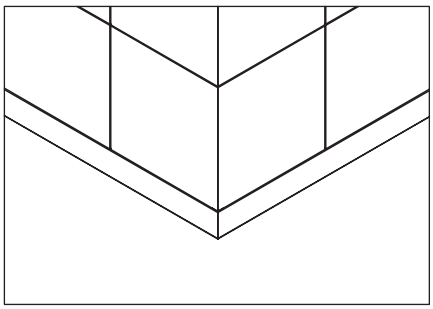

8 Place the tiles on the profile, making sure that their edges fit the profile and are flush.

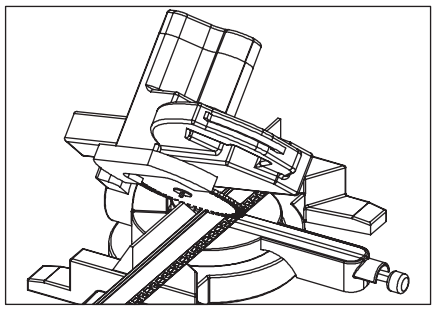

9 Cut profiles 45 degrees for external corners.

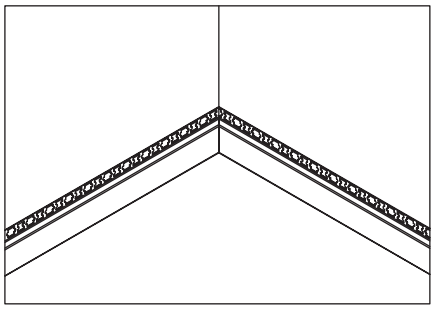

10 Align the profiles at the internal corners and press them into the joint.

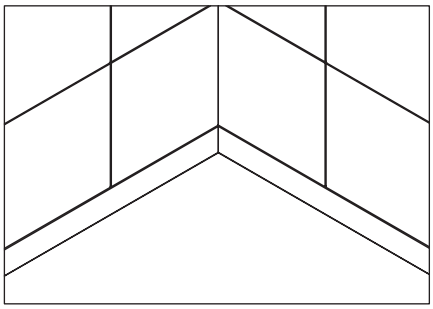

11 Place the tiles on the profile, making sure that their edges fit the profile and are flush.