MOX sustavi - tehnička dokumentacija

assembly-manual-luceo-en.pdf

Tehnički prijevod: pogledajte izvorne crteže i referentne stranice za dimenzije.

Izvorna stranica 1

Luceo VODIČ ZA SASTAVLJANJE

1 Montaža se može izvesti pomoću vijaka ili silikonskog ljepila.

Ispravna primjena mora se pažljivo identificirati prema materijalu zida.

2 U izbušene rupe postavite odgovarajuće tiple prema materijalu zida.

3 Pričvrstite dijelove zidne fiksacije na mjesta koja su izbušena u razmacima od 50 cm.

4 Umetnite LED trake u utore na vrhu i dnu profila.

5 Kliznite za spajanje donjeg difuzora s prednjim poklopcem.

6 Spojite LED trake i drajver i drajver na električnu mrežu.

Kabeli se mogu nositi unutar profila za spajanje više pogona.

Posavjetujte se s lokalnim električarima kako biste dobili točne rezultate.

7 Pritisnite prednji poklopac na stražnju ploču dok ne sjedne na mjesto.

8 Umetnite gornji difuzor.

9 Nanesite ljepilo na unutarnje kutove kako biste ih učvrstili na mjestu.

10 Nanesite ljepilo na vanjske kutove kako biste ih učvrstili na mjestu.

11 Nanesite ljepilo na završne dijelove kako biste ih učvrstili na mjestu.

Stranica 1/2

Izvorna stranica 2

REZANJE I PRODUŽAVANJE LED TRAKE

Za ispravan rad lokacije navedene u

LED traka, izrezana samo iz dijagrama.

Kako biste izbjegli odspajanje b na naznačenom mjestu

između LED trake lemite samo d u crtežu uzorka.

DIJAGRAM SPAJANJA LED TRAKE

MOX RGB kontroler

RG Dim Wifi

GB mmer

Pokretač / transformacija

mer

Stranica 2/2

Izvorni crteži i referentne stranice

LUCEO ASSEMBLY GUIDE

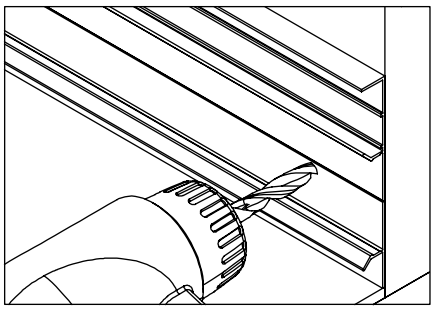

1 Installation can be done with screws or silicone glue. The correct application must be carefully identified according to the wall material.

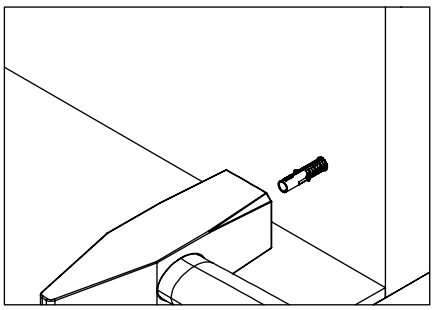

2 Place the correct dowels according to the wall material into the drilled holes.

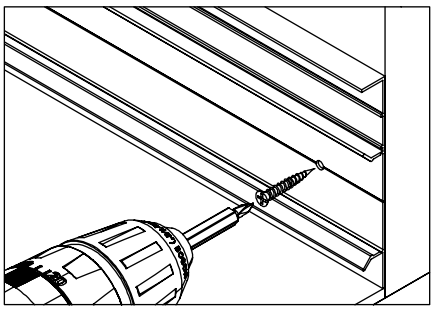

3 Screw the wall fixation parts to the places that are drilled at 50cm intervals.

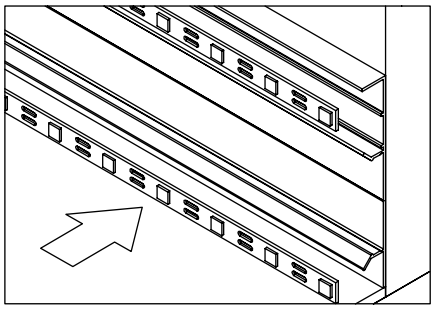

4 Insert the LED strips into the slots at the top and bottom of the profile.

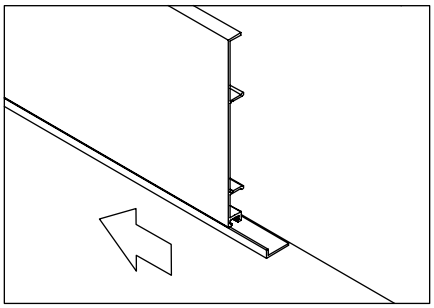

5 Slide to connect the bottom diffuser to the front cover.

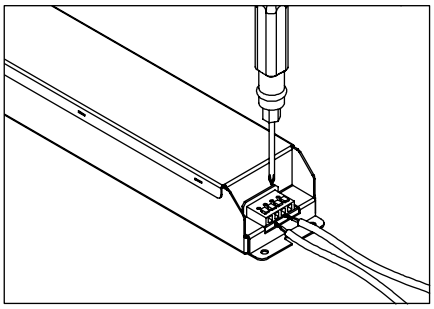

6 Connect the LED strips and the driver and the driver to the mains. Cables can be carried within the profiles for multi-drive connections. Consult local electricians to obtain accurate results.

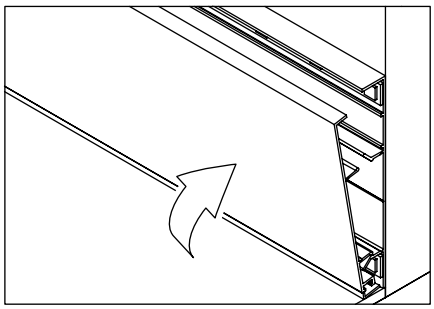

7 Press the front cover against the back plate until itclicks into place.

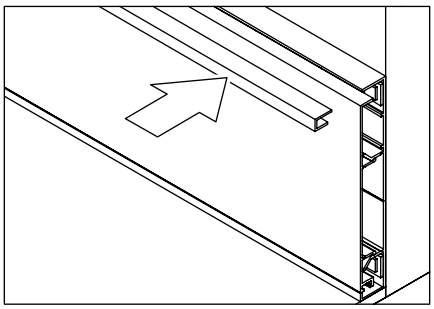

8 Insert the top diffuser.

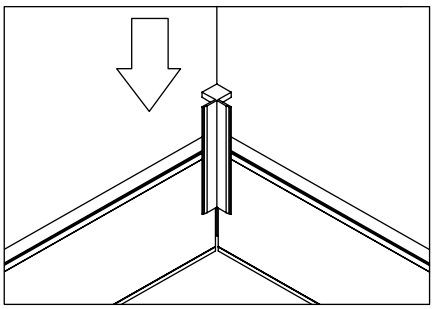

9 Apply adhesive to the internal corners to secure them in position.

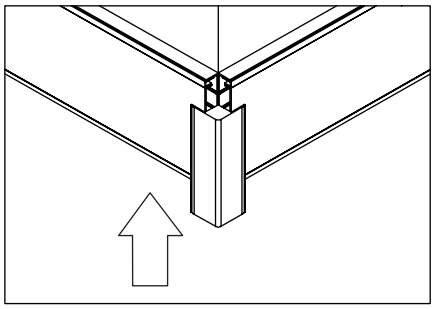

10 Apply adhesive to the external corners to secure them in position.

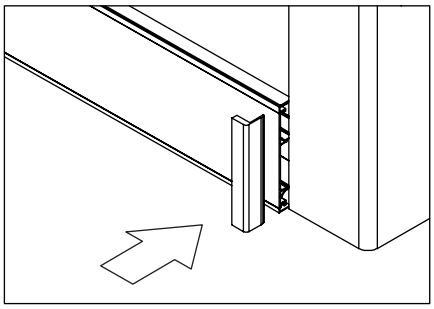

11 Apply adhesive to the ending parts to secure them in position.

LED STRIP CUTTING & EXTENDING

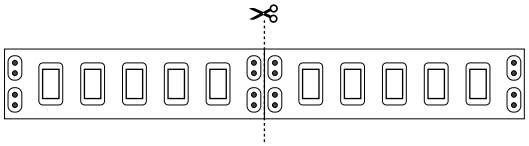

For correct operation of the LED Strip, cut only from the location indicated in the diagram.

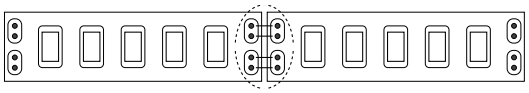

To avoid disconnection between the LED Strip, solder only at the location indicated in the sample drawing.
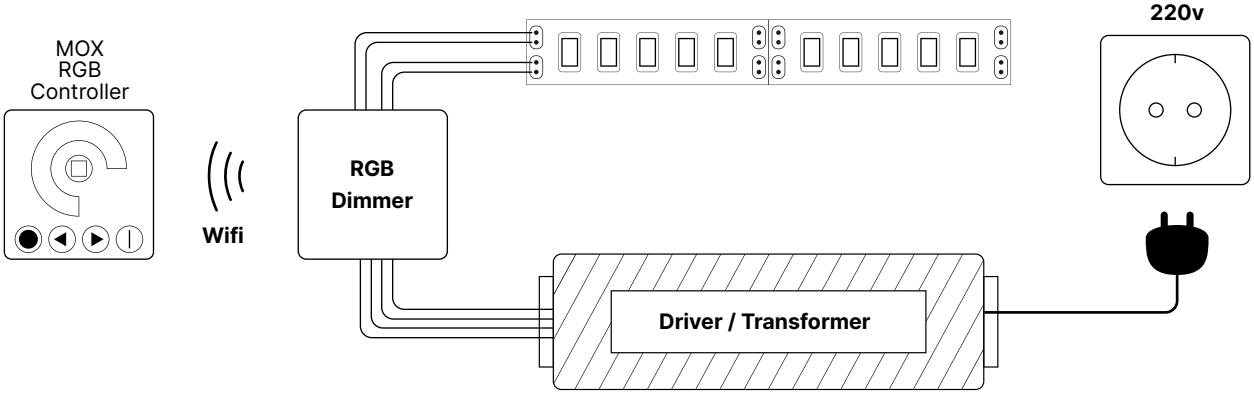
LED STRIP WIRING DIAGRAM