MOX Systems - doiciméadú teicniúil

assembly-manual-mps-l-en.pdf

Aistriúchán teicniúil: féach ar na bunlíníochtaí agus ar na leathanaigh thagartha le haghaidh toisí.

Leathanach foinse 1

TREOIR TIONÓL Mps-L

Roghnaigh an próifíl ceart de réir tiús na tíl.

2 Cuir comhpháirteach i bhfeidhm agus cuir na próifílí ar ancaire dá réir sin.

3 Brúigh an próifíl go dtí go bhfuil sé socraithe don chomhpháirteach.

Cuir comhpháirteach i bhfeidhm ar na háiteanna ina gcuirfear an criadóireacht.

5 Cuir na tíleanna ar an bpróifíl, ag cinntiú go bhfuil a n-imill oiriúnach don phróifíl agus go bhfuil siad flush.

6 Gearr próifílí 45 céim le haghaidh coirnéil seachtracha.

Ailínigh na próifílí ag na coirnéil seachtracha agus brúigh isteach sa chomhpháirteach iad.

8 Cuir na tíleanna ar an bpróifíl, ag cinntiú go bhfuil a n-imill oiriúnach don phróifíl agus go bhfuil siad flush.

9 Gearr próifílí 45 céim le haghaidh coirnéil inmheánacha.

10 Ailínigh na próifílí ag na coirnéil inmheánacha agus brúigh isteach sa chomhpháirteach iad.

11 Cuir na tíleanna ar an bpróifíl, ag cinntiú go n-oireann a n-imill don phróifíl agus go bhfuil siad flush.

Leathanach 1/1

Líníochtaí bunaidh agus leathanaigh tagartha

MPS-L ASSEMBLY GUIDE

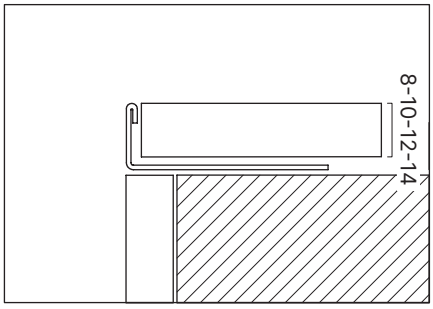

1 Pick the correct profile according to the tile thickness.

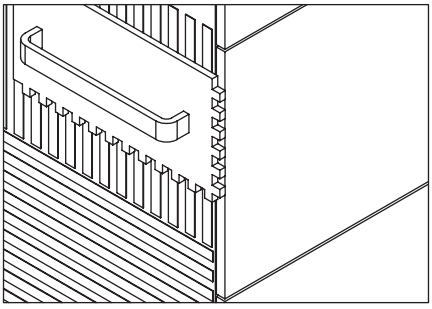

2 Apply joint and place the profiles anchor accordingly.

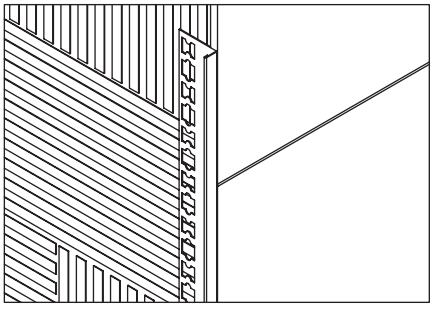

3 Press the profile until it is fixed to the joint.

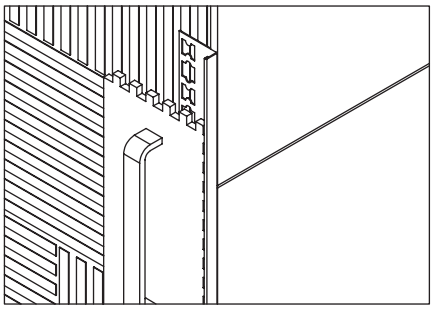

4 Apply joint to the places where the ceramics will be placed.

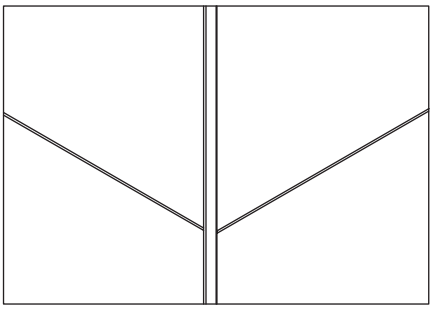

5 Place the tiles on the profile, making sure that their edges fit the profile and are flush.

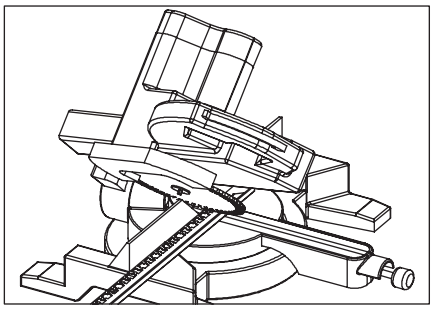

6 Cut profiles 45 degrees for external corners.

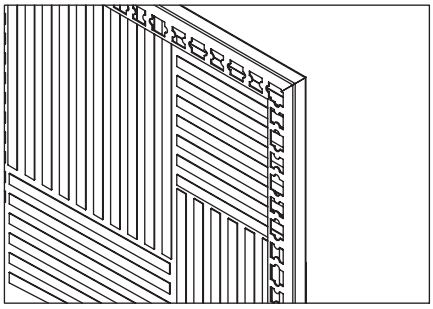

7 Align the profiles at the external corners and press them into the joint.

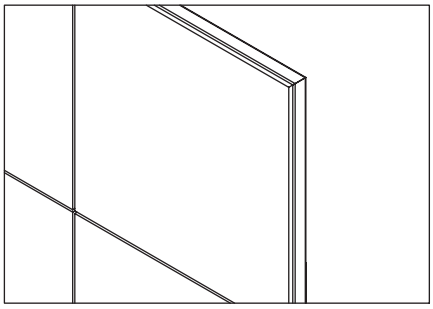

8 Place the tiles on the profile, making sure that their edges fit the profile and are flush.

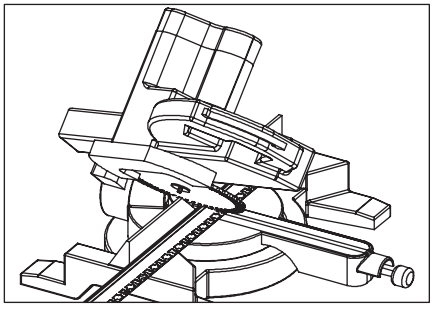

9 Cut profiles 45 degrees for internal corners.

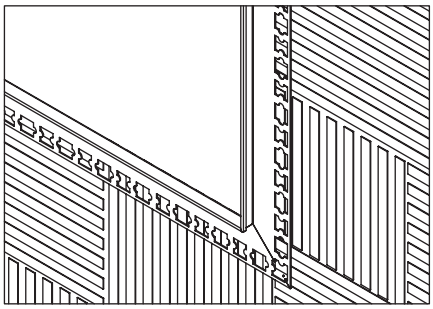

10 Align the profiles at the internal corners and press them into the joint.

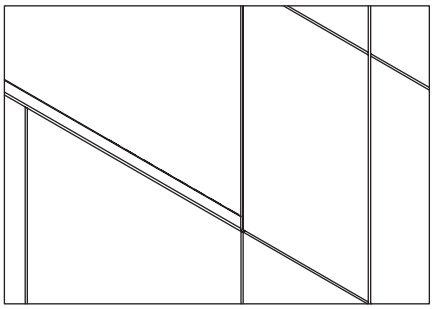

11 Place the tiles on the profile, making sure that their edges fit the profile and are flush.