MOX Systems - doiciméadú teicniúil

assembly-manual-mps-e-en.pdf

Aistriúchán teicniúil: féach ar na bunlíníochtaí agus ar na leathanaigh thagartha le haghaidh toisí.

Leathanach foinse 1

TREOIR Mps-E TIONÓL

1 Roghnaigh an próifíl cheart de réir tiús an urláir.

2 Cuir comhpháirteach i bhfeidhm agus cuir na próifílí ar ancaire dá réir sin.

3 Brúigh an próifíl go dtí go bhfuil sé socraithe don chomhpháirteach.

4 Cuir i gcomhpháirt leis na háiteanna ina gcuirfear an urláir.

5 Cuir agus ailínigh an t-urlár leis an bpróifíl.

6 Gearr próifílí 45 céim le haghaidh coirnéil seachtracha.

Ailínigh na próifílí ag na coirnéil seachtracha agus brúigh isteach sa chomhpháirteach iad.

8 Cuir agus ailínigh an t-urlár leis an bpróifíl.

9 Gearr próifílí 45 céim le haghaidh coirnéil inmheánacha.

10 Ailínigh na próifílí ag na coirnéil inmheánacha agus brúigh isteach sa chomhpháirteach iad.

11 Cuir agus ailínigh an t-urlár leis an bpróifíl.

Leathanach 1/1

Líníochtaí bunaidh agus leathanaigh tagartha

MPS-E ASSEMBLY GUIDE

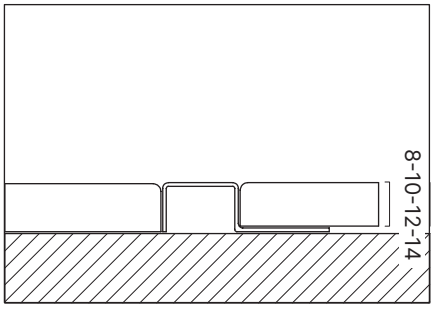

1 Pick the correct profile according to the flooring thickness.

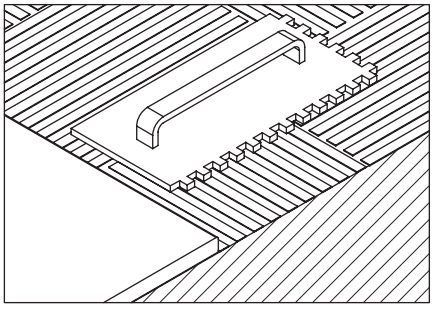

2 Apply joint and place the profiles anchor accordingly.

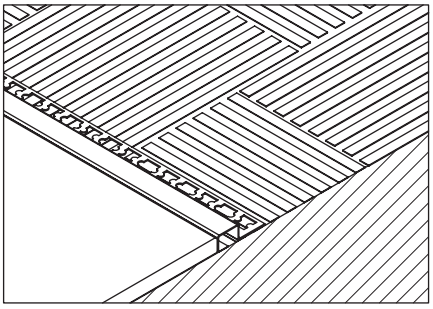

3 Press the profile until it is fixed to the joint.

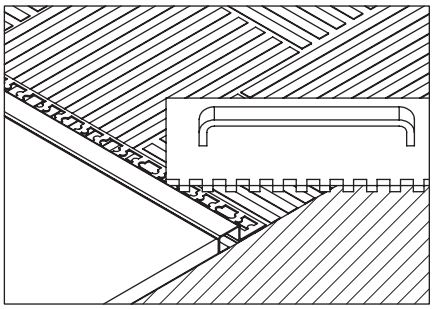

4 Apply joint to the places where the flooring will be placed.

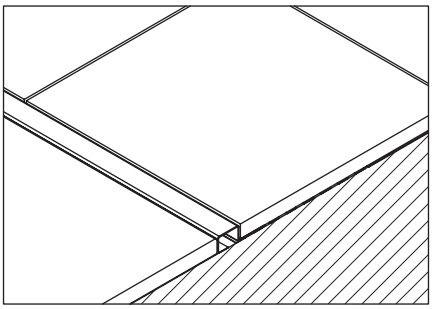

5 Place and align the flooring to the profile.

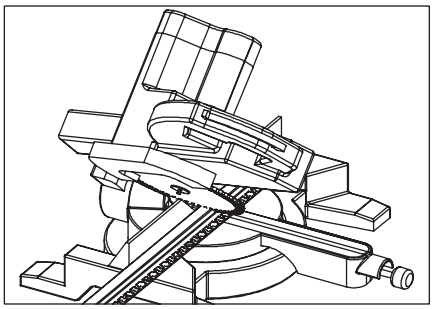

6 Cut profiles 45 degrees for external corners.

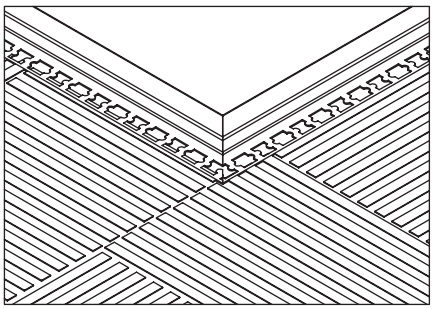

7 Align the profiles at the external corners and press them into the joint.

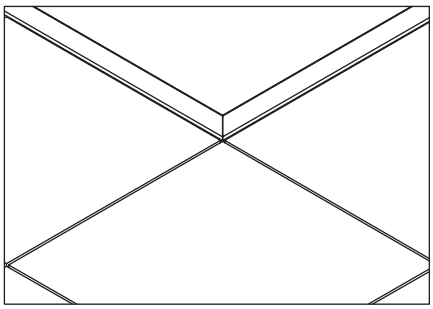

8 Place and align the flooring to the profile.

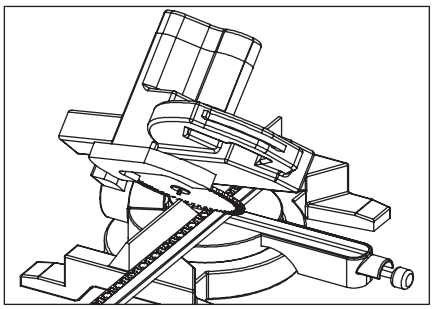

9 Cut profiles 45 degrees for internal corners.

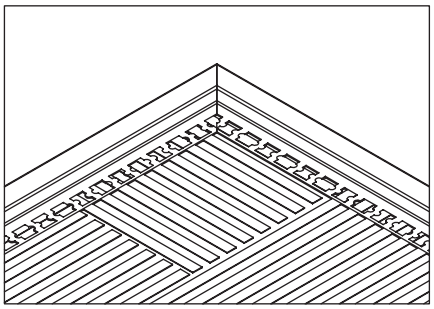

10 Align the profiles at the internal corners and press them into the joint.

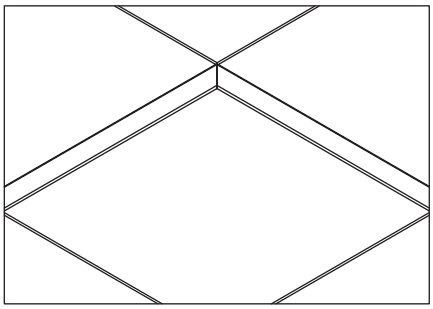

11 Place and align the flooring to the profile.