Systèmes MOX - documentation technique

datasheet-luceo-en.pdf

Traduction technique : consultez les dessins originaux et les pages de référence pour les dimensions.

Page source 1

Fiche technique du produit

Fabricant Mox Profile Systems

Titre du document Conception et qualité : Luceo

Nom du produit MOX LUCÉO

Description du produit Plinthe LED en aluminium

Numéro d'article LCE

Domaine d'utilisation Public, Bureau, Résidentiel

Matériau EN AW 6463 T6, EN AW 6061 T6

Longueur 2500mm

Surface enduite de poudre, anodisée, chromée

La plinthe LED en aluminium Luceo est surtout préférée dans les projets exclusifs grâce à sa fonction d'éclairage décoratif.

Il peut également être utilisé comme lumière de guidage dans les endroits sombres.

En plus de sa fonction d'éclairage, il couvre également les défauts des joints de sol et de murs.

Il empêche l'accumulation de saleté et les organismes nuisibles pour garantir une utilisation hygiénique et saine pendant de nombreuses années.

Avec la zone creuse dans sa conception, il récupère les câbles téléphoniques, électriques et internet pour organiser votre environnement.

Il est extrêmement durable car il est fabriqué à partir de matières premières de haute qualité et possède des parois épaisses.

Contrairement à ses concurrents, il se démarque par l'épaisseur de son revêtement et la qualité de son anodisation, ainsi que par son application de prétraitement qui assure une résistance à la corrosion dans la peinture électrostatique en poudre.

Luceo présente un aspect sobre et minimal avec sa forme élancée.

Grâce à ses méthodes d'application intégrées ou basiques, elle peut être affleurante au mur ou utilisée comme plinthe traditionnelle.

La plinthe LED en aluminium Luceo s'installe facilement en fixant le profilé arrière au mur avec des vis et en installant les bandes LED dans les rainures puis le driver.

L'application sera complétée par le montage du profilé de couverture avant avec son système de verrouillage à pression ainsi que des diffuseurs.

Selon le domaine d'application, les bandes LED peuvent être utilisées séparément à l'intérieur des deux rainures, dans la rainure supérieure ou dans la rainure inférieure.

Pour une application au ras du mur, des planches de bois, des cloisons sèches ou des plaques de céramique peuvent être placées sur le dessus du produit.

Les coins peuvent être assemblés en coupant le profilé à 45 degrés.

Des caches spéciaux peuvent être utilisés pour bloquer la lumière indésirable dans les coins.

La plinthe LED en aluminium Luceo propose des options d'anodisation mate, d'anodisation brillante, d'anodisation chimique brillante satinée et de peinture en poudre électrostatique.

Bien que des revêtements de couleur anodisés argent, jaune, inox, bronze et noir soient disponibles, ils peuvent également être peints selon le code RAL souhaité avec une peinture en poudre électrostatique.

Page 1/3

Garantie

Ce produit est sous garantie 5 ans à compter de la date de réception, sauf erreurs d'utilisation répertoriées ci-dessous :

Dommages causés par un choc Dommages causés par des rayures Dommages causés par le contact de substances abrasives ou de produits de nettoyage chimiques Dommages causés par un contact prolongé avec l'eau Dommages causés par une exposition à des températures intenses Dommages causés par le montage

LANOITANRETNI FORANODISING LABEL DE QUALITÉ INDUSTRIEL TS-EN 755-8 TS-EN 755-9 TS 4922

Page source 2

FICHE TECHNIQUE DES ALLIAGES

EN AW 6463 T6 [AlMg0.7Si]

Lieu d'utilisation

L'alliage EN AW-6463 est un alliage d'extrusion largement utilisé, adapté aux applications où seules des propriétés de résistance modestes sont requises.

Les pièces peuvent être

produit avec une bonne qualité de surface, adapté à de nombreuses opérations de revêtement.

Les domaines d'application typiques sont les meubles, les matériaux de finition, les fenêtres et les portes,

finition de carrosserie, construction de façades, colonnes d'éclairage et mâts de drapeau.

Composition chimique selon EN573-3 (% poids, reste Al)

Si Fe Cu Mn Mg Cr Zn Ti Al

0,20 - 0,60 Max 0,15 0,2 Max 0,5 0,45 - 0,9 - Max 0,05 Max 0,1 Reste

Propriétés mécaniques selon EN755-2

Etat* Épaisseur de paroi e*** Limite d'élasticité Résistance à la traction Allongement Dureté Brinell

- e* mm Rp0,2 min Mpa Rm min Mpa Min A50mm % - Max A % HB**

T4 e≤50 75 125 14 - 12 46

T5 e≤50 150 110 8 - 6 60

T6 e≤50 195 160 10 - 8 74

* Désignation de trempe selon EN515 : T4-vieilli naturellement jusqu'à un état stable, T5-refroidi après une opération de formage à température élevée et

vieilli artificiellement, solution T6 traitée thermiquement, trempée et vieillie artificiellement,

** Les valeurs de dureté sont à titre indicatif uniquement,

*** Pour différentes épaisseurs de paroi au sein d'un même profilé, les propriétés spécifiées les plus basses doivent être considérées comme valables pour toute la section transversale du profilé.

Propriétés physiques (valeurs approximatives, 20°C)

Densité Plage de fusion Coefficient thermique électrique du module de

(kg/m³) (°C) conductivité conductivité élasticité thermique

2700 585-650 (MS/m) (W/m.K) expansion (GPa)

28-34 200-220 10^{-6}/K ~70

Soudabilité[1]

Gaz : 3 TIG : 2 MIG : 2

Matériaux de remplissage typiques (EN ISO18273) : SG-AlMg5Cr(A) ou AlSi5, et AlMg3 lorsque le produit doit être anodisé.

En raison de l'apport de chaleur pendant le soudage,

les propriétés mécaniques seront réduites d'environ 50% (réf.

EN1999-1).

Caractéristiques d'usinage[1] : T4 État 3 / T5, T6 État 2

Propriétés du revêtement[1] Anodisation dure/protectrice : 1 / Anodisation décorative/brillante/couleur : 2

Résistance à la corrosion[1] Général : 1 Marine : 2

[1]Qualification relative allant de 1-très bon à 6-inadapté

Page 2/3

Page source 3

Bande de diffuseur menée transparente de PVC

Ruban à mesurer, sans angle Ruban à mesurer, non

Tolérances de scie Tolérances de scie (coupe en ligne)

essai d'angle d'essai

DIN 16941:2021-11 Tolérance du diamètre circulaire et des hauteurs de chanfrein (mm) DIN 16941:2021-11 4 Tolérance de déformation TV

Tolérance Série 3 3-6 6-10 10-18 30-50 50-80 >50 Tolérance Line <30 30-60 60-120 120-180 180-250 >250

2A & 2B ±0,5 ±20% ±18% ±15% ±15% ±12% ±10% 2A, 3A, 4A 5° 4° 3°30’ 3° 2°30’ 2°

DIN 16941:2021-11 Plage de dimensions nominales (mm)

Tolérance d'épaisseur de paroi Tolérances de mesures de longueur

Série Tolérance

2A et 2B ±0,2 ±0,3 ±0,4 ±0,5 ±0,6 ±0,8 % ±0,3 ±0,4 ±0,5 ±0,6 ±0,7 ±0,8 ±1,0 ±1,2 ±2,0 ±3,0

Page 3/3

Dessins originaux et pages de référence

Product Datasheet

Manufacturer	Mox Profile Systems
Document Title	Design and quality: Luceo
Product Name	Luceo
Product Description	Aluminium LED Skirting Board
Item No	LCE
Area of Use	Public, Office, Residential
Material	EN AW 6463 T6, EN AW 6061 T6
Length	2500mm
Surface	Powder Coated, Anodised, Chrome Plated

Luceo aluminium LED skirting board is mostly preferred in exclusive projects through its decorative lighting feature. It can also be used as a guiding light in dark places. In addition to its illumination feature, it also covers the defects in floor and wall joints. It prevents dirt accumulation and harmful organisms to provide hygienic and healthy use for many years. With the hollow area in its design, it collects the telephone, electricity and internet cables to organize your environment. It is extremely durable and long-lasting since it is produced from high quality raw material and has thick walls. Unlike its competitors, it stands out with its coating thickness and quality of anodizing, and with its pretreatment application that provides resistance to corrosion in electrostatic powder painting. Luceo has a plain and minimal appearance with its slim form. With its built-in or basic application methods, it can be flush to wall or used as a traditional skirting board. Luceo aluminium LED skirting board can be easily installed by fixing the rear profile to the wall with screws and installing the LED strips to the grooves then the driver. Application will be completed by mounting the front cover profile with its snap lock system along with the diffusers. According to the application area, LED strips can be used inside both grooves, top groove or bottom groove separately. For flush with wall application, wood planks, drywall or ceramic platings can be placed on the top of the product. Corners can be assembled by cutting the profile to 45 degrees. Special covers can be used to block the unwanted light in corner edges. Luceo aluminum LED skirting board has matte anodized, bright anodized, satin chemical bright anodized and electrostatic powder painting options. While silver, yellow, inox, bronze and black anodized color coatings are available, it can also be painted to the desired RAL code with electrostatic powder painting.

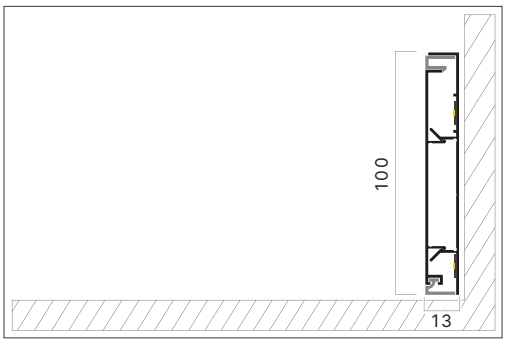

Warranty

This product is under warranty for 5 years from the date of receipt except for the user errors as listed below:

Damage caused by impact
Damage caused by scratching
Damage caused by abrasive substance or chemical cleaning agents contact
Damage caused by prolonged contact with water
Damage caused by exposure to intense temperature
Damage caused by montage

TS-EN 755-8 TS-EN 755-9 TS 4922

ALLOY DATASHEET

EN AW 6463 T6 [AlMg0.7Si]

Place Of Use

The alloy EN AW-6463 is a widely used extrusion alloy, suitable for applications where only modest strength properties are required. Parts can be produced with a good surface quality, suitable for many coating operations. Typical application fields are furniture, finishing materials, windows and doors, car body finishing, facade construction, lighting columns and flagpoles.

Chemical composition according to EN573-3 (weight%, remainder Al)

Si	Fe	Cu	Mn	Mg	Cr	Zn	Ti	Al
0,20 - 0,60	Max 0,15	0,2	Max 0,5	0,45 - 0,9	-	Max 0,05	Max 0,1	Rest

Mechanical properties according to EN755-2

Temper*	Wall Thickness e***	Yield Stress	Tensile Strength	Elongation	Brinell Hardness
-	e* mm	Rp0,2 min Mpa	Rm min Mpa	Min A50mm % - Max A %	HB**
T4	e≤50	75	125	14 - 12	46
T5	e≤50	150	110	8 - 6	60
T6	e≤50	195	160	10 - 8	74

* Temper designation according to EN515: T4-Naturally aged to a stable condition, T5-cooled from an elevated temperature forming operation and artificially aged, T6-Solution heat treated, quenched and artificially aged,

** Hardness values are for indication only,

*** For different wall thicknesses within one profile, the lowest specified properties shall be considered as valid for the whole profile cross section.

Physical properties (approximate values, 20°C)

Density (kg/m^3)	Melting range (°C)	Electrical conductivity (MS/m)	Thermal conductivity (W/m.K)	Co-efficient of thermal expansion 10^{-6}/K	Modulus of elasticity (GPa)
2700	585-650	28-34	200-220	23.4	~70

Weldability[1]

Gas: 3 TIG: 2 MIG: 2

Typical filler materials (EN ISO18273): SG-AlMg5Cr(A) or AlSi5, and AlMg3 when the product has to be anodised. Due to the heat input during welding the mechanical properties will be redured by approximately 50% (ref. EN1999-1).

Machining characteristics[1]: T4 Temper 3 / T5, T6 Temper 2

Coating properties[1] Hard/protective anodising: 1 / Decorative / bright / colour anodising: 2

Corrosion resistance[1] General: 1 Marine: 2

[1]Relative qualification ranging from 1-very good to 6-unsuitable

Pvc Transparent Led Diffuser Strip

Saw Tolerances							Measuring tape, no angle test	Saw Tolerances (Inline Cut)							Measuring tape, no angle test
<500	>500	>1000	>1500	>2000	>3000	>4000	>4500	<500	>500	>1000	>1500	>2000	>3000	>4000	>4500
±0.3	±0.5	±1.0	±1.5	±2.0	±3.0	±4.0	±0.1%	±0.3	±0.5	±1.0	±1.5	±2.0	±3.0	±4.0	±0.1%

DIN 16941:2021-11	Tolerance of the circular diameter and chamfer heights (mm)							DIN 16941:2021-11	4 Distortion tolerance TV					
Tolerance Series	3	3-6	6-10	10-18	30-50	50-80	>50	Tolerance Line	<30	30-60	60-120	120-180	180-250	>250
2A & 2B	±0.5	±20%	±18%	±15%	±15%	±12%	±10%	2A, 3A, 4A	5°	4°	3°30′	3°	2°30′	2°
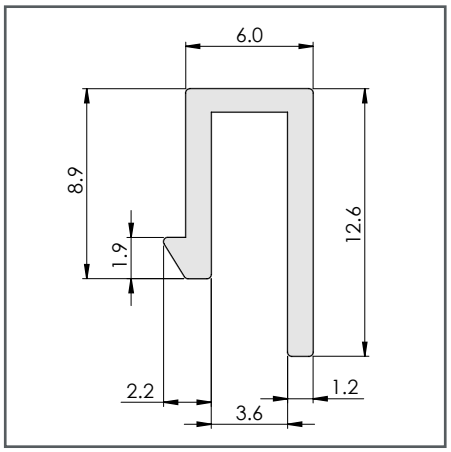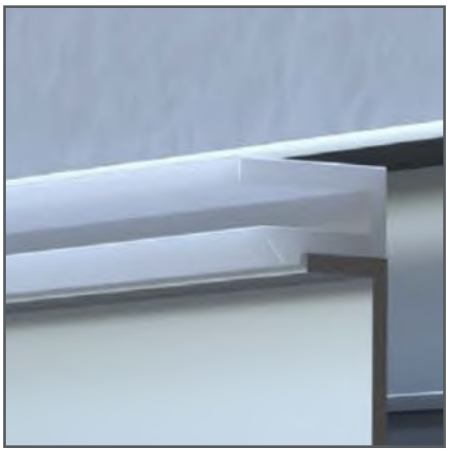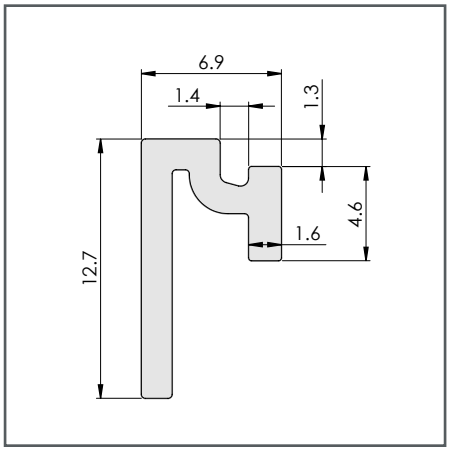
DIN 16941:2021-11	Nominal Size Range (mm)															
Tolerance Series	Tolerance of wall thickness						Tolerances of length measurements									
	1.2	1.2-2.5	2.5-4	4-6.5	6.5-10	>10	<3	3-6	6-10	10-18	18-30	30-50	50-80	80-120	120-250	250-400
2A & 2B	±0.2	±0.3	±0.4	±0.5	±0.6	±0.8%	±0.3	±0.4	±0.5	±0.6	±0.7	±0.8	±1.0	±1.2	±2.0	±3.0