# Systèmes MOX - documentation technique

assembly-manual-sole-en.pdf

Traduction technique : consultez les dessins originaux et les pages de référence pour les dimensions.

# Page source 1

GUIDE D'ASSEMBLAGE DES SEMELLES MOX

1 Placez les pièces de fixation murale à intervalles de 50 cm et marquez le mur à partir des trous de vis.

2 Percez les points que vous avez déjà marqués.

3 Placez les chevilles appropriées en fonction du matériau du mur dans les trous percés.

4 Vissez les pièces de fixation murale aux endroits percés à intervalles de 50 cm.

5 Assemblez le profilé sur les pièces de fixation murale comme sur la photo.

6 Assurez-vous que les clous profilés et les clous de la pièce de fixation sont complètement reliés les uns aux autres et assurez-vous que la semelle profilée est fixée au sol.

7 Fixer les outils de fixation murale de manière à ce qu'ils soient fermés aux coins et assembler le coin en combinant les outils avec les profilés pour assurer la rotation des coins extérieurs.

8 Assurez-vous que les profils et les outils de combinaison de coins sont complètement fixés les uns aux autres au niveau des coins extérieurs.

9 Fixer les outils de fixation murale de manière à ce qu'ils soient fermés aux coins et assembler le coin en combinant les outils avec les profilés pour assurer la rotation des coins intérieurs.

10 Assurez-vous que les profils et les outils de combinaison de coins sont complètement fixés les uns aux autres au niveau des coins internes.

11 Assemblez les outils de recouvrement avec les profilés pour garantir que le mur se termine correctement.

12 Assurez-vous que les profilés et les outils de recouvrement sont complètement fixés les uns aux autres aux extrémités du mur.

Page 1/1

# Dessins originaux et pages de référence

# SOLE ASSEMBLY GUIDE

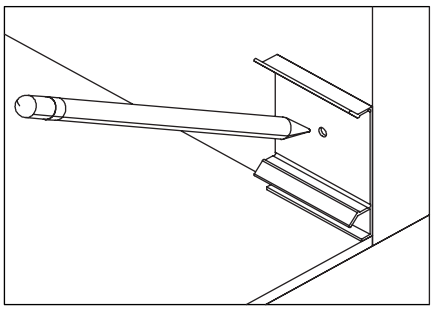

1 Place the wall fixation parts at 50cm intervals and mark the wall from the screw holes.

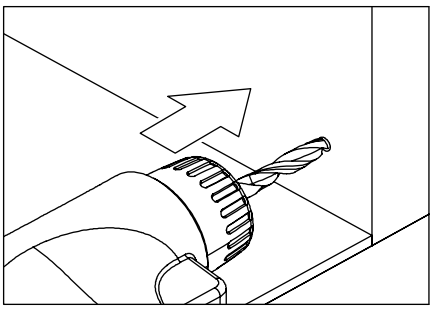

2 Drill the points that you have already marked.

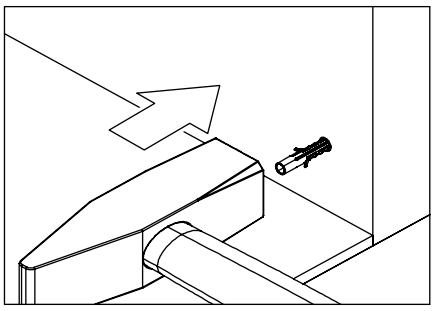

3 Place the correct dowels according to the wall material into the drilled holes.

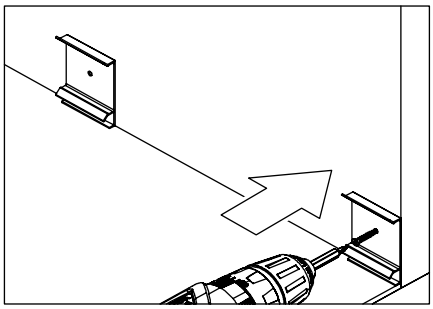

4 Screw the wall fixation parts to the places that are drilled at 50cm intervals.

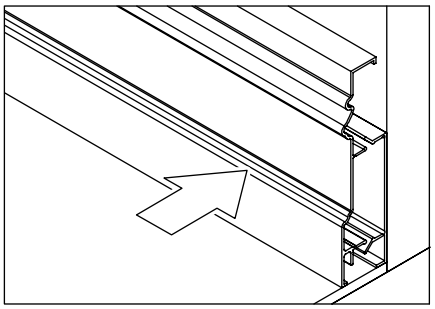

5 Assemble the profile on the wall fixation parts just like in the picture.

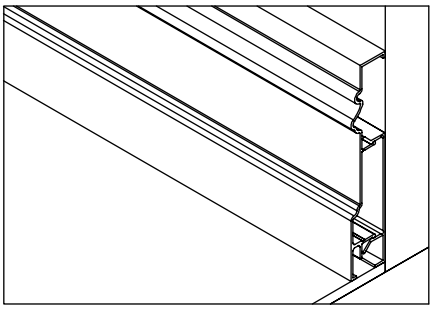

6 Make sure that the profile nails and the fixation part's nails are completely connected to each other and be sure that the profile sole is fixed to the floor.

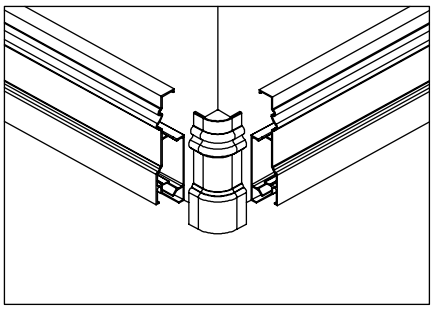

7 Affix the wall fixation tools in the manner that will be closed to the corners and assemble the corner combining tools with the profiles to ensure the rotating of external corners.

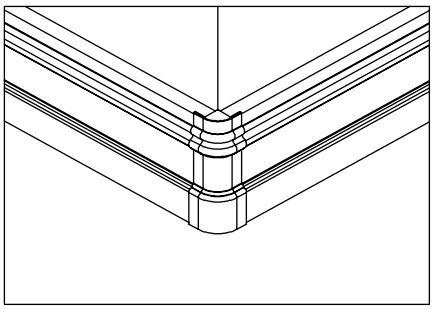

8 Make sure that profiles and corner combining tools are fixed to each other completely at the external corners.

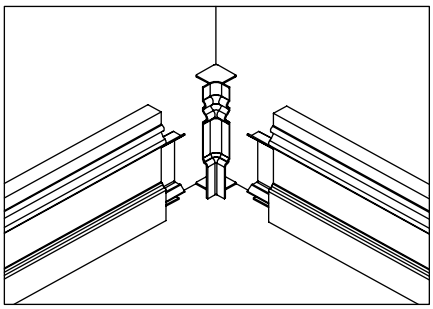

9 Affix the wall fixation tools in the manner that will be closed to the corners and assemble the corner combining tools with the profiles to ensure the rotating of internal corners.

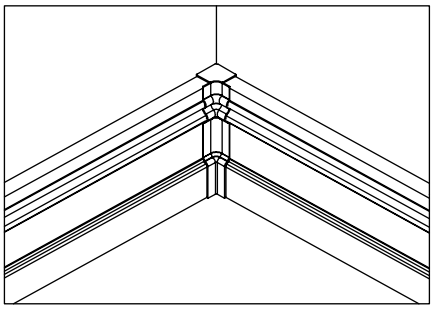

10 Make sure that profiles and corner combining tools are fixed to each other completely at the internal corners.

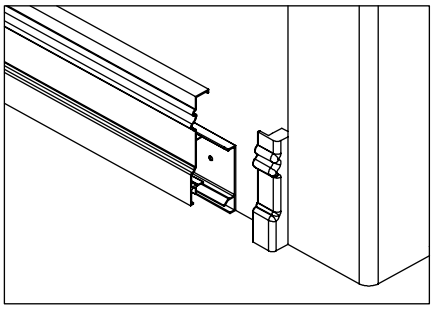

11 Assemble the cap tools with the profiles to ensure the wall ends properly.

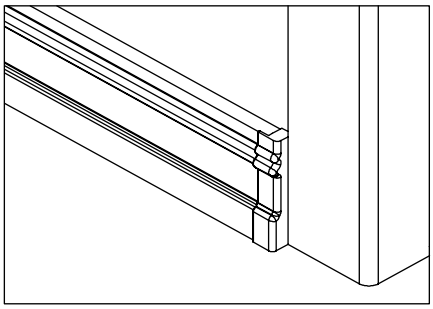

12 Make sure that profiles and cap tools are fixed to each other completely at the ends of the wall.