Systèmes MOX - documentation technique

assembly-manual-mps-l-en.pdf

Traduction technique : consultez les dessins originaux et les pages de référence pour les dimensions.

Page source 1

GUIDE D'ASSEMBLAGE Mps-L

Choisissez le bon profil en fonction de l'épaisseur du carrelage.

2 Appliquer le joint et placer l'ancrage des profilés en conséquence.

3 Appuyez sur le profilé jusqu'à ce qu'il soit fixé au joint.

Appliquer le joint aux endroits où seront placées les céramiques.

5 Placez les carreaux sur le profilé en vous assurant que leurs bords s'adaptent au profilé et affleurent.

6 Couper les profils à 45 degrés pour les coins extérieurs.

Alignez les profilés aux coins extérieurs et enfoncez-les dans le joint.

8 Placez les carreaux sur le profilé en vous assurant que leurs bords s'adaptent au profilé et affleurent.

9 Couper les profils à 45 degrés pour les coins internes.

10 Alignez les profilés au niveau des coins internes et enfoncez-les dans le joint.

11 Placez les carreaux sur le profilé en vous assurant que leurs bords s'adaptent au profilé et affleurent.

Page 1/1

Dessins originaux et pages de référence

MPS-L ASSEMBLY GUIDE

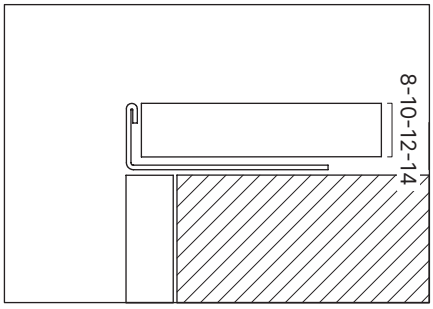

1 Pick the correct profile according to the tile thickness.

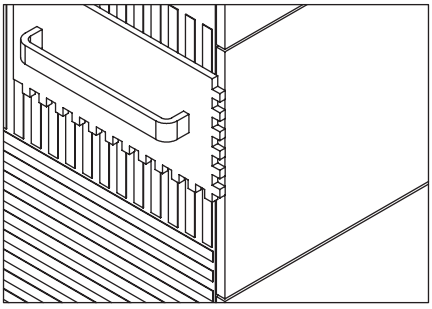

2 Apply joint and place the profiles anchor accordingly.

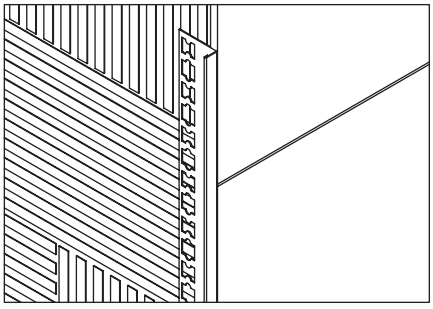

3 Press the profile until it is fixed to the joint.

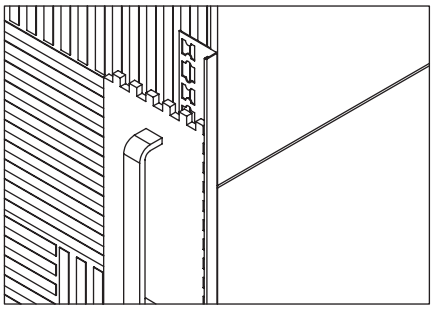

4 Apply joint to the places where the ceramics will be placed.

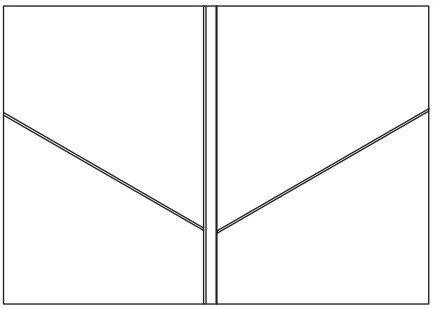

5 Place the tiles on the profile, making sure that their edges fit the profile and are flush.

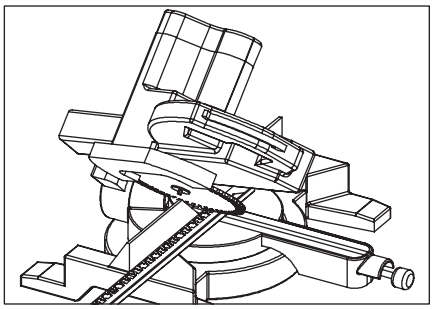

6 Cut profiles 45 degrees for external corners.

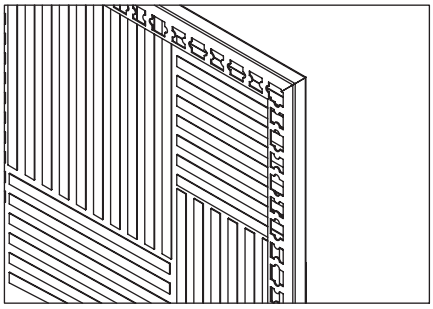

7 Align the profiles at the external corners and press them into the joint.

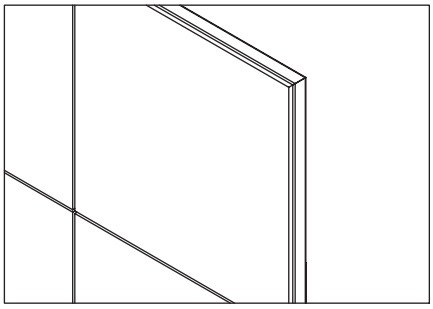

8 Place the tiles on the profile, making sure that their edges fit the profile and are flush.

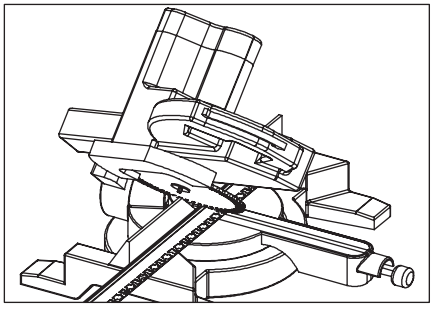

9 Cut profiles 45 degrees for internal corners.

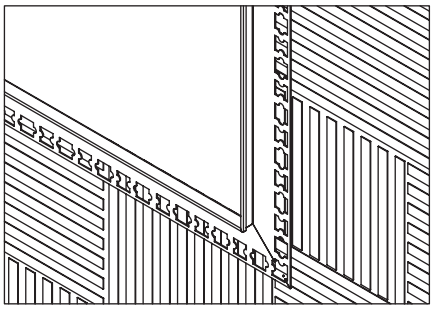

10 Align the profiles at the internal corners and press them into the joint.

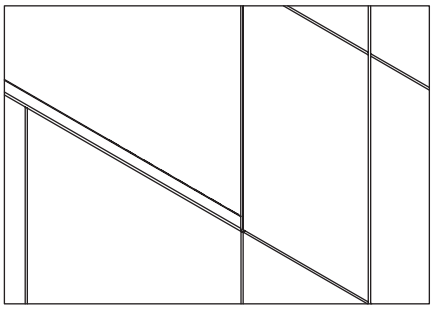

11 Place the tiles on the profile, making sure that their edges fit the profile and are flush.