Systèmes MOX - documentation technique

assembly-manual-leux-en.pdf

Traduction technique : consultez les dessins originaux et les pages de référence pour les dimensions.

Page source 1

GUIDE DE MONTAGE Leux

1 L'installation peut être effectuée avec des vis ou de la colle silicone.

L'application correcte doit être soigneusement identifiée en fonction du matériau du mur.

2 Placez les chevilles appropriées en fonction du matériau du mur dans les trous percés.

3 Vissez les pièces de fixation murale aux endroits percés à intervalles de 50 cm.

4 Insérez les bandes LED dans les fentes en haut et en bas du profilé.

5 Faites glisser pour connecter le diffuseur inférieur au capot avant.

6 Connectez les bandes LED, le driver et le driver au secteur.

Les câbles peuvent être transportés à l'intérieur des profils pour les connexions multi-disques.

Consultez les électriciens locaux pour obtenir des résultats précis.

7 Appuyez le capot avant contre la plaque arrière jusqu'à ce qu'il s'enclenche.

8 Insérez le diffuseur supérieur.

9 Appliquez de l'adhésif sur les coins internes pour les fixer en position.

10 Appliquez de l'adhésif sur les coins externes pour les fixer en position.

11 Appliquez de l'adhésif sur les pièces d'extrémité pour les fixer en position.

Page 1/2

Page source 2

COUPE ET EXTENSION DE BANDE LED

Pour le bon fonctionnement de l'emplacement indiqué dans le

la bande LED, découpée uniquement à partir du schéma e.

Pour éviter la déconnexion b à l'endroit indiqué

entre la bande LED, soudez uniquement d dans le dessin d'échantillon.

SCHÉMA DE CÂBLAGE DE LA BANDE LED

Contrôleur MOX RVB

RG Dim Wifi

GB mmer

Pilote / Transformation

mer

Page 2/2

Dessins originaux et pages de référence

LEUX ASSEMBLY GUIDE

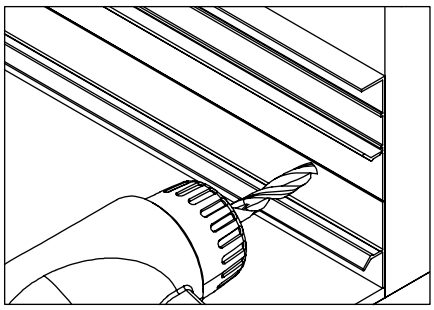

1 Installation can be done with screws or silicone glue. The correct application must be carefully identified according to the wall material.

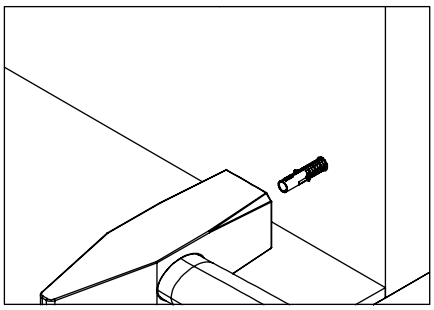

2 Place the correct dowels according to the wall material into the drilled holes.

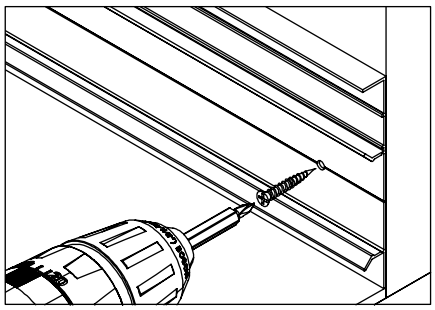

3 Screw the wall fixation parts to the places that are drilled at 50cm intervals.

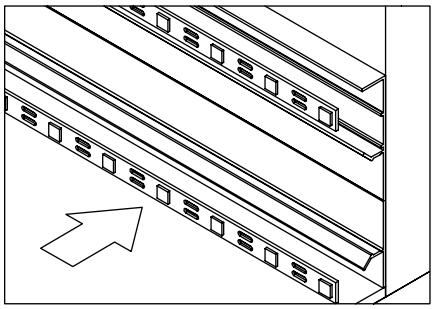

4 Insert the LED strips into the slots at the top and bottom of the profile.

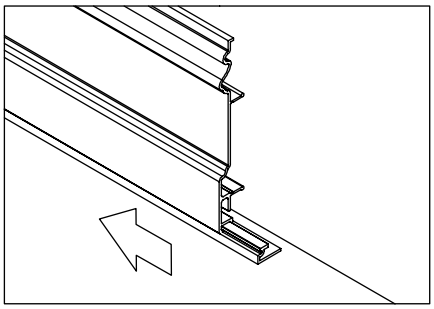

5 Slide to connect the bottom diffuser to the front cover.

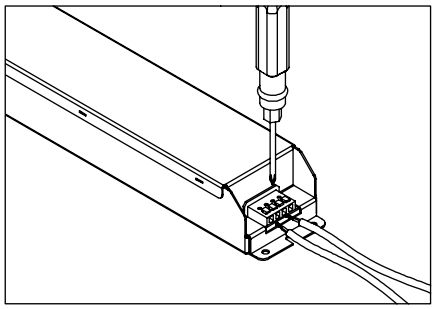

6 Connect the LED strips and the driver and the driver to the mains. Cables can be carried within the profiles for multi-drive connections. Consult local electricians to obtain accurate results.

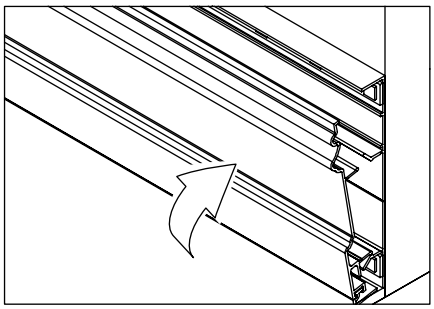

7 Press the front cover against the back plate until itclicks into place.

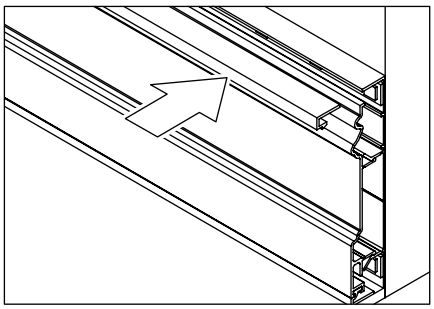

8 Insert the top diffuser.

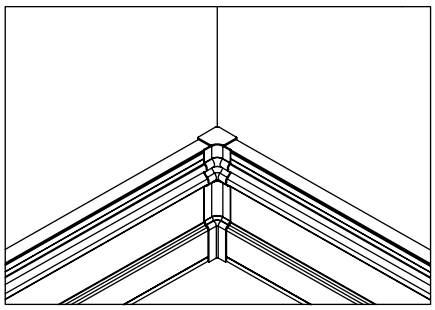

9 Apply adhesive to the internal corners to secure them in position.

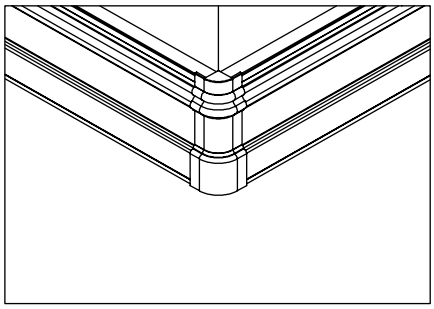

10 Apply adhesive to the external corners to secure them in position.

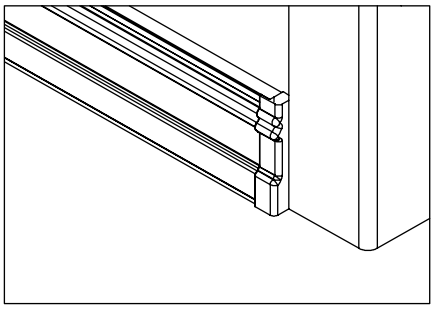

11 Apply adhesive to the ending parts to secure them in position.

LED STRIP CUTTING & EXTENDING

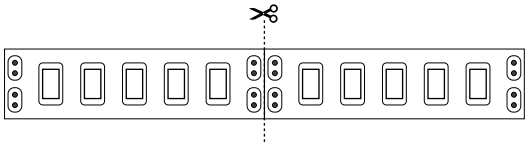

For correct operation of the LED Strip, cut only from the location indicated in the diagram.

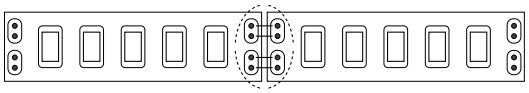

To avoid disconnection between the LED Strip, solder only at the location indicated in the sample drawing.
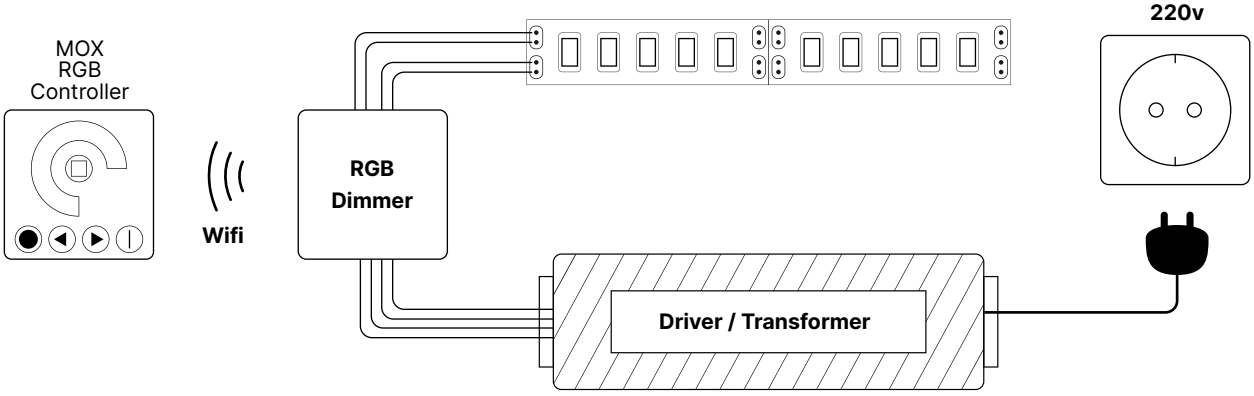
LED STRIP WIRING DIAGRAM