MOX Systems - tekninen dokumentaatio

assembly-manual-mps-tb-en.pdf

Tekninen käännös: katso mitat alkuperäisistä piirustuksista ja viitesivuista.

Lähdesivu 1

Mps-Tb ASENNUSOPAS

Valitse oikea profiili lattian paksuuden mukaan.

2 Kiinnitä liitos ja kiinnitä profiilit vastaavasti.

3 Paina profiilia, kunnes se kiinnittyy liitokseen.

4 Levitä sauma paikkoihin, joihin lattia asennetaan.

5 Aseta ja kohdista lattia profiiliin.

6 Leikkaa profiilit 45 astetta ulkokulmia varten.

Kohdista profiilit ulkokulmista ja paina ne liitokseen.

8 Aseta ja kohdista lattia profiiliin.

9 Leikkaa profiilit 45 astetta sisäkulmia varten.

10 Kohdista profiilit sisäkulmissa ja paina ne liitokseen.

11 Aseta ja kohdista lattia profiiliin.

Sivu 1/1

Alkuperäiset piirustukset ja viitesivut

MPS-TB ASSEMBLY GUIDE

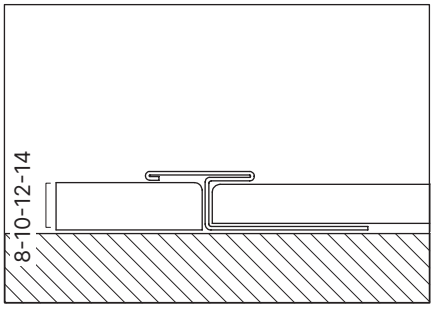

1 Pick the correct profile according to the flooring thickness.

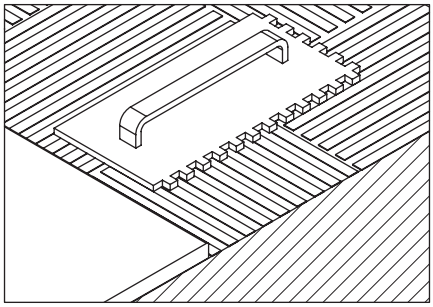

2 Apply joint and place the profiles anchor accordingly.

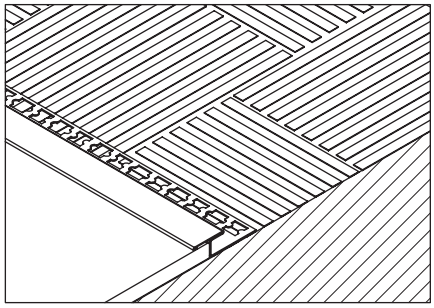

3 Press the profile until it is fixed to the joint.

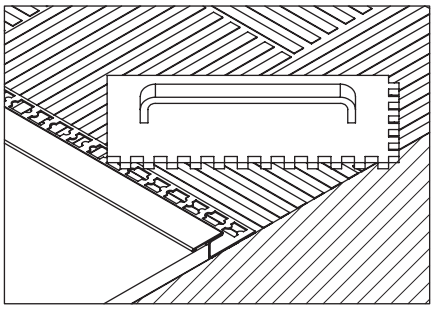

4 Apply joint to the places where the flooring will be placed.

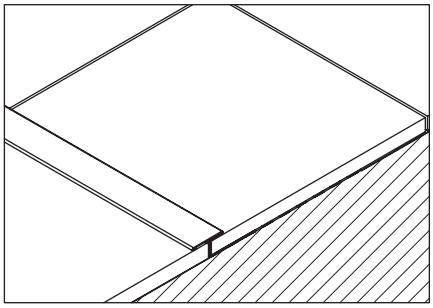

5 Place and align the flooring to the profile.

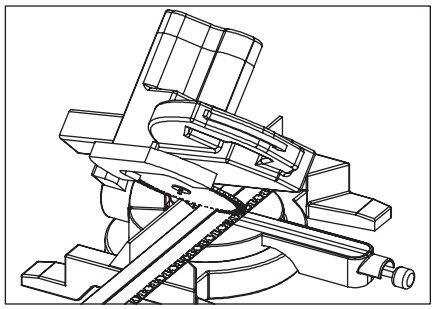

6 Cut profiles 45 degrees for external corners.

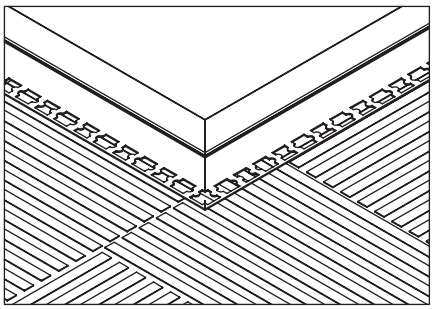

7 Align the profiles at the external corners and press them into the joint.

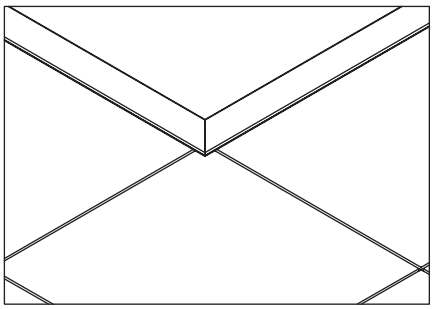

8 Place and align the flooring to the profile.

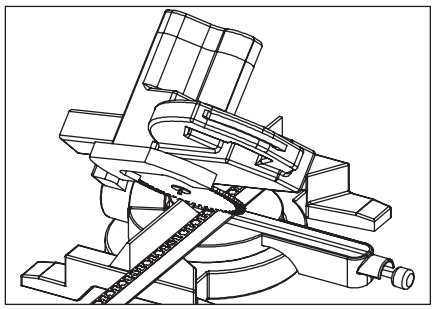

9 Cut profiles 45 degrees for internal corners.

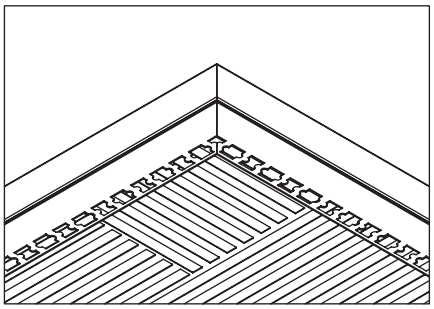

10 Align the profiles at the internal corners and press them into the joint.

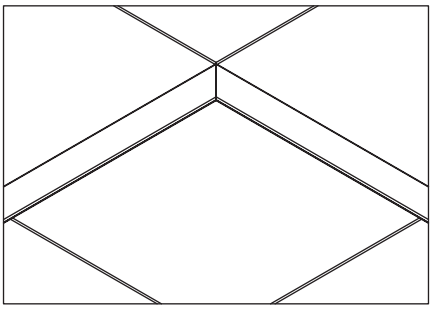

11 Place and align the flooring to the profile.