# MOX Systems - tekninen dokumentaatio

assembly-manual-mps-f-en.pdf

Tekninen käännös: katso mitat alkuperäisistä piirustuksista ja viitesivuista.

# Lähdesivu 1

Mps-F ASENNUSOPAS

1 Valitse oikea profiili laatan paksuuden mukaan.

2 Kiinnitä liitos ja kiinnitä profiilit vastaavasti.

3 Paina profiilia, kunnes se kiinnittyy liitokseen.

4 Levitä sauma paikkoihin, joihin keramiikka asetetaan.

5 Aseta laatat profiiliin varmistaen, että niiden reunat sopivat profiiliin ja ovat samalla tasolla.

6 Leikkaa profiilit 45 astetta ulkokulmia varten.

7 Kohdista profiilit ulkokulmista ja paina ne liitokseen.

8 Aseta laatat profiiliin varmistaen, että niiden reunat sopivat profiiliin ja ovat samalla tasolla.

9 Leikkaa profiilit 45 astetta ulkokulmia varten.

10 Kohdista profiilit sisäkulmissa ja paina ne liitokseen.

11 Aseta laatat profiiliin varmistaen, että niiden reunat sopivat profiiliin ja ovat samalla tasolla.

Sivu 1/1

# Alkuperäiset piirustukset ja viitesivut

# MPS-F ASSEMBLY GUIDE

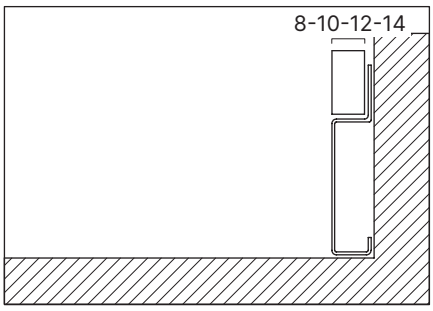


1 Pick the correct profile according to the tile thickness.

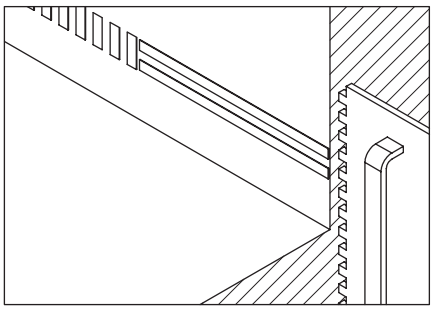

2 Apply joint and place the profiles anchor accordingly.

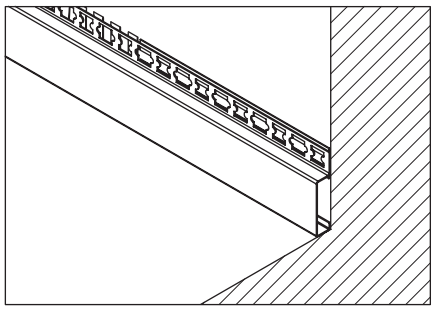

3 Press the profile until it is fixed to the joint.

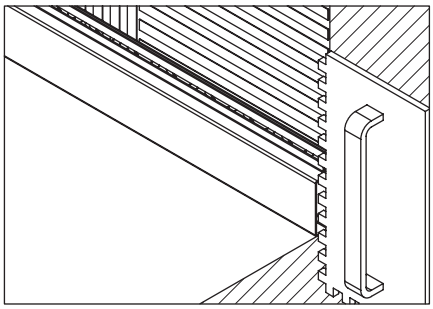

4 Apply joint to the places where the ceramics will be placed.

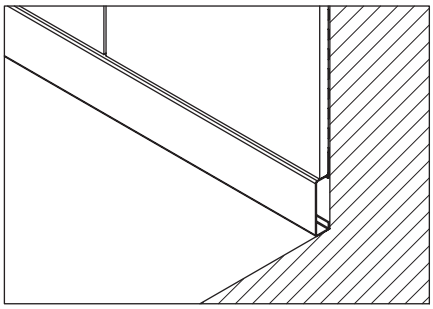

5 Place the tiles on the profile, making sure that their edges fit the profile and are flush.

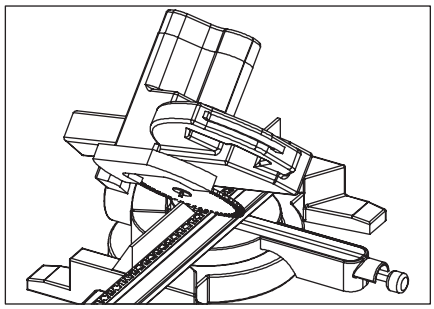

6 Cut profiles 45 degrees for external corners.

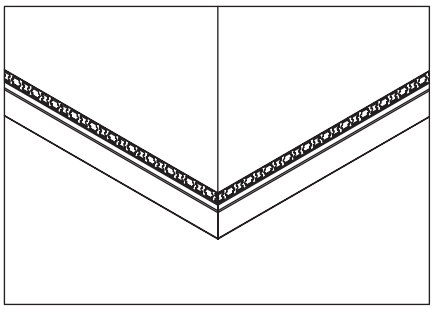

7 Align the profiles at the external corners and press them into the joint.

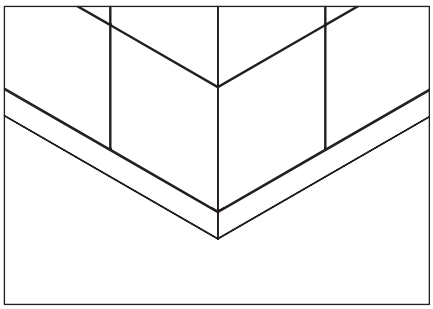

8 Place the tiles on the profile, making sure that their edges fit the profile and are flush.

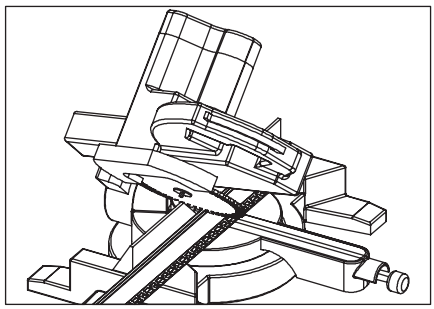

9 Cut profiles 45 degrees for external corners.

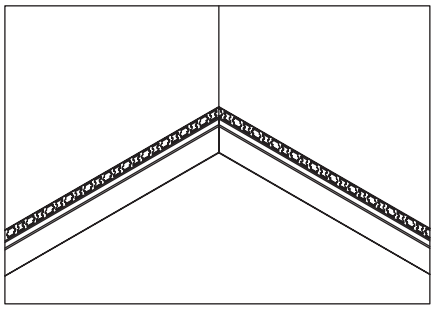

10 Align the profiles at the internal corners and press them into the joint.

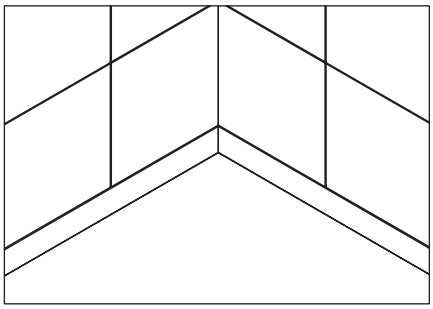

11 Place the tiles on the profile, making sure that their edges fit the profile and are flush.