MOX Systems - tehniline dokumentatsioon

assembly-manual-mps-l-en.pdf

Tehniline tõlge: vaadake mõõtmeid originaaljoonistelt ja viitelehtedelt.

Lähteleht 1

Mps-L MONTEERIMISJUHEND

Valige õige profiil vastavalt plaadi paksusele.

2 Kinnitage vuuk ja kinnitage profiilid vastavalt.

3 Vajutage profiili, kuni see on liigendi külge kinnitatud.

Kandke vuuk keraamika paigaldamise kohtadele.

5 Asetage plaadid profiilile, veendudes, et nende servad sobivad profiiliga ja on tasased.

6 Lõika profiilid välisnurkade jaoks 45 kraadi.

Joondage profiilid välisnurkades ja suruge need ühenduskohta.

8 Asetage plaadid profiilile, veendudes, et nende servad sobivad profiiliga ja on tasased.

9 Lõika profiilid sisenurkade jaoks 45 kraadi.

10 Joondage profiilid sisenurkades ja suruge need ühenduskohta.

11 Asetage plaadid profiilile, veendudes, et nende servad sobivad profiiliga ja on tasapinnalised.

Lehekülg 1/1

Originaaljoonised ja viitelehed

MPS-L ASSEMBLY GUIDE

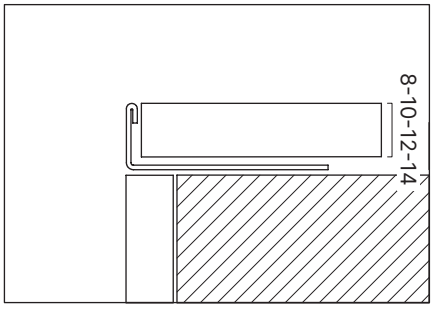

1 Pick the correct profile according to the tile thickness.

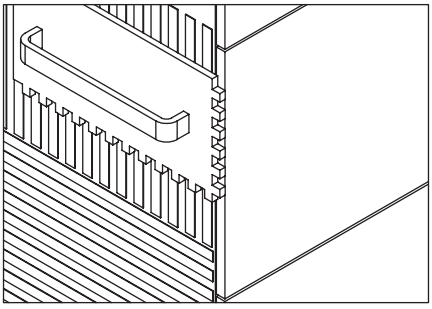

2 Apply joint and place the profiles anchor accordingly.

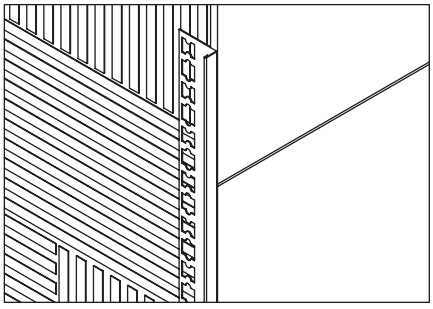

3 Press the profile until it is fixed to the joint.

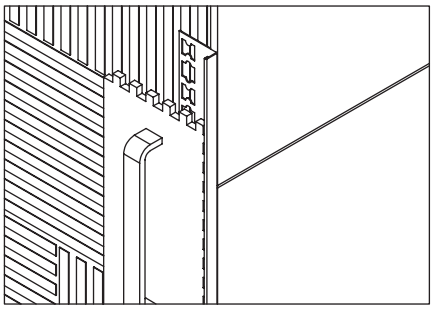

4 Apply joint to the places where the ceramics will be placed.

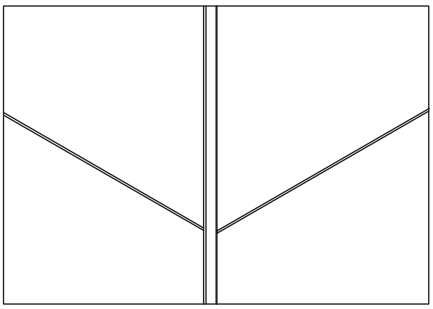

5 Place the tiles on the profile, making sure that their edges fit the profile and are flush.

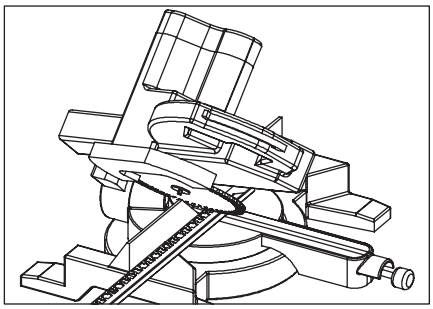

6 Cut profiles 45 degrees for external corners.

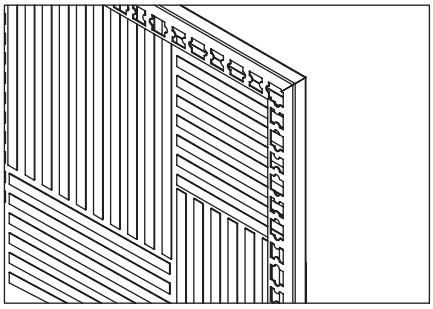

7 Align the profiles at the external corners and press them into the joint.

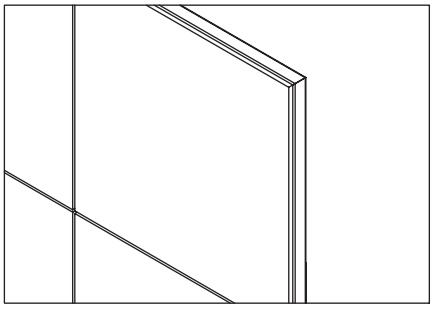

8 Place the tiles on the profile, making sure that their edges fit the profile and are flush.

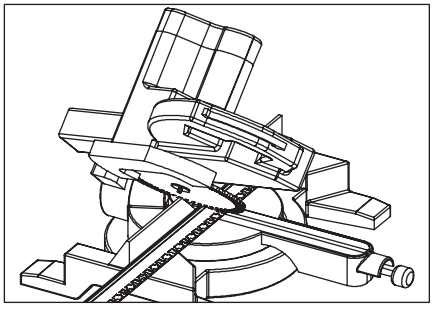

9 Cut profiles 45 degrees for internal corners.

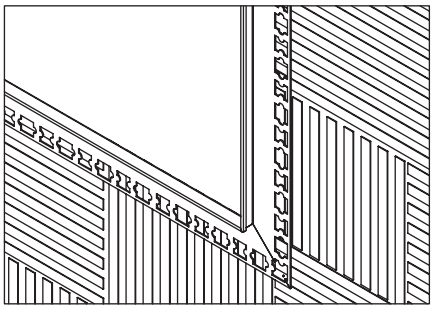

10 Align the profiles at the internal corners and press them into the joint.

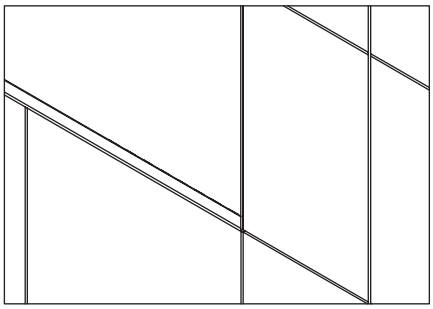

11 Place the tiles on the profile, making sure that their edges fit the profile and are flush.