Sistemas MOX - documentación técnica

datasheet-luceo-en.pdf

Traducción técnica: consulte los dibujos originales y las páginas de referencia para conocer las dimensiones.

Página fuente 1

Hoja de datos del producto

Fabricante de sistemas de perfiles Mox.

Título del documento Diseño y calidad: Luceo

Nombre del producto Luceo

Descripción del producto: Rodapié LED de aluminio

Número de artículo LCE

Área de uso Público, Oficina, Residencial

Material EN AW 6463 T6, EN AW 6061 T6

Longitud 2500 mm

Superficie con recubrimiento en polvo, anodizado y cromado.

El rodapié LED de aluminio Luceo se prefiere principalmente en proyectos exclusivos debido a su característica de iluminación decorativa.

También se puede utilizar como luz de guía en lugares oscuros.

Además de su función de iluminación, también cubre los defectos en las juntas de suelos y paredes.

Previene la acumulación de suciedad y organismos nocivos para proporcionar un uso higiénico y saludable durante muchos años.

Con la zona hueca en su diseño recoge los cables de teléfono, electricidad e internet para organizar tu ambiente.

Es extremadamente resistente y duradero ya que se produce con materia prima de alta calidad y tiene paredes gruesas.

A diferencia de sus competidores, se destaca por su espesor de recubrimiento y calidad de anodizado, y por su aplicación de pretratamiento que brinda resistencia a la corrosión en pintura en polvo electrostática.

Luceo tiene una apariencia sencilla y minimalista con su forma delgada.

Con su método de aplicación empotrado o básico, puede colocarse a ras de pared o utilizarse como rodapié tradicional.

El rodapié LED de aluminio Luceo se puede instalar fácilmente fijando el perfil trasero a la pared con tornillos e instalando las tiras LED en las ranuras y luego el driver.

La aplicación se completará montando el perfil frontal con su sistema de cierre a presión junto con los difusores.

Según el área de aplicación, las tiras de LED se pueden utilizar dentro de ambas ranuras, en la ranura superior o en la ranura inferior por separado.

Para aplicaciones a ras de pared, se pueden colocar tablones de madera, paneles de yeso o revestimientos cerámicos en la parte superior del producto.

Las esquinas se pueden ensamblar cortando el perfil a 45 grados.

Se pueden utilizar cubiertas especiales para bloquear la luz no deseada en los bordes de las esquinas.

El rodapié LED de aluminio Luceo tiene opciones de anodizado mate, anodizado brillante, anodizado químico satinado brillante y pintura en polvo electrostático.

Si bien se encuentran disponibles recubrimientos de color anodizado plateado, amarillo, inoxidable, bronce y negro, también se puede pintar según el código RAL deseado con pintura en polvo electrostática.

Página 1/3

Garantía

Este producto tiene una garantía de 5 años a partir de la fecha de recepción, excepto por los errores del usuario que se detallan a continuación:

Daños por impacto Daños por rayado Daños por contacto con sustancias abrasivas o productos químicos de limpieza Daños por contacto prolongado con agua Daños por exposición a temperaturas intensas Daños por montaje

LANOITANRETNI FORANODIZADO ETIQUETA DE CALIDAD INDUSTRIAL TS-EN 755-8 TS-EN 755-9 TS 4922

Página fuente 2

HOJA DE DATOS DE ALEACIÓN

EN AW 6463 T6 [AlMg0.7Si]

Lugar de uso

La aleación EN AW-6463 es una aleación de extrusión ampliamente utilizada, adecuada para aplicaciones donde sólo se requieren propiedades de resistencia modestas.

Las piezas pueden ser

producido con una buena calidad superficial, adecuado para muchas operaciones de recubrimiento.

Los campos de aplicación típicos son muebles, materiales de acabado, ventanas y puertas,

acabado de carrocerías, construcción de fachadas, columnas de iluminación y mástiles de banderas.

Composición química según EN573-3 (% en peso, resto Al)

Si Fe Cu Mn Mg Cr Zn Ti Al

0,20 - 0,60 Máx 0,15 0,2 Máx 0,5 0,45 - 0,9 - Máx 0,05 Máx 0,1 Resto

Propiedades mecánicas según EN755-2

Templado* Espesor de la pared e*** Límite elástico Resistencia a la tracción Elongación Dureza Brinell

- e* mm Rp0,2 min Mpa Rm min Mpa Min A50mm % - Max A % HB**

T4 e≤50 75 125 14 - 12 46

T5 e≤50 150 110 8 - 6 60

T6 e≤50 195 160 10 - 8 74

* Designación de temperamento según EN515: T4: envejecido naturalmente hasta una condición estable, T5: enfriado a partir de una operación de formación a temperatura elevada y

envejecido artificialmente, tratado térmicamente con solución T6, templado y envejecido artificialmente,

** Los valores de dureza son sólo a título indicativo.

*** Para diferentes espesores de pared dentro de un perfil, las propiedades más bajas especificadas se considerarán válidas para toda la sección transversal del perfil.

Propiedades físicas (valores aproximados, 20°C)

Densidad Rango de fusión Eléctrico Térmico Coeficiente de Módulo de

(kg/m³) (°C) conductividad conductividad elasticidad térmica

2700 585-650 (MS/m) (W/m.K) expansión (GPa)

28-34 200-220 10^{-6}/K ~70

Soldabilidad[1]

Gas: 3 TIG: 2 MIG: 2

Materiales de aportación habituales (EN ISO18273): SG-AlMg5Cr(A) o AlSi5, y AlMg3 cuando el producto deba anodizarse.

Debido al aporte de calor durante la soldadura, el

Las propiedades mecánicas se reducirán aproximadamente en un 50% (ref.

EN1999-1).

Características de mecanizado[1]: T4 Temper 3 / T5, T6 Temper 2

Propiedades del revestimiento[1] Anodizado duro/protector: 1 / Anodizado decorativo / brillante / de color: 2

Resistencia a la corrosión[1] General: 1 Marina: 2

[1]Calificación relativa que va desde 1-muy buena hasta 6-inadecuada

Página 2/3

Página fuente 3

Tira difusora LED transparente de PVC

Cinta métrica, sin ángulo Cinta métrica, sin

Tolerancias de la sierra Tolerancias de la sierra (corte en línea)

prueba de ángulo de prueba

DIN 16941:2021-11 Tolerancia del diámetro circular y alturas de chaflán (mm) DIN 16941:2021-11 4 Tolerancia de distorsión TV

Serie de tolerancia 3 3-6 6-10 10-18 30-50 50-80 >50 LÍNEA MOX de tolerancia <30 30-60 60-120 120-180 180-250 >250

2A y 2B ±0,5 ±20% ±18% ±15% ±15% ±12% ±10% 2A, 3A, 4A 5° 4° 3°30’ 3° 2°30’ 2°

DIN 16941:2021-11 Rango de tamaños nominales (mm)

Tolerancia de espesor de pared Tolerancias de medidas de longitud

Serie de tolerancia

2A y 2B ±0,2 ±0,3 ±0,4 ±0,5 ±0,6 ±0,8% ±0,3 ±0,4 ±0,5 ±0,6 ±0,7 ±0,8 ±1,0 ±1,2 ±2,0 ±3,0

Página 3/3

Dibujos originales y páginas de referencia.

Product Datasheet

Manufacturer	Mox Profile Systems
Document Title	Design and quality: Luceo
Product Name	Luceo
Product Description	Aluminium LED Skirting Board
Item No	LCE
Area of Use	Public, Office, Residential
Material	EN AW 6463 T6, EN AW 6061 T6
Length	2500mm
Surface	Powder Coated, Anodised, Chrome Plated

Luceo aluminium LED skirting board is mostly preferred in exclusive projects through its decorative lighting feature. It can also be used as a guiding light in dark places. In addition to its illumination feature, it also covers the defects in floor and wall joints. It prevents dirt accumulation and harmful organisms to provide hygienic and healthy use for many years. With the hollow area in its design, it collects the telephone, electricity and internet cables to organize your environment. It is extremely durable and long-lasting since it is produced from high quality raw material and has thick walls. Unlike its competitors, it stands out with its coating thickness and quality of anodizing, and with its pretreatment application that provides resistance to corrosion in electrostatic powder painting. Luceo has a plain and minimal appearance with its slim form. With its built-in or basic application methods, it can be flush to wall or used as a traditional skirting board. Luceo aluminium LED skirting board can be easily installed by fixing the rear profile to the wall with screws and installing the LED strips to the grooves then the driver. Application will be completed by mounting the front cover profile with its snap lock system along with the diffusers. According to the application area, LED strips can be used inside both grooves, top groove or bottom groove separately. For flush with wall application, wood planks, drywall or ceramic platings can be placed on the top of the product. Corners can be assembled by cutting the profile to 45 degrees. Special covers can be used to block the unwanted light in corner edges. Luceo aluminum LED skirting board has matte anodized, bright anodized, satin chemical bright anodized and electrostatic powder painting options. While silver, yellow, inox, bronze and black anodized color coatings are available, it can also be painted to the desired RAL code with electrostatic powder painting.

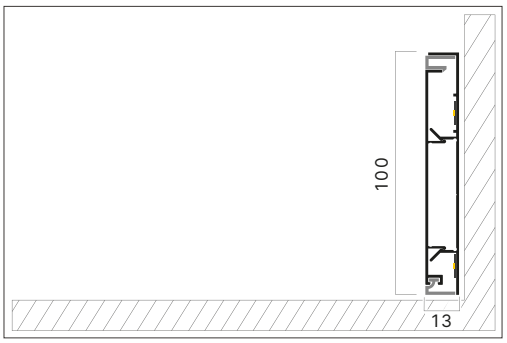

Warranty

This product is under warranty for 5 years from the date of receipt except for the user errors as listed below:

Damage caused by impact
Damage caused by scratching
Damage caused by abrasive substance or chemical cleaning agents contact
Damage caused by prolonged contact with water
Damage caused by exposure to intense temperature
Damage caused by montage

TS-EN 755-8 TS-EN 755-9 TS 4922

ALLOY DATASHEET

EN AW 6463 T6 [AlMg0.7Si]

Place Of Use

The alloy EN AW-6463 is a widely used extrusion alloy, suitable for applications where only modest strength properties are required. Parts can be produced with a good surface quality, suitable for many coating operations. Typical application fields are furniture, finishing materials, windows and doors, car body finishing, facade construction, lighting columns and flagpoles.

Chemical composition according to EN573-3 (weight%, remainder Al)

Si	Fe	Cu	Mn	Mg	Cr	Zn	Ti	Al
0,20 - 0,60	Max 0,15	0,2	Max 0,5	0,45 - 0,9	-	Max 0,05	Max 0,1	Rest

Mechanical properties according to EN755-2

Temper*	Wall Thickness e***	Yield Stress	Tensile Strength	Elongation	Brinell Hardness
-	e* mm	Rp0,2 min Mpa	Rm min Mpa	Min A50mm % - Max A %	HB**
T4	e≤50	75	125	14 - 12	46
T5	e≤50	150	110	8 - 6	60
T6	e≤50	195	160	10 - 8	74

* Temper designation according to EN515: T4-Naturally aged to a stable condition, T5-cooled from an elevated temperature forming operation and artificially aged, T6-Solution heat treated, quenched and artificially aged,

** Hardness values are for indication only,

*** For different wall thicknesses within one profile, the lowest specified properties shall be considered as valid for the whole profile cross section.

Physical properties (approximate values, 20°C)

Density (kg/m^3)	Melting range (°C)	Electrical conductivity (MS/m)	Thermal conductivity (W/m.K)	Co-efficient of thermal expansion 10^{-6}/K	Modulus of elasticity (GPa)
2700	585-650	28-34	200-220	23.4	~70

Weldability[1]

Gas: 3 TIG: 2 MIG: 2

Typical filler materials (EN ISO18273): SG-AlMg5Cr(A) or AlSi5, and AlMg3 when the product has to be anodised. Due to the heat input during welding the mechanical properties will be redured by approximately 50% (ref. EN1999-1).

Machining characteristics[1]: T4 Temper 3 / T5, T6 Temper 2

Coating properties[1] Hard/protective anodising: 1 / Decorative / bright / colour anodising: 2

Corrosion resistance[1] General: 1 Marine: 2

[1]Relative qualification ranging from 1-very good to 6-unsuitable

Pvc Transparent Led Diffuser Strip

Saw Tolerances							Measuring tape, no angle test	Saw Tolerances (Inline Cut)							Measuring tape, no angle test
<500	>500	>1000	>1500	>2000	>3000	>4000	>4500	<500	>500	>1000	>1500	>2000	>3000	>4000	>4500
±0.3	±0.5	±1.0	±1.5	±2.0	±3.0	±4.0	±0.1%	±0.3	±0.5	±1.0	±1.5	±2.0	±3.0	±4.0	±0.1%

DIN 16941:2021-11	Tolerance of the circular diameter and chamfer heights (mm)							DIN 16941:2021-11	4 Distortion tolerance TV					
Tolerance Series	3	3-6	6-10	10-18	30-50	50-80	>50	Tolerance Line	<30	30-60	60-120	120-180	180-250	>250
2A & 2B	±0.5	±20%	±18%	±15%	±15%	±12%	±10%	2A, 3A, 4A	5°	4°	3°30′	3°	2°30′	2°
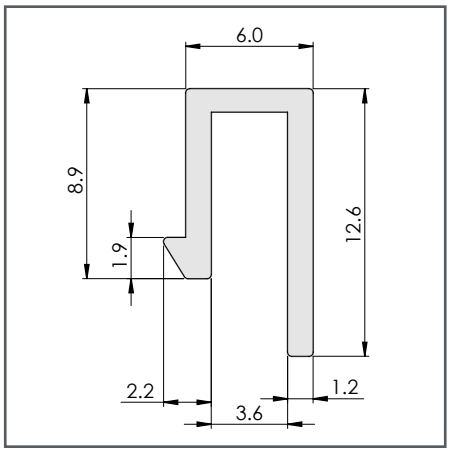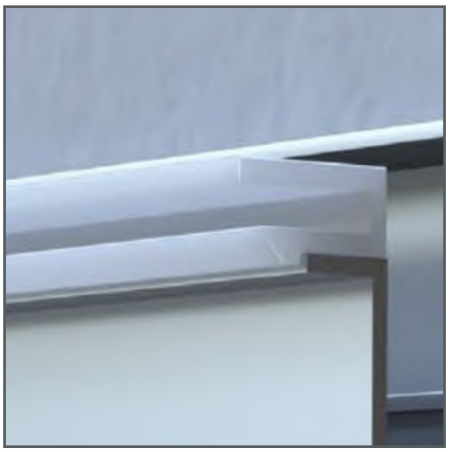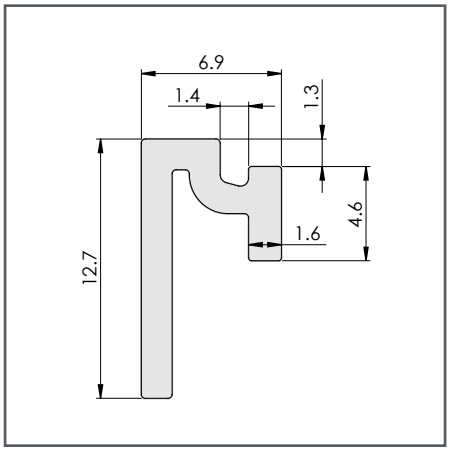
DIN 16941:2021-11	Nominal Size Range (mm)															
Tolerance Series	Tolerance of wall thickness						Tolerances of length measurements									
	1.2	1.2-2.5	2.5-4	4-6.5	6.5-10	>10	<3	3-6	6-10	10-18	18-30	30-50	50-80	80-120	120-250	250-400
2A & 2B	±0.2	±0.3	±0.4	±0.5	±0.6	±0.8%	±0.3	±0.4	±0.5	±0.6	±0.7	±0.8	±1.0	±1.2	±2.0	±3.0