Sistemas MOX - documentación técnica

assembly-manual-sentio-en.pdf

Traducción técnica: consulte los dibujos originales y las páginas de referencia para conocer las dimensiones.

Página fuente 1

GUÍA DE MONTAJE DE Sentio

1 Coloque las herramientas de fijación a la pared a intervalos de 50 cm y marque la pared desde los orificios para los tornillos.

2 Taladra los puntos que ya has marcado.

3 Coloque los tacos correctos según el material de la pared en los agujeros perforados.

4 Atornille las herramientas de fijación a la pared en los lugares perforados a intervalos de 50 cm.

5 Monte el perfil en las herramientas de fijación a la pared como en la imagen.

6 Asegúrese de que los clavos del perfil y los clavos de la herramienta de fijación estén completamente conectados entre sí y asegúrese de que la suela del perfil esté fijada al piso.

7 Corte los perfiles a 45 grados para las esquinas exteriores.

8 Fije las herramientas de fijación a la pared de manera que queden cerradas en las esquinas y ensamble los perfiles que cortó a 45 grados.

9 Asegúrese de que los perfiles cortados a 45 grados estén completamente fijados entre sí en las esquinas externas.

10 Corte perfiles a 45 grados para esquinas internas.

11 Fije las herramientas de fijación a la pared de manera que queden cerradas en las esquinas y ensamble los perfiles que cortó a 45 grados.

12 Asegúrese de que los perfiles cortados a 45 grados queden fijados entre sí completamente en las esquinas internas.

Página 1/1

Dibujos originales y páginas de referencia.

SENTIO ASSEMBLY GUIDE

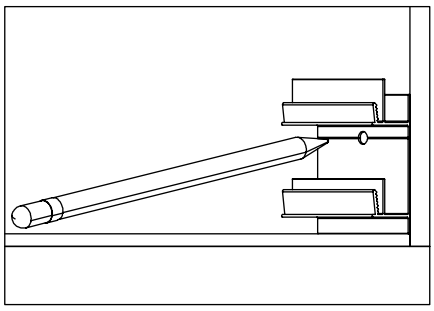

1 Place the wall fixation tools at 50cm intervals and mark the wall from the screw holes.

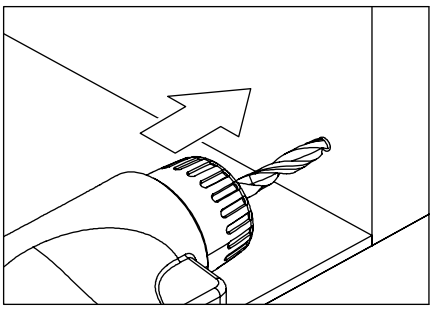

2 Drill the points that you have already marked.

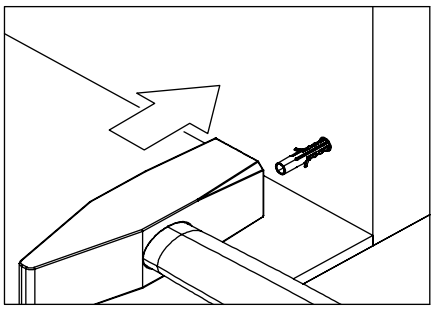

3 Place the correct dowels according to the wall material into the drilled holes.

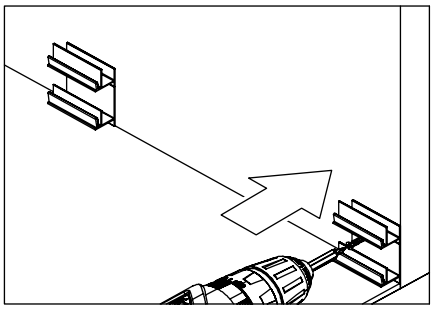

4 Screw the wall fixation tools to places that are drilled at 50cm intervals.

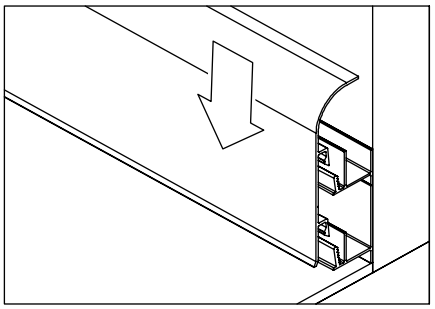

5 Assemble the profile on the wall fixation tools just like in the picture.

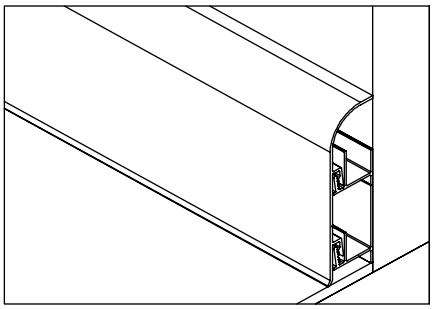

6 Make sure that the profile nails and the fixation tool's nails are completely connected to each other and be sure that the profile sole is fixed to the floor.

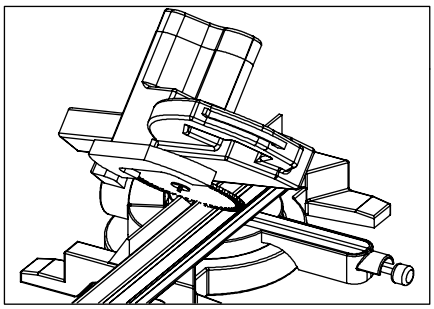

7 Cut profiles 45 degrees for external corners.

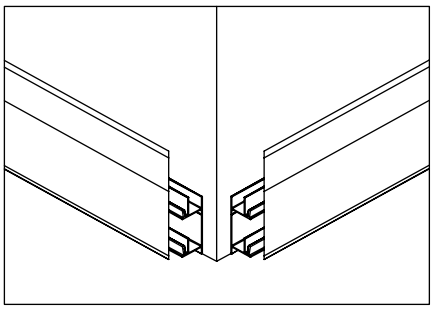

8 Affix the wall fixation tools in the manner that will be closed to the corners and assemble the profiles that you cut 45 degrees on it.

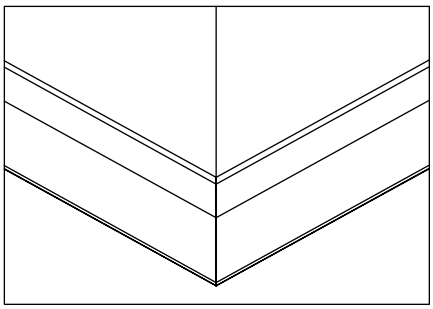

9 Make sure that the profiles that are cut 45 degrees are fixed to each other completely at the external corners.

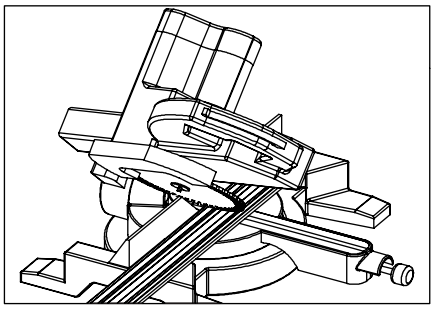

10 Cut profiles 45 degrees for internal corners.

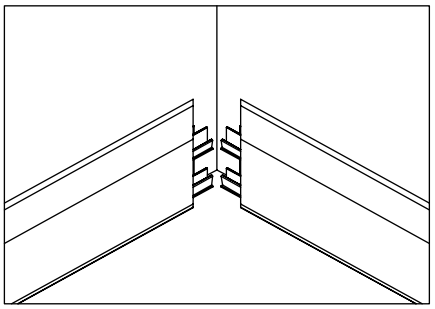

11 Affix the wall fixation tools in the manner that will be closed to the corners and assemble the profiles that you cut 45 degrees on it.

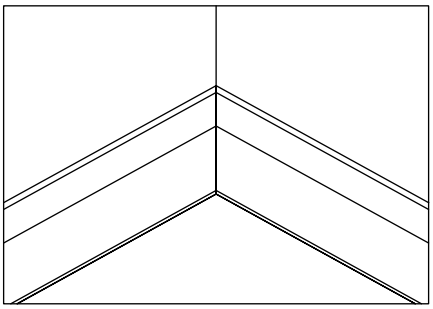

12 Make sure that the profiles that are cut 45 degrees are fixed to each other completely at the internal corners.