Sistemas MOX - documentación técnica

assembly-manual-mps-c-en.pdf

Traducción técnica: consulte los dibujos originales y las páginas de referencia para conocer las dimensiones.

Página fuente 1

GUÍA DE MONTAJE MPS-C

Elija el perfil correcto según el espesor de la baldosa.

2 Aplicar junta y colocar el anclaje de los perfiles en consecuencia.

3 Presionar el perfil hasta fijarlo a la junta.

Aplicar junta en los lugares donde se colocará la cerámica.

5 Colocar las baldosas sobre el perfil y asegurarse de que sus cantos queden encajados en el perfil.

6 Corte los perfiles a 45 grados para las esquinas exteriores.

Alinear los perfiles en las esquinas exteriores y presionarlos en la junta.

8 Colocar las baldosas sobre el perfil y asegurarse de que sus cantos queden encajados en el perfil.

9 Corte los perfiles a 45 grados para las esquinas internas.

10 Alinee los perfiles en las esquinas interiores y presiónelos en la junta.

11 Colocar las baldosas sobre el perfil y asegurarse de que sus cantos queden encajados en el perfil.

Página 1/1

Dibujos originales y páginas de referencia.

MPS-C ASSEMBLY GUIDE

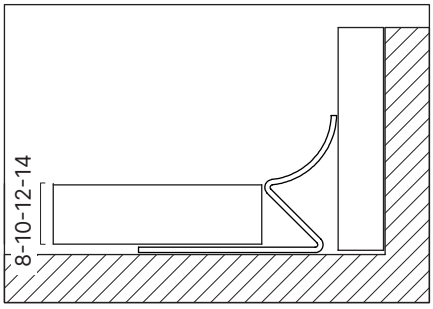

1 Pick the correct profile according to the tile thickness.

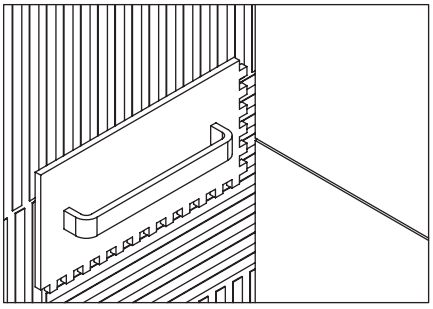

2 Apply joint and place the profiles anchor accordingly.

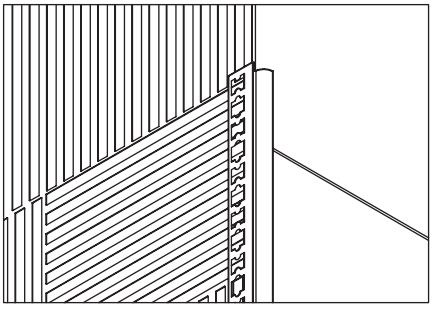

3 Press the profile until it is fixed to the joint.

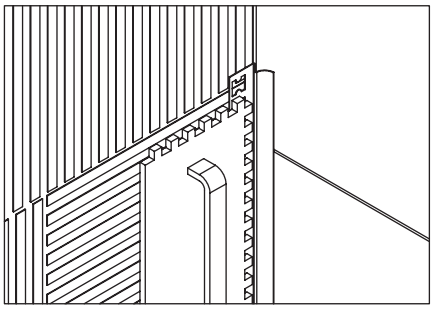

4 Apply joint to the places where the ceramics will be placed.

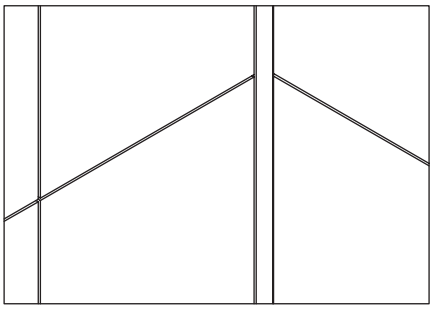

5 Place the tiles on the profile and make sure that their edges are fitted on the profile.

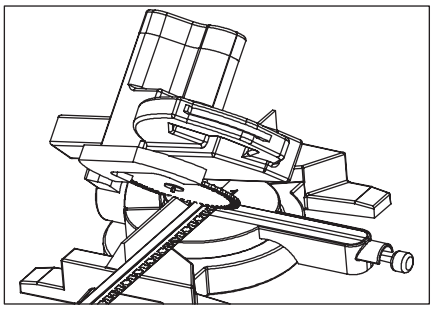

6 Cut profiles 45 degrees for external corners.

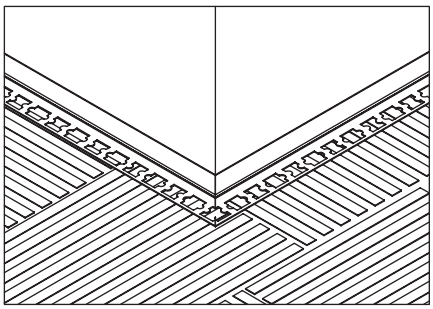

7 Align the profiles at the external corners and press them into the joint.

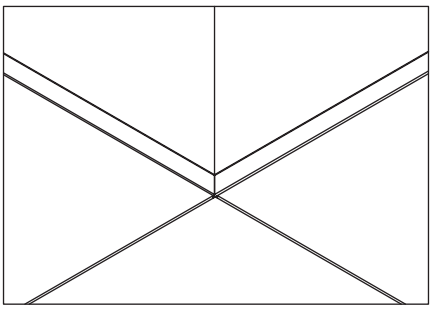

8 Place the tiles on the profile and make sure that their edges are fitted on the profile.

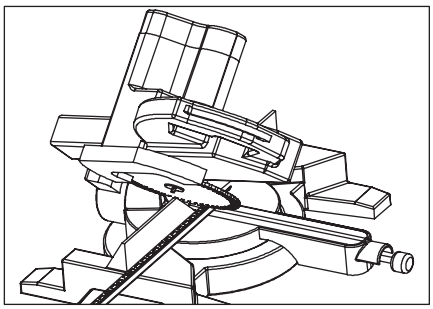

9 Cut profiles 45 degrees for internal corners.

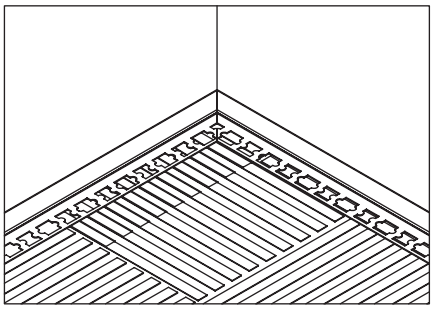

10 Align the profiles at the internal corners and press them into the joint.

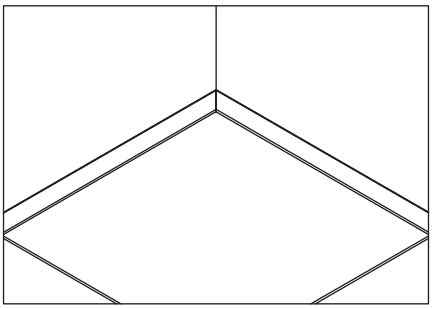

11 Place the tiles on the profile and make sure that their edges are fitted on the profile.