Sistemas MOX - documentación técnica

assembly-manual-luceo-en.pdf

Traducción técnica: consulte los dibujos originales y las páginas de referencia para conocer las dimensiones.

Página fuente 1

GUÍA DE MONTAJE Luceo

1 La instalación se puede realizar con tornillos o pegamento de silicona.

Se debe identificar cuidadosamente la aplicación correcta según el material de la pared.

2 Coloque los tacos correctos según el material de la pared en los agujeros perforados.

3 Atornille las piezas de fijación a la pared a los lugares perforados a intervalos de 50 cm.

4 Inserte las tiras de LED en las ranuras de la parte superior e inferior del perfil.

5 Deslice para conectar el difusor inferior a la cubierta frontal.

6 Conectar las tiras LED y el driver y el driver a la red eléctrica.

Los cables se pueden transportar dentro de los perfiles para conexiones de múltiples unidades.

Consulte a los electricistas locales para obtener resultados precisos.

7 Presione la cubierta frontal contra la placa posterior hasta que encaje en su lugar.

8 Inserte el difusor superior.

9 Aplique adhesivo a las esquinas internas para fijarlas en su posición.

10 Aplique adhesivo a las esquinas externas para fijarlas en su posición.

11 Aplique adhesivo a las partes finales para asegurarlas en su posición.

Página 1/2

Página fuente 2

CORTE Y EXTENSIÓN DE TIRA LED

Para el correcto funcionamiento de la ubicación indicada en el

la tira de LED, cortada únicamente del diagrama e.

Para evitar la desconexión b en el lugar indicado

entre la tira de LED, suelde solo como se muestra en el dibujo de muestra.

DIAGRAMA DE CABLEADO DE LA TIRA DE LED

Controlador RGB MOX

RG Wifi tenue

GB verano

Conductor / Transformar

mer

Página 2/2

Dibujos originales y páginas de referencia.

LUCEO ASSEMBLY GUIDE

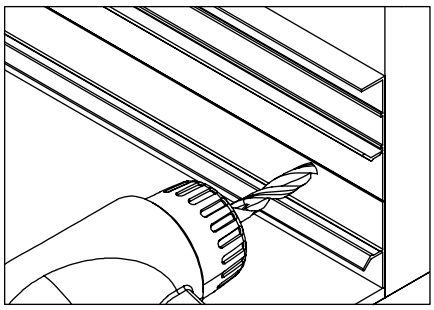

1 Installation can be done with screws or silicone glue. The correct application must be carefully identified according to the wall material.

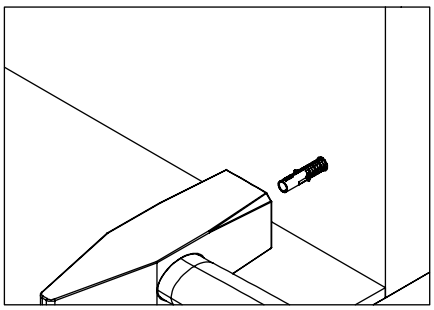

2 Place the correct dowels according to the wall material into the drilled holes.

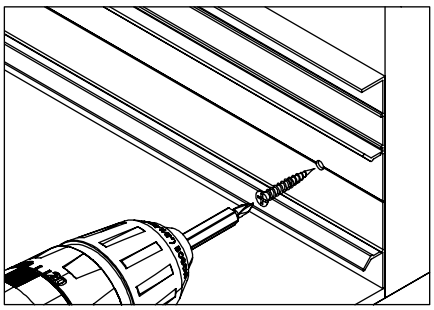

3 Screw the wall fixation parts to the places that are drilled at 50cm intervals.

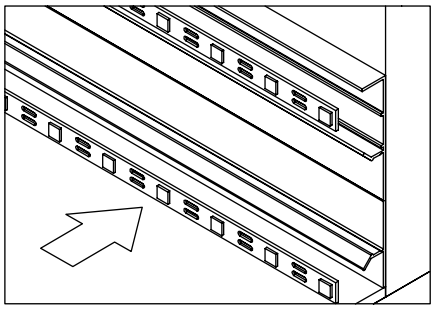

4 Insert the LED strips into the slots at the top and bottom of the profile.

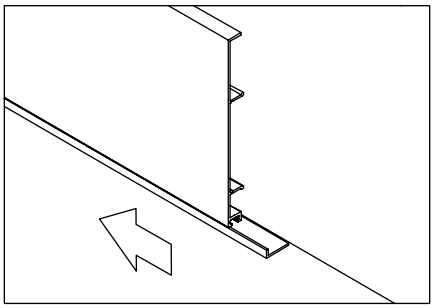

5 Slide to connect the bottom diffuser to the front cover.

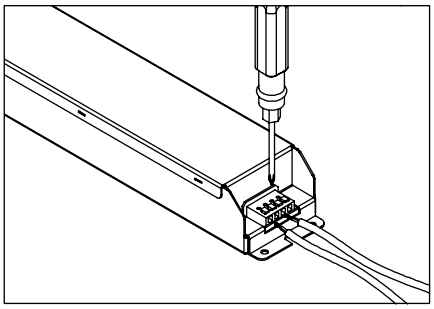

6 Connect the LED strips and the driver and the driver to the mains. Cables can be carried within the profiles for multi-drive connections. Consult local electricians to obtain accurate results.

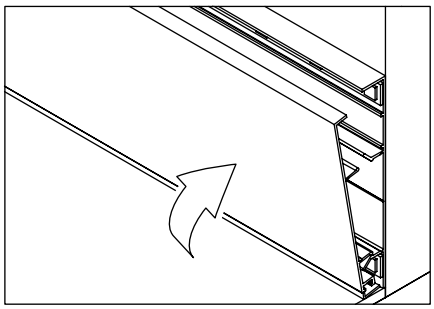

7 Press the front cover against the back plate until itclicks into place.

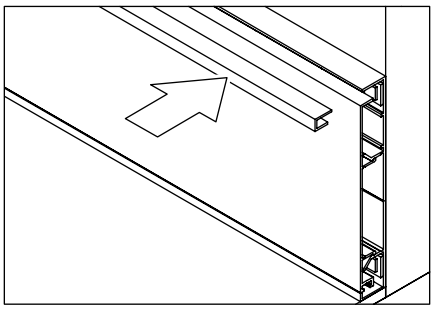

8 Insert the top diffuser.

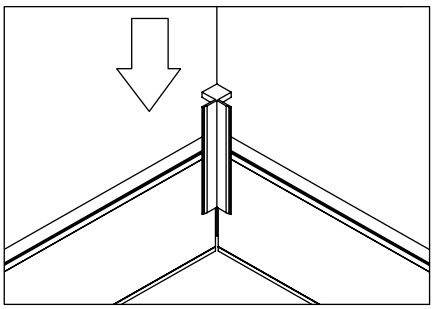

9 Apply adhesive to the internal corners to secure them in position.

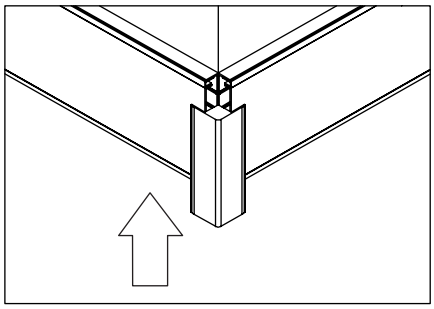

10 Apply adhesive to the external corners to secure them in position.

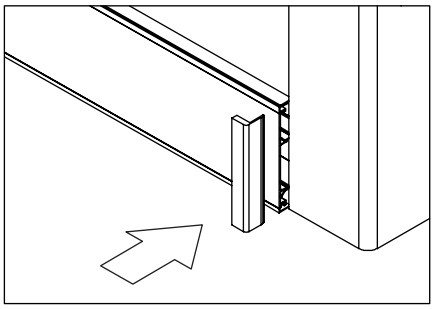

11 Apply adhesive to the ending parts to secure them in position.

LED STRIP CUTTING & EXTENDING

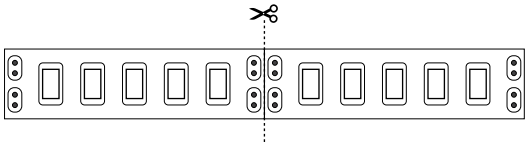

For correct operation of the LED Strip, cut only from the location indicated in the diagram.

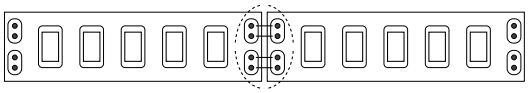

To avoid disconnection between the LED Strip, solder only at the location indicated in the sample drawing.
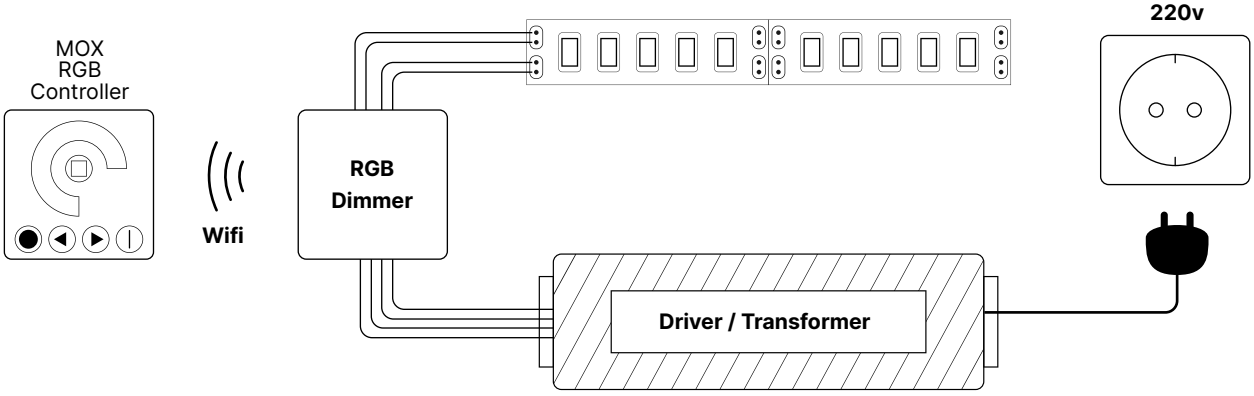
LED STRIP WIRING DIAGRAM