MOX Systems - τεχνική τεκμηρίωση

datasheet-leux-en.pdf

Τεχνική μετάφραση: συμβουλευτείτε τα πρωτότυπα σχέδια και τις σελίδες αναφοράς για διαστάσεις.

Πηγή σελίδα 1

Φύλλο δεδομένων προϊόντος

Κατασκευαστής Mox Profile Systems

Τίτλος εγγράφου Σχεδιασμός και ποιότητα: Leux

Όνομα προϊόντος Leux

Περιγραφή προϊόντος Σοβατεπί LED αλουμινίου

Αριθμός είδους LUX

Χώρος χρήσης Δημόσιος, Γραφείο, Κατοικία

Υλικό EN AW 6463 T6, EN AW 6061 T6

Μήκος 2500mm

Επιφανειακή πούδρα με επίστρωση, ανοδιωμένη, επιχρωμιωμένη

Το σοβατεπί LED αλουμινίου Leux προτιμάται κυρίως σε έργα αποκλειστικής κλασικής σχεδίασης μέσω του διακοσμητικού φωτισμού και του βικτοριανού σχεδιασμού.

Εκτός από το χαρακτηριστικό φωτισμού του, καλύπτει επίσης τα ελαττώματα στους αρμούς δαπέδου και τοίχου.

Αποτρέπει τη συσσώρευση ρύπων και επιβλαβείς οργανισμούς για να παρέχει υγιεινή και υγιεινή χρήση για πολλά χρόνια.

Με τον κοίλο χώρο στο σχεδιασμό του, συλλέγει τα καλώδια τηλεφώνου, ρεύματος και internet για να οργανώσει το περιβάλλον σας.

Είναι εξαιρετικά ανθεκτικό και μακράς διαρκείας αφού παράγεται από υψηλής ποιότητας πρώτη ύλη και έχει χοντρά τοιχώματα.

Σε αντίθεση με τους ανταγωνιστές του, ξεχωρίζει με το πάχος της επίστρωσης και την ποιότητα της ανοδίωσης και με την εφαρμογή προεπεξεργασίας που παρέχει αντοχή στη διάβρωση στην ηλεκτροστατική βαφή πούδρας.

Το Leux συνδυάζει την κλασική εμφάνιση και τον μοντέρνο φωτισμό.

Το σοβατεπί LED αλουμινίου Leux μπορεί να τοποθετηθεί εύκολα στερεώνοντας το πίσω προφίλ στον τοίχο με βίδες και τοποθετώντας τις λωρίδες LED στις αυλακώσεις και μετά στον οδηγό.

Η εφαρμογή θα ολοκληρωθεί με την τοποθέτηση του προφίλ μπροστινού καλύμματος με το σύστημα κουμπώματος μαζί με τους διαχυτές.

Ανάλογα με την περιοχή εφαρμογής, οι λωρίδες LED μπορούν να χρησιμοποιηθούν μέσα και στις δύο αυλακώσεις, στο επάνω αυλάκι ή στο κάτω αυλάκι ξεχωριστά.

Για ομοιόμορφη εφαρμογή σε τοίχο, μπορούν να τοποθετηθούν ξύλινες σανίδες, γυψοσανίδες ή κεραμικές επενδύσεις στο επάνω μέρος του προϊόντος.

Οι γωνίες μπορούν να συναρμολογηθούν κόβοντας το προφίλ σε 45 μοίρες.

Μπορούν να χρησιμοποιηθούν ειδικά καλύμματα για να μπλοκάρουν το ανεπιθύμητο φως στις γωνιακές άκρες.

Διατίθεται σε μήκος 2500mm και ύψος 100mm.

Το σοβατεπί LED αλουμινίου Leux διαθέτει ματ ανοδιωμένες και ηλεκτροστατικές επιλογές βαφής σε σκόνη.

Ενώ διατίθενται επιχρίσματα με ανοδιωμένο ασήμι, μπορεί επίσης να βαφτεί στον επιθυμητό κωδικό RAL με ηλεκτροστατική βαφή πούδρας.

Σελίδα 1/3

Εγγύηση

Αυτό το προϊόν είναι υπό εγγύηση για 5 χρόνια από την ημερομηνία παραλαβής, εκτός από τα σφάλματα χρήστη όπως αναφέρονται παρακάτω:

Ζημιά που προκαλείται από κρούση Ζημιά που προκαλείται από γρατσουνιά Ζημιά που προκαλείται από επαφή με λειαντική ουσία ή χημικά καθαριστικά Βλάβη που προκαλείται από παρατεταμένη επαφή με νερό Ζημιά που προκαλείται από έκθεση σε έντονη θερμοκρασία Ζημιά που προκαλείται από μοντάζ

LANOITANRETNI FORANODISING QUALITYLABEL INDUSTRIAL TS-EN 755-8 TS-EN 755-9 TS 4922

Πηγή σελίδα 2

ΦΥΛΛΟ ΔΕΔΟΜΕΝΩΝ ΚΡΑΜΑΤΟΣ

EN AW 6463 T6 [AlMg0.7Si]

Τόπος Χρήσης

Το κράμα EN AW-6463 είναι ένα ευρέως χρησιμοποιούμενο κράμα διέλασης, κατάλληλο για εφαρμογές όπου απαιτούνται μόνο μέτριες ιδιότητες αντοχής.

Τα μέρη μπορούν να είναι

παράγεται με καλή ποιότητα επιφάνειας, κατάλληλο για πολλές εργασίες επίστρωσης.

Τα τυπικά πεδία εφαρμογής είναι έπιπλα, υλικά φινιρίσματος, παράθυρα και πόρτες,

Φινίρισμα αμαξώματος αυτοκινήτου, κατασκευή προσόψεων, κολώνες φωτισμού και κοντάρια σημαίας.

Χημική σύνθεση σύμφωνα με το EN573-3 (βάρος%, υπόλοιπο Al)

Si Fe Cu Mn Mg Cr Zn Ti Al

0,20 - 0,60 Max 0,15 0,2 Max 0,5 0,45 - 0,9 - Max 0,05 Max 0,1 Rest

Μηχανικές ιδιότητες σύμφωνα με το EN755-2

Temper* Πάχος τοιχώματος e*** Απόδοση Καταπόνηση Εφελκυστική Αντοχή Επιμήκυνση Brinell Σκληρότητα

- e* mm Rp0,2 λεπτά Mpa Rm min Min. Min. A50 mm % - Μέγιστο A % HB**

T4 e≤50 75 125 14 - 12 46

T5 e≤50 150 110 8 - 6 60

T6 e≤50 195 160 10 - 8 74

* Ονομασία θερμοκρασίας σύμφωνα με το EN515: T4-Φυσικά παλαιωμένο σε σταθερή κατάσταση, T5-ψύχεται από λειτουργία σχηματισμού υψηλής θερμοκρασίας και

τεχνητά παλαιωμένο, T6-Solution θερμικά επεξεργασμένο, σβησμένο και τεχνητά παλαιωμένο,

** Οι τιμές σκληρότητας είναι μόνο ενδεικτικές,

*** Για διαφορετικά πάχη τοιχώματος εντός ενός προφίλ, οι χαμηλότερες καθορισμένες ιδιότητες θεωρούνται έγκυρες για ολόκληρη τη διατομή προφίλ.

Φυσικές ιδιότητες (τιμές κατά προσέγγιση, 20°C)

Πυκνότητα Εύρος τήξης Ηλεκτρικός Θερμικός Συντελεστής Συντελεστής του Modulus of

(kg/m³) (°C) αγωγιμότητα αγωγιμότητα θερμική ελαστικότητα

2700 585-650 (MS/m) (W/m.K) επέκταση (GPa)

28-34 200-220 10^{-6}/K ~70

Συγκολλησιμότητα[1]

Αέριο: 3 TIG: 2 MIG: 2

Τυπικά υλικά πλήρωσης (EN ISO18273): SG-AlMg5Cr(A) ή AlSi5 και AlMg3 όταν το προϊόν πρέπει να ανοδιωθεί.

Λόγω της εισροής θερμότητας κατά τη συγκόλληση του

οι μηχανικές ιδιότητες θα μειωθούν κατά περίπου 50% (αναφ.

EN1999-1).

Χαρακτηριστικά μηχανικής κατεργασίας[1]: T4 Temper 3 / T5, T6 Temper 2

Ιδιότητες επίστρωσης[1] Σκληρή/προστατευτική ανοδίωση: 1 / Διακοσμητική / φωτεινή / έγχρωμη ανοδίωση: 2

Αντοχή στη διάβρωση[1] Γενικά: 1 Ναυτικό: 2

[1]Σχετικά προσόντα που κυμαίνονται από 1-πολύ καλό έως 6-ακατάλληλο

Σελίδα 2/3

Πηγή σελίδα 3

Διαφανής λωρίδα διάχυσης Led Pvc

Μεζούρα, χωρίς γωνία Μεζούρα, όχι

Ανοχές πριονιού Ανοχές πριονιού (Εσωτερική κοπή)

δοκιμή γωνίας δοκιμής

DIN 16941:2021-11 Ανοχή κυκλικής διαμέτρου και ύψους λοξοτομής (mm) DIN 16941:2021-11 4 Ανοχή παραμόρφωσης Τηλεόραση

Tolerance Series 3 3-6 6-10 10-18 30-50 50-80 >50 Tolerance Line <30 30-60 60-120 120-180 180-250 >250

2A & 2B ±0,5 ±20% ±18% ±15% ±15% ±12% ±10% 2A, 3A, 4A 5° 4° 3°30' 3° 2°30' 2°

DIN 16941:2021-11 Εύρος ονομαστικού μεγέθους (mm)

Ανοχή πάχους τοιχώματος Ανοχές μετρήσεων μήκους

Σειρά Tolerance

2A & 2B ±0,2 ±0,3 ±0,4 ±0,5 ±0,6 ±0,8% ±0,3 ±0,4 ±0,5 ±0,6 ±0,7 ±0,8 ±1,0 ±1,2 ±2,0 ±3,0

Σελίδα 3/3

Πρωτότυπα σχέδια και σελίδες αναφοράς

Product Datasheet

Manufacturer	Mox Profile Systems
Document Title	Design and quality: Leux
Product Name	Leux
Product Description	Aluminium LED Skirting Board
Item No	LUX
Area of Use	Public, Office, Residential
Material	EN AW 6463 T6, EN AW 6061 T6
Length	2500mm
Surface	Powder Coated, Anodised, Chrome Plated

Leux aluminum LED skirting board is mostly preferred in exclusive classical design projects through its decorative lighting feature and Victorian design. In addition to its illumination feature, it also covers the defects in floor and wall joints. It prevents dirt accumulation and harmful organisms to provide hygienic and healthy use for many years. With the hollow area in its design, it collects the telephone, electricity and internet cables to organize your environment. It is extremely durable and long-lasting since it is produced from high quality raw material and has thick walls. Unlike its competitors, it stands out with its coating thickness and quality of anodizing, and with its pre-treatment application that provides resistance to corrosion in electrostatic powder painting. Leux brings classical appearance and modern lighting together. Leux aluminium LED skirting board can be easily installed by fixing the rear profile to the wall with screws and installing the LED strips to the grooves then the driver. Application will be completed by mounting the front cover profile with its snap lock system along with the diffusers. According to the appliation area, LED strips can be used inside both grooves, top groove or bottom groove separately. For flush with wall application, wood planks, drywall or ceramic platings can be placed on the top of the product. Corners can be assembled by cutting profile to 45 degree. Special covers can be used to block the unwanted light in corner edges. It is available in 2500mm length and 100mm height. Leux aluminum LED skirting board has matte anodized and electrostatic powder painting options. While silver anodized color coatings is available, it can also be painted to the desired RAL code with electrostatic powder painting.

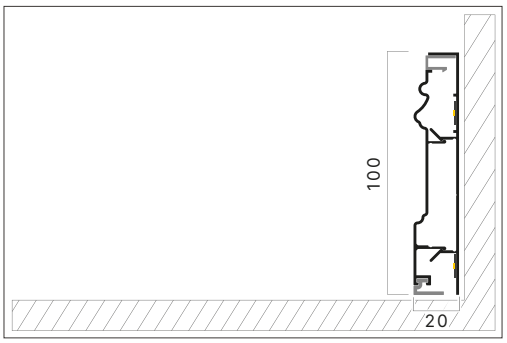

Warranty

This product is under warranty for 5 years from the date of receipt except for the user errors as listed below:

Damage caused by impact
Damage caused by scratching
Damage caused by abrasive substance or chemical cleaning agents contact
Damage caused by prolonged contact with water
Damage caused by exposure to intense temperature
Damage caused by montage

TS-EN 755-8 TS-EN 755-9 TS 4922

ALLOY DATASHEET

EN AW 6463 T6 [AlMg0.7Si]

Place Of Use

The alloy EN AW-6463 is a widely used extrusion alloy, suitable for applications where only modest strength properties are required. Parts can be produced with a good surface quality, suitable for many coating operations. Typical application fields are furniture, finishing materials, windows and doors, car body finishing, facade construction, lighting columns and flagpoles.

Chemical composition according to EN573-3 (weight%, remainder Al)

Si	Fe	Cu	Mn	Mg	Cr	Zn	Ti	Al
0,20 - 0,60	Max 0,15	0,2	Max 0,5	0,45 - 0,9	-	Max 0,05	Max 0,1	Rest

Mechanical properties according to EN755-2

Temper*	Wall Thickness e***	Yield Stress	Tensile Strength	Elongation	Brinell Hardness
-	e* mm	Rp0,2 min Mpa	Rm min Mpa	Min A50mm % - Max A %	HB**
T4	e≤50	75	125	14 - 12	46
T5	e≤50	150	110	8 - 6	60
T6	e≤50	195	160	10 - 8	74

* Temper designation according to EN515: T4-Naturally aged to a stable condition, T5-cooled from an elevated temperature forming operation and artificially aged, T6-Solution heat treated, quenched and artificially aged,

** Hardness values are for indication only,

*** For different wall thicknesses within one profile, the lowest specified properties shall be considered as valid for the whole profile cross section.

Physical properties (approximate values, 20°C)

Density (kg/m^3)	Melting range (°C)	Electrical conductivity (MS/m)	Thermal conductivity (W/m.K)	Co-efficient of thermal expansion 10^{-6}/K	Modulus of elasticity (GPa)
2700	585-650	28-34	200-220	23.4	~70

Weldability[1]

Gas: 3 TIG: 2 MIG: 2

Typical filler materials (EN ISO18273): SG-AlMg5Cr(A) or AlSi5, and AlMg3 when the product has to be anodised. Due to the heat input during welding the mechanical properties will be redured by approximately 50% (ref. EN1999-1).

Machining characteristics[1]: T4 Temper 3 / T5, T6 Temper 2

Coating properties[1] Hard/protective anodising: 1 / Decorative / bright / colour anodising: 2

Corrosion resistance[1] General: 1 Marine: 2

[1]Relative qualification ranging from 1-very good to 6-unsuitable

Pvc Transparent Led Diffuser Strip

Saw Tolerances							Measuring tape, no angle test	Saw Tolerances (Inline Cut)							Measuring tape, no angle test
<500	>500	>1000	>1500	>2000	>3000	>4000	>4500	<500	>500	>1000	>1500	>2000	>3000	>4000	>4500
±0.3	±0.5	±1.0	±1.5	±2.0	±3.0	±4.0	±0.1%	±0.3	±0.5	±1.0	±1.5	±2.0	±3.0	±4.0	±0.1%

DIN 16941:2021-11	Tolerance of the circular diameter and chamfer heights (mm)							DIN 16941:2021-11	4 Distortion tolerance TV					
Tolerance Series	3	3-6	6-10	10-18	30-50	50-80	>50	Tolerance Line	<30	30-60	60-120	120-180	180-250	>250
2A & 2B	±0.5	±20%	±18%	±15%	±15%	±12%	±10%	2A, 3A, 4A	5°	4°	3°30′	3°	2°30′	2°
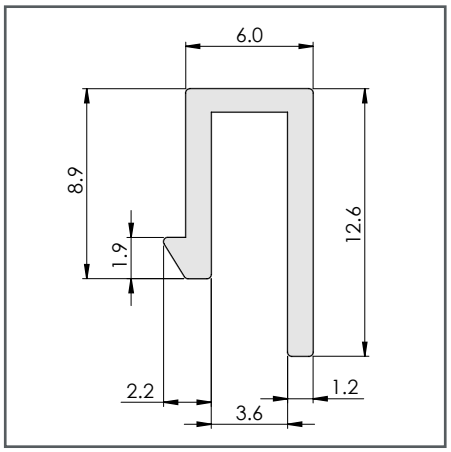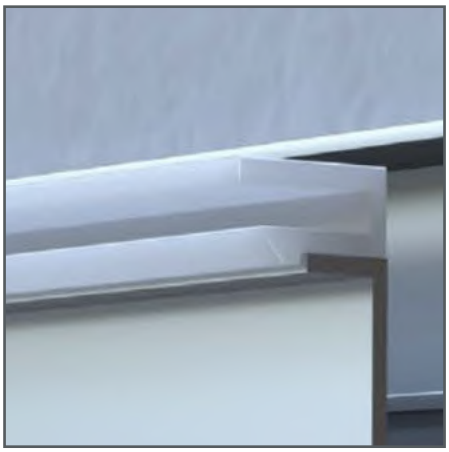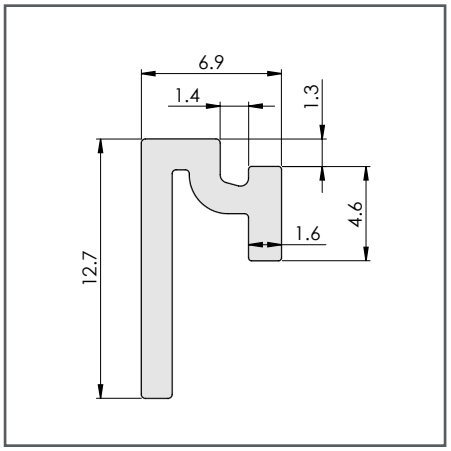
DIN 16941:2021-11	Nominal Size Range (mm)															
Tolerance Series	Tolerance of wall thickness						Tolerances of length measurements									
	1.2	1.2-2.5	2.5-4	4-6.5	6.5-10	>10	<3	3-6	6-10	10-18	18-30	30-50	50-80	80-120	120-250	250-400
2A & 2B	±0.2	±0.3	±0.4	±0.5	±0.6	±0.8%	±0.3	±0.4	±0.5	±0.6	±0.7	±0.8	±1.0	±1.2	±2.0	±3.0