MOX Systems - τεχνική τεκμηρίωση

assembly-manual-mps-l-en.pdf

Τεχνική μετάφραση: συμβουλευτείτε τα πρωτότυπα σχέδια και τις σελίδες αναφοράς για διαστάσεις.

Πηγή σελίδα 1

ΟΔΗΓΟΣ ΣΥΝΑΡΜΟΛΟΓΗΣΗΣ Mps-L

Επιλέξτε το σωστό προφίλ ανάλογα με το πάχος του πλακιδίου.

2 Εφαρμόστε την ένωση και τοποθετήστε την άγκυρα των προφίλ ανάλογα.

3 Πιέστε το προφίλ μέχρι να στερεωθεί στον σύνδεσμο.

Εφαρμόστε αρμό στα σημεία που θα τοποθετηθούν τα κεραμικά.

5 Τοποθετήστε τα πλακάκια στο προφίλ, φροντίζοντας οι άκρες τους να ταιριάζουν στο προφίλ και να είναι στο ίδιο επίπεδο.

6 Κόψτε προφίλ 45 μοιρών για εξωτερικές γωνίες.

Ευθυγραμμίστε τα προφίλ στις εξωτερικές γωνίες και πιέστε τα στην ένωση.

8 Τοποθετήστε τα πλακάκια στο προφίλ, φροντίζοντας οι άκρες τους να ταιριάζουν στο προφίλ και να είναι στο ίδιο επίπεδο.

9 Κόψτε προφίλ 45 μοιρών για εσωτερικές γωνίες.

10 Ευθυγραμμίστε τα προφίλ στις εσωτερικές γωνίες και πιέστε τα στην ένωση.

11 Τοποθετήστε τα πλακάκια στο προφίλ, φροντίζοντας οι άκρες τους να ταιριάζουν στο προφίλ και να είναι στο ίδιο επίπεδο.

Σελίδα 1/1

Πρωτότυπα σχέδια και σελίδες αναφοράς

MPS-L ASSEMBLY GUIDE

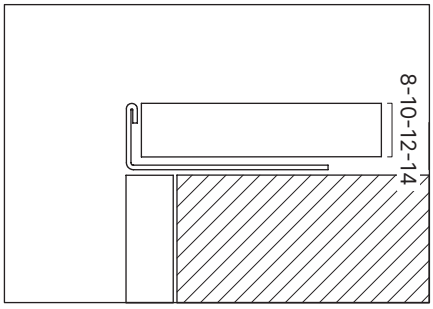

1 Pick the correct profile according to the tile thickness.

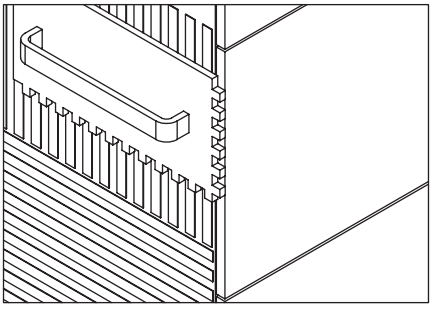

2 Apply joint and place the profiles anchor accordingly.

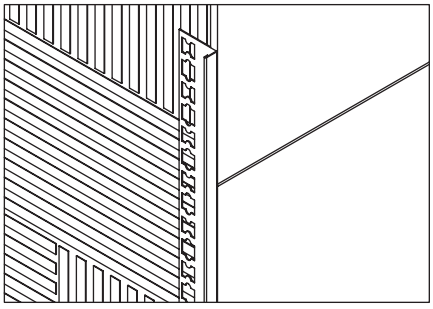

3 Press the profile until it is fixed to the joint.

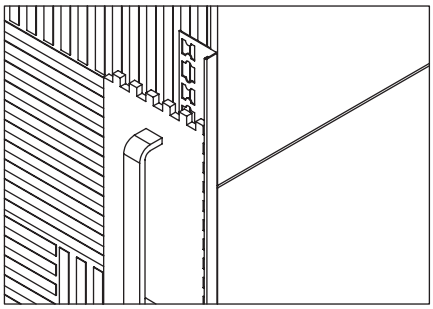

4 Apply joint to the places where the ceramics will be placed.

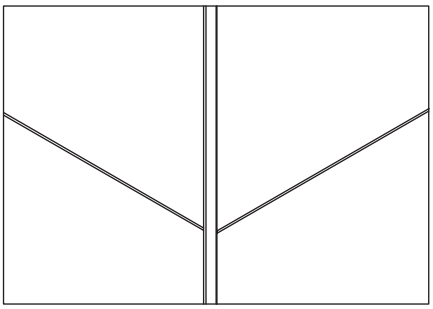

5 Place the tiles on the profile, making sure that their edges fit the profile and are flush.

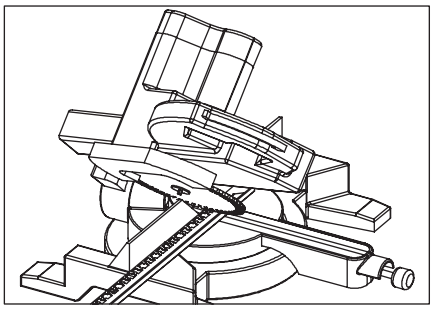

6 Cut profiles 45 degrees for external corners.

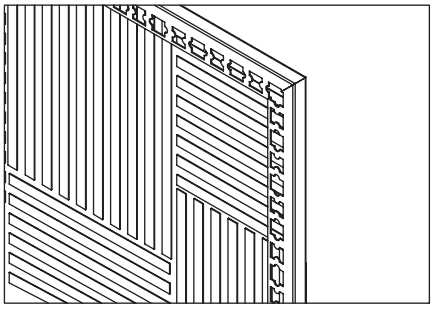

7 Align the profiles at the external corners and press them into the joint.

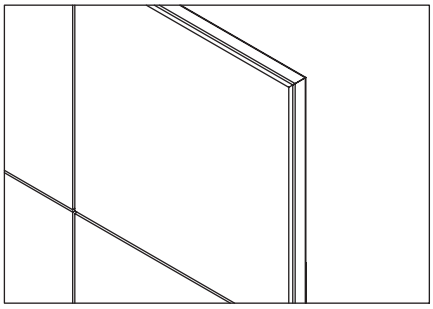

8 Place the tiles on the profile, making sure that their edges fit the profile and are flush.

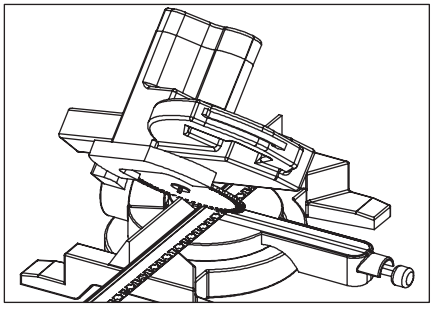

9 Cut profiles 45 degrees for internal corners.

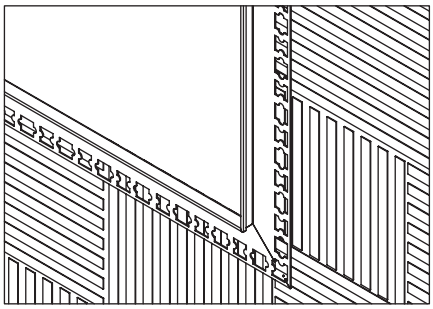

10 Align the profiles at the internal corners and press them into the joint.

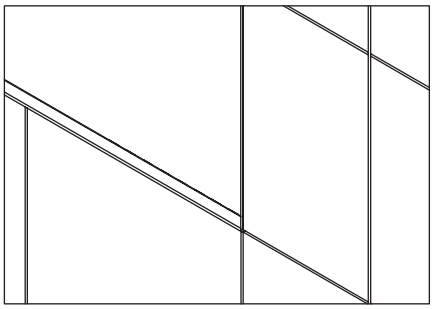

11 Place the tiles on the profile, making sure that their edges fit the profile and are flush.