MOX Systems - τεχνική τεκμηρίωση

assembly-manual-leux-en.pdf

Τεχνική μετάφραση: συμβουλευτείτε τα πρωτότυπα σχέδια και τις σελίδες αναφοράς για διαστάσεις.

Πηγή σελίδα 1

ΟΔΗΓΟΣ ΣΥΝΑΡΜΟΛΟΓΗΣΗΣ Leux

1 Η τοποθέτηση μπορεί να γίνει με βίδες ή κόλλα σιλικόνης.

Η σωστή εφαρμογή πρέπει να προσδιορίζεται προσεκτικά σύμφωνα με το υλικό του τοίχου.

2 Τοποθετήστε τους σωστούς πείρους σύμφωνα με το υλικό του τοίχου στις τρυπημένες οπές.

3 Βιδώστε τα εξαρτήματα στερέωσης τοίχου στα σημεία που τρυπάτε σε διαστήματα 50 cm.

4 Εισαγάγετε τις λωρίδες LED στις υποδοχές στο επάνω και στο κάτω μέρος του προφίλ.

5 Σύρετε για να συνδέσετε τον κάτω διαχύτη στο μπροστινό κάλυμμα.

6 Συνδέστε τις λωρίδες LED και το πρόγραμμα οδήγησης και το πρόγραμμα οδήγησης στο ρεύμα.

Τα καλώδια μπορούν να μεταφερθούν μέσα στα προφίλ για συνδέσεις πολλαπλών οδηγών.

Συμβουλευτείτε τοπικούς ηλεκτρολόγους για να λάβετε ακριβή αποτελέσματα.

7 Πιέστε το μπροστινό κάλυμμα πάνω στην πίσω πλάκα μέχρι να κουμπώσει στη θέση του.

8 Τοποθετήστε τον επάνω διαχύτη.

9 Εφαρμόστε κόλλα στις εσωτερικές γωνίες για να τις στερεώσετε στη θέση τους.

10 Εφαρμόστε κόλλα στις εξωτερικές γωνίες για να τις στερεώσετε στη θέση τους.

11 Εφαρμόστε κόλλα στα ακραία μέρη για να τα στερεώσετε στη θέση τους.

Σελίδα 1/2

Πηγή σελίδα 2

ΚΟΠΗ & ΕΠΕΚΤΑΣΗ ΤΑΙΝΙΔΩΝ LED

Για σωστή λειτουργία της θέσης που υποδεικνύεται στο

η Λωρίδα LED, κομμένη μόνο από το διάγραμμα e.

Για να αποφύγετε την αποσύνδεση b στην υποδεικνυόμενη θέση

μεταξύ της Λωρίδας LED, συγκολλήστε μόνο d στο σχέδιο του δείγματος.

ΔΙΑΓΡΑΜΜΑ ΚΑΛΩΔΙΩΣΗΣ ΤΡΙΠΩΝ LED

Ελεγκτής MOX RGB

RG Dim Wifi

GB μερ

Πρόγραμμα οδήγησης / Μετασχηματισμός

μερ

Σελίδα 2/2

Πρωτότυπα σχέδια και σελίδες αναφοράς

LEUX ASSEMBLY GUIDE

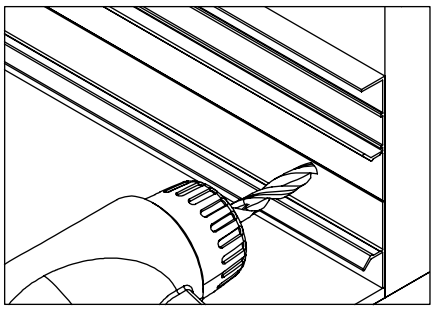

1 Installation can be done with screws or silicone glue. The correct application must be carefully identified according to the wall material.

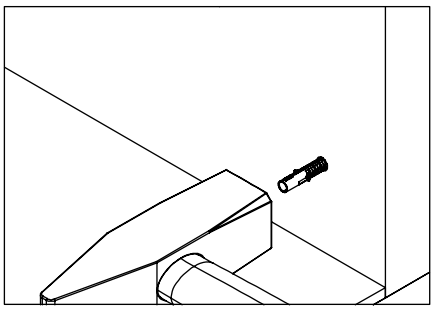

2 Place the correct dowels according to the wall material into the drilled holes.

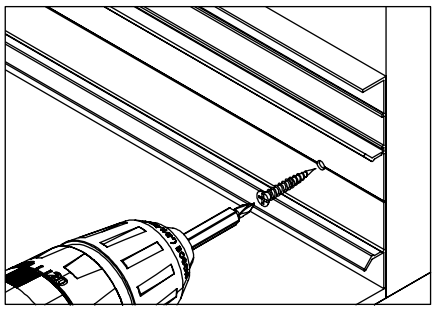

3 Screw the wall fixation parts to the places that are drilled at 50cm intervals.

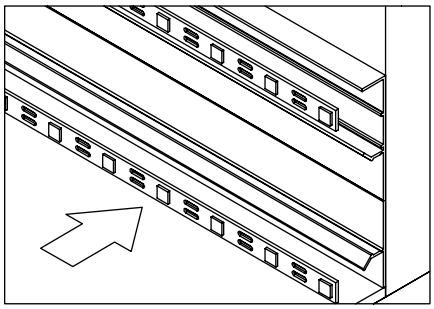

4 Insert the LED strips into the slots at the top and bottom of the profile.

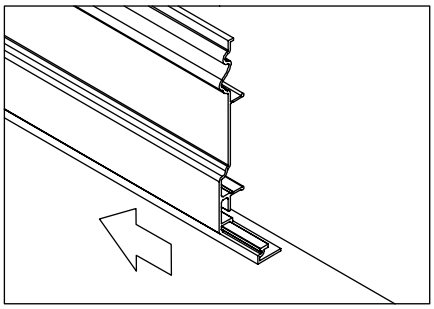

5 Slide to connect the bottom diffuser to the front cover.

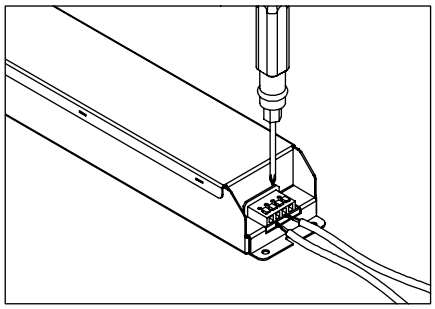

6 Connect the LED strips and the driver and the driver to the mains. Cables can be carried within the profiles for multi-drive connections. Consult local electricians to obtain accurate results.

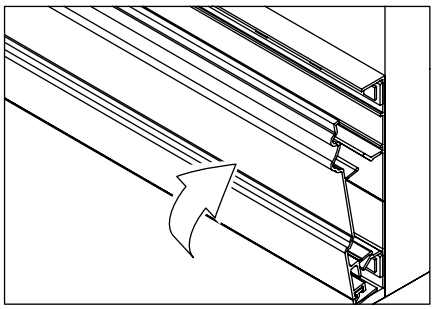

7 Press the front cover against the back plate until itclicks into place.

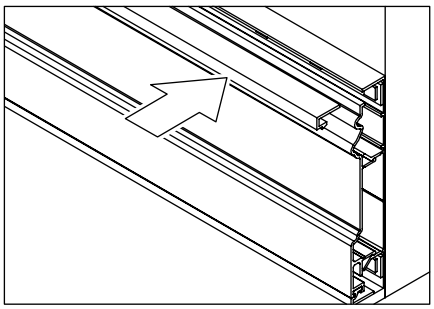

8 Insert the top diffuser.

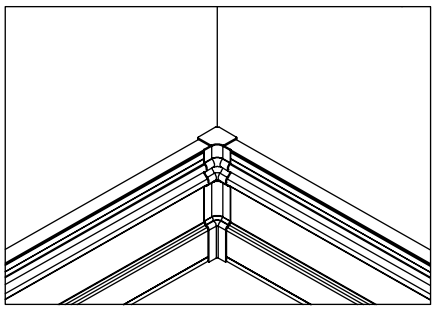

9 Apply adhesive to the internal corners to secure them in position.

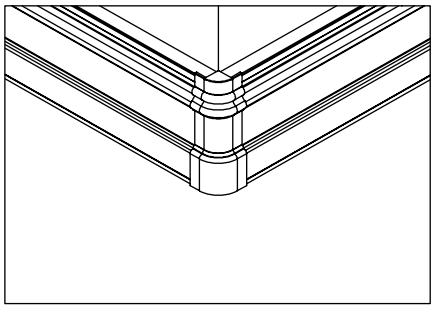

10 Apply adhesive to the external corners to secure them in position.

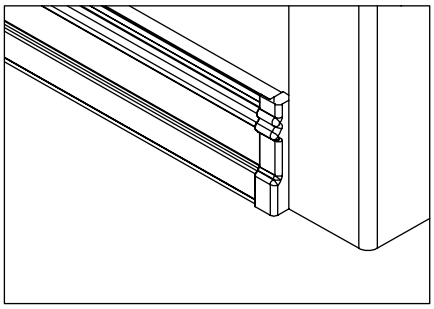

11 Apply adhesive to the ending parts to secure them in position.

LED STRIP CUTTING & EXTENDING

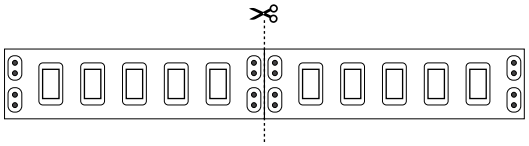

For correct operation of the LED Strip, cut only from the location indicated in the diagram.

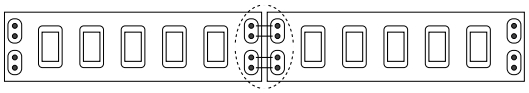

To avoid disconnection between the LED Strip, solder only at the location indicated in the sample drawing.
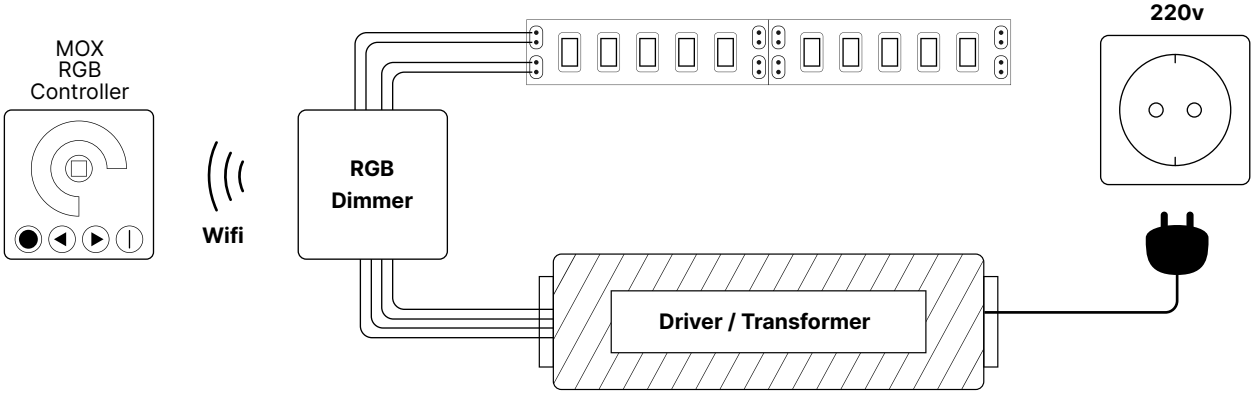
LED STRIP WIRING DIAGRAM