MOX Systems - technische Dokumentation

datasheet-wishled-en.pdf

Technische Übersetzung: Die Abmessungen finden Sie in den Originalzeichnungen und Referenzseiten.

Quellseite 1

Produktdatenblatt

Hersteller Mox Profile Systems

Dokumenttitel Design und Qualität: Wishled

Produktname Wishled

Produktbeschreibung: Aluminium-Sockelleiste mit LED mit Muster

Artikel-Nr. WSL

Einsatzbereich: Öffentlich, Büro, Wohnen

Material EN AW 6463 T6, EN AW 6061 T6

Länge 2500 mm

Oberfläche pulverbeschichtet, eloxiert, verchromt

Die WishLED-LED-Sockelleiste aus Aluminium passt dank ihrer unbegrenzten Musterdesignmöglichkeiten in jede Umgebung.

Mit seiner austauschbaren, bedruckten Abdeckung wird es vor allem als Nachtbeleuchtung in Kinderzimmern bevorzugt.

Es kann auch zur Werbung und Präsentation der Corporate Identity im öffentlichen Raum eingesetzt werden.

Zusätzlich zur Beleuchtungsfunktion deckt es auch Defekte in Boden- und Wandfugen ab.

Es verhindert die Ansammlung von Schmutz und schädlichen Organismen und sorgt so für eine hygienische und gesunde Nutzung über viele Jahre hinweg.

Mit dem hohlen Bereich in seinem Design sammelt es die Telefon-, Strom- und Internetkabel, um Ihre Umgebung zu organisieren.

Es ist äußerst langlebig und langlebig, da es aus hochwertigen Rohstoffen hergestellt wird und über dicke Wände verfügt.

Im Gegensatz zu seinen Mitbewerbern zeichnet es sich durch seine Schichtdicke und Qualität der Eloxierung sowie durch seine Vorbehandlung aus, die für Korrosionsbeständigkeit bei der elektrostatischen Pulverlackierung sorgt.

Der obere und untere Rahmen von WishLED besteht aus Aluminium und verfügt in der Mitte über eine bedruckte Designplatte, die je nach Geschmack ausgetauscht werden kann.

Die LED-Sockelleiste aus Aluminium von WishLED kann einfach installiert werden, indem das Gehäuseprofil mit Schrauben an der Wand befestigt und die LED-Streifen und der Treiber im Inneren installiert werden.

Die Anwendung wird durch die Montage der im Frontdesign bedruckten Diffusorplatte mit ihrem Schnappverschlusssystem vervollständigt.

Mit den Innen-, Außen- und Endabdeckkappen, die in der gleichen Farbe wie die Profile sind, lassen sich glatte Eckabschlüsse problemlos anbringen, ohne dass ein Winkelschnitt erforderlich ist.

Eckkappen verhindern zudem Beleuchtungsmängel.

Die gemusterte LED-Sockelleiste aus Aluminium von WishLED verfügt über die Optionen matt eloxiert, hell eloxiert, satiniert, chemisch hell eloxiert und elektrostatische Pulverlackierung.

Es sind zwar silberne, gelbe, rostfreie, bronzefarbene und schwarz eloxierte Farbbeschichtungen erhältlich, es kann aber auch mit elektrostatischer Pulverlackierung im gewünschten RAL-Code lackiert werden.

Zusätzlich zu den bestehenden Musterdesigns, die wir für das Beleuchtungspanel anbieten, können auch personalisierte Designs angewendet werden.

Seite 1/3

Garantie

Für dieses Produkt gilt eine Garantie von 5 Jahren ab Erhaltsdatum, mit Ausnahme der unten aufgeführten Benutzerfehler:

Schäden durch Stöße Schäden durch Kratzen Schäden durch Kontakt mit abrasiven Substanzen oder chemischen Reinigungsmitteln Schäden durch längeren Kontakt mit Wasser Schäden durch starke Temperatureinwirkung Schäden durch Montage

LANOITANRETNI FORANODISING-QUALITÄTSLABEL INDUSTRIAL TS-EN 755-8 TS-EN 755-9 TS 4922

Quellseite 2

LEGIERUNGSDATENBLATT

EN AW 6463 T6 [AlMg0,7Si]

Einsatzort

Die Legierung EN AW-6463 ist eine weit verbreitete Extrusionslegierung, die für Anwendungen geeignet ist, bei denen nur mäßige Festigkeitseigenschaften erforderlich sind.

Teile können sein

hergestellt mit guter Oberflächenqualität, geeignet für viele Beschichtungsvorgänge.

Typische Anwendungsgebiete sind Möbel, Ausbaumaterialien, Fenster und Türen,

Karosseriebau, Fassadenbau, Lichtmasten und Fahnenmasten.

Chemische Zusammensetzung gemäß EN573-3 (Gew.-%, Rest Al)

Si Fe Cu Mn Mg Cr Zn Ti Al

0,20 - 0,60 Max. 0,15 0,2 Max. 0,5 0,45 - 0,9 - Max. 0,05 Max. 0,1 Rest

Mechanische Eigenschaften gemäß EN755-2

Zustand* Wandstärke e*** Streckgrenze Zugfestigkeit Dehnung Brinellhärte

- e* mm Rp0,2 min Mpa Rm min Mpa Min A50mm % - Max A % HB**

T4 e≤50 75 125 14 - 12 46

T5 e≤50 150 110 8 - 6 60

T6 e≤50 195 160 10 - 8 74

* Zustandsbezeichnung gemäß EN515: T4 - natürlich gealtert bis zu einem stabilen Zustand, T5 - abgekühlt durch einen Umformvorgang bei erhöhter Temperatur und

künstlich gealtert, mit T6-Lösung wärmebehandelt, abgeschreckt und künstlich gealtert,

** Härtewerte dienen nur zur Orientierung,

*** Bei unterschiedlichen Wandstärken innerhalb eines Profils gelten die niedrigsten angegebenen Eigenschaften als für den gesamten Profilquerschnitt gültig.

Physikalische Eigenschaften (Richtwerte, 20°C)

Dichte Schmelzbereich Elektrischer thermischer Koeffizient des Moduls von

(kg/m³) (°C) Leitfähigkeit, Leitfähigkeit, thermische Elastizität

2700 585-650 (MS/m) (W/m.K) Ausdehnung (GPa)

28-34 200-220 10^{-6}/K ~70

Schweißbarkeit[1]

Gas: 3 WIG: 2 MIG: 2

Typische Schweißzusätze (EN ISO18273): SG-AlMg5Cr(A) oder AlSi5 sowie AlMg3, wenn das Produkt eloxiert werden soll.

Aufgrund des Wärmeeintrags beim Schweißen

Die mechanischen Eigenschaften werden um ca. 50 % reduziert (Ref.

EN1999-1).

Bearbeitungseigenschaften[1]: T4 Härtegrad 3 / T5, T6 Härtegrad 2

Beschichtungseigenschaften[1] Hart-/Schutzeloxierung: 1 / Dekorativ / Glanz- / Farbeloxierung: 2

Korrosionsbeständigkeit[1] Allgemein: 1 Marine: 2

[1]Relative Qualifikation von 1 - sehr gut bis 6 - nicht geeignet

Seite 2/3

Quellseite 3

Transparenter LED-Diffusorstreifen aus PVC

Maßband, kein Winkel. Maßband, Nr

Sägetoleranzen Sägetoleranzen (Inline-Schnitt)

Testwinkeltest

DIN 16941:2021-11 Toleranz des Kreisdurchmessers und Fasenhöhen (mm) DIN 16941:2021-11 4 Verzugstoleranz TV

Toleranz Serie 3 3-6 6-10 10-18 30-50 50-80 >50 Toleranz MOX LINIE <30 30-60 60-120 120-180 180-250 >250

2A & 2B ±0.5 ±20% ±18% ±15% ±15% ±12% ±10% 2A, 3A, 4A 5° 4° 3°30’ 3° 2°30’ 2°

DIN 16941:2021-11 Nenngrößenbereich (mm)

Toleranz der Wandstärke, Toleranzen der Längenmaße

Toleranzreihe

2A & 2B ±0.2 ±0.3 ±0.4 ±0.5 ±0.6 ±0.8% ±0.3 ±0.4 ±0.5 ±0.6 ±0.7 ±0.8 ±1.0 ±1.2 ±2.0 ±3.0

Seite 3/3

Originalzeichnungen und Referenzseiten

Product Datasheet

Manufacturer	Mox Profile Systems
Document Title	Design and quality: Wishled
Product Name	Wishled
Product Description	Patterned Aluminium LED Skirting Board
Item No	WSL
Area of Use	Public, Office, Residential
Material	EN AW 6463 T6, EN AW 6061 T6
Length	2500mm
Surface	Powder Coated, Anodised, Chrome Plated

WishLED aluminium LED skirting board can match with any environment due to its unlimited pattern designs options. It is mostly prefered as night lighting in children's rooms with its replaceable design printed cover. It can also be used for advertising and to present corporate identity in public areas. In addition to its illumination feature, it also covers the defects in floor and wall joints. It prevents dirt accumulation and harmful organisms to provide hygienic and healthy use for many years. With the hollow area in its design, it collects the telephone, electricity and internet cables to organize your enviroment. It is extremely durable and long-lasting since it is produced from high quality raw material and has thick walls. Unlike its competitors, it stands out with its coating thickness and quality of anodizing, and with its pretreatment application that provides resistance to corrosion in electrostatic powder painting. WishLED's upper and lower frames are aluminium and has design printed panel in the middle that can be replaced according to taste. WishLED aluminium LED skirting board can be easily installed by fixing the body profile to wall with screws and installing the LED strips and driver inside. Application will be completed by mounting the front design printed diffuser panel with its snap lock system. With the inner, outer and end covering caps, which are the same color as the profiles, smooth corner turns can be easily applied without the need for an angled cut. Corner caps also prevent lighting flaws. WishLED patterned aluminium LED skirting board has matte anodized, bright anodized, satin chemical bright anodized and electrostatic powder painting options. While silver, yellow, inox, bronze and black anodized color coatings are available, it can also be painted to the desired RAL code with electrostatic powder painting. In addition to existing pattern designs we offer for the illuminator panel, personalized designs can also be applied.

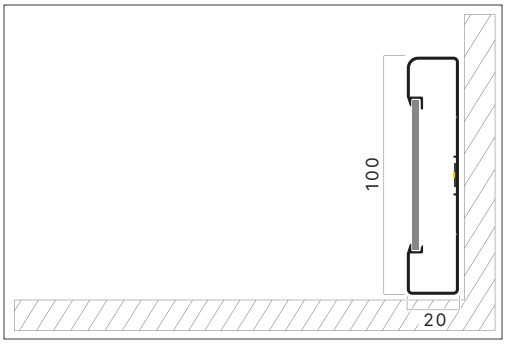

Warranty

This product is under warranty for 5 years from the date of receipt except for the user errors as listed below:

Damage caused by impact
Damage caused by scratching
Damage caused by abrasive substance or chemical cleaning agents contact
Damage caused by prolonged contact with water
Damage caused by exposure to intense temperature
Damage caused by montage

TS-EN 755-8 TS-EN 755-9 TS 4922

ALLOY DATASHEET

EN AW 6463 T6 [AlMg0.7Si]

Place Of Use

The alloy EN AW-6463 is a widely used extrusion alloy, suitable for applications where only modest strength properties are required. Parts can be produced with a good surface quality, suitable for many coating operations. Typical application fields are furniture, finishing materials, windows and doors, car body finishing, facade construction, lighting columns and flagpoles.

Chemical composition according to EN573-3 (weight%, remainder Al)

Si	Fe	Cu	Mn	Mg	Cr	Zn	Ti	Al
0,20 - 0,60	Max 0,15	0,2	Max 0,5	0,45 - 0,9	-	Max 0,05	Max 0,1	Rest

Mechanical properties according to EN755-2

Temper*	Wall Thickness e***	Yield Stress	Tensile Strength	Elongation	Brinell Hardness
-	e* mm	Rp0,2 min Mpa	Rm min Mpa	Min A50mm % - Max A %	HB**
T4	e≤50	75	125	14 - 12	46
T5	e≤50	150	110	8 - 6	60
T6	e≤50	195	160	10 - 8	74

* Temper designation according to EN515: T4-Naturally aged to a stable condition, T5-cooled from an elevated temperature forming operation and artificially aged, T6-Solution heat treated, quenched and artificially aged,

** Hardness values are for indication only,

*** For different wall thicknesses within one profile, the lowest specified properties shall be considered as valid for the whole profile cross section.

Physical properties (approximate values, 20°C)

Density (kg/m^3)	Melting range (°C)	Electrical conductivity (MS/m)	Thermal conductivity (W/m.K)	Co-efficient of thermal expansion 10^{-6}/K	Modulus of elasticity (GPa)
2700	585-650	28-34	200-220	23.4	~70

Weldability[1]

Gas: 3 TIG: 2 MIG: 2

Typical filler materials (EN ISO18273): SG-AlMg5Cr(A) or AlSi5, and AlMg3 when the product has to be anodised. Due to the heat input during welding the mechanical properties will be redured by approximately 50% (ref. EN1999-1).

Machining characteristics[1]: T4 Temper 3 / T5, T6 Temper 2

Coating properties[1] Hard/protective anodising: 1 / Decorative / bright / colour anodising: 2

Corrosion resistance[1] General: 1 Marine: 2

[1]Relative qualification ranging from 1-very good to 6-unsuitable

Pvc Transparent Led Diffuser Strip

Saw Tolerances							Measuring tape, no angle test	Saw Tolerances (Inline Cut)							Measuring tape, no angle test
<500	>500	>1000	>1500	>2000	>3000	>4000	>4500	<500	>500	>1000	>1500	>2000	>3000	>4000	>4500
±0.3	±0.5	±1.0	±1.5	±2.0	±3.0	±4.0	±0.1%	±0.3	±0.5	±1.0	±1.5	±2.0	±3.0	±4.0	±0.1%

DIN 16941:2021-11	Tolerance of the circular diameter and chamfer heights (mm)							DIN 16941:2021-11	4 Distortion tolerance TV					
Tolerance Series	3	3-6	6-10	10-18	30-50	50-80	>50	Tolerance Line	<30	30-60	60-120	120-180	180-250	>250
2A & 2B	±0.5	±20%	±18%	±15%	±15%	±12%	±10%	2A, 3A, 4A	5°	4°	3°30′	3°	2°30′	2°
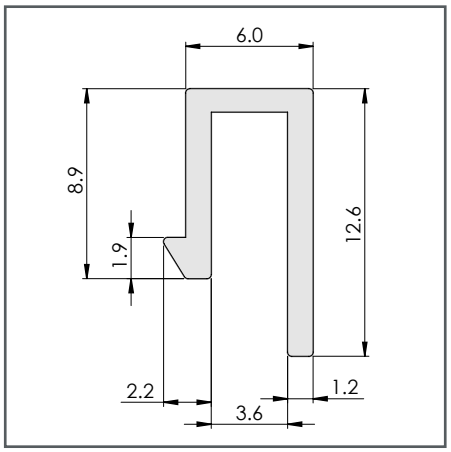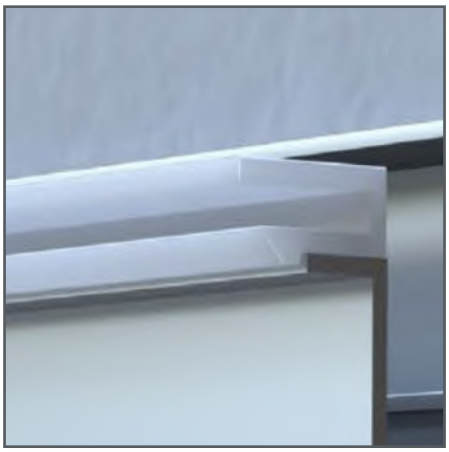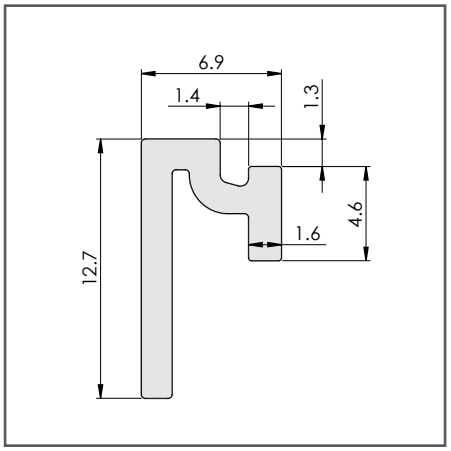
DIN 16941:2021-11	Nominal Size Range (mm)															
Tolerance Series	Tolerance of wall thickness						Tolerances of length measurements									
	1.2	1.2-2.5	2.5-4	4-6.5	6.5-10	>10	<3	3-6	6-10	10-18	18-30	30-50	50-80	80-120	120-250	250-400
2A & 2B	±0.2	±0.3	±0.4	±0.5	±0.6	±0.8%	±0.3	±0.4	±0.5	±0.6	±0.7	±0.8	±1.0	±1.2	±2.0	±3.0