MOX Systems - technische Dokumentation

assembly-manual-sentio-en.pdf

Technische Übersetzung: Die Abmessungen finden Sie in den Originalzeichnungen und Referenzseiten.

Quellseite 1

Sentio MONTAGEANLEITUNG

1 Platzieren Sie die Wandbefestigungswerkzeuge in Abständen von 50 cm und markieren Sie die Wand anhand der Schraubenlöcher.

2 Bohren Sie die Punkte, die Sie bereits markiert haben.

3 Setzen Sie die dem Wandmaterial entsprechenden Dübel in die Bohrlöcher ein.

4 Schrauben Sie die Wandbefestigungswerkzeuge an Stellen fest, an denen im Abstand von 50 cm gebohrt wird.

5 Montieren Sie das Profil wie im Bild an den Wandbefestigungswerkzeugen.

6 Stellen Sie sicher, dass die Profilnägel und die Nägel des Befestigungswerkzeugs vollständig miteinander verbunden sind und stellen Sie sicher, dass die Profilsohle am Boden befestigt ist.

7 Profile im 45-Grad-Winkel für Außenecken zuschneiden.

8 Bringen Sie die Wandbefestigungswerkzeuge so an, dass die Ecken geschlossen werden, und montieren Sie die Profile, die Sie im 45-Grad-Winkel darauf geschnitten haben.

9 Stellen Sie sicher, dass die im 45-Grad-Winkel geschnittenen Profile an den Außenecken vollständig miteinander verbunden sind.

10 Profile im 45-Grad-Winkel für Innenecken schneiden.

11 Befestigen Sie die Wandbefestigungswerkzeuge so, dass die Ecken geschlossen werden, und montieren Sie die Profile, die Sie im 45-Grad-Winkel darauf geschnitten haben.

12 Stellen Sie sicher, dass die im 45-Grad-Winkel geschnittenen Profile an den Innenecken vollständig miteinander verbunden sind.

Seite 1/1

Originalzeichnungen und Referenzseiten

SENTIO ASSEMBLY GUIDE

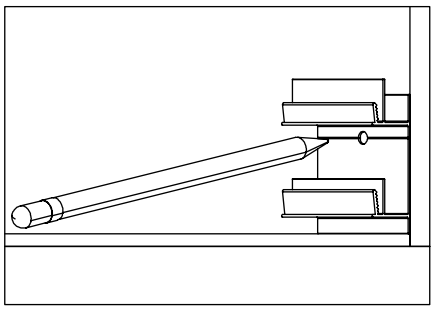

1 Place the wall fixation tools at 50cm intervals and mark the wall from the screw holes.

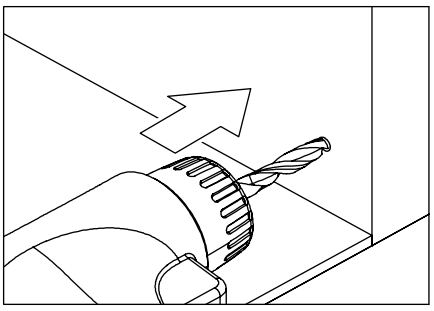

2 Drill the points that you have already marked.

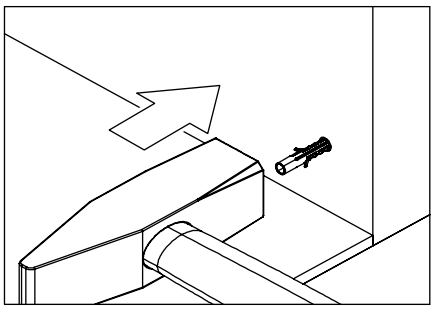

3 Place the correct dowels according to the wall material into the drilled holes.

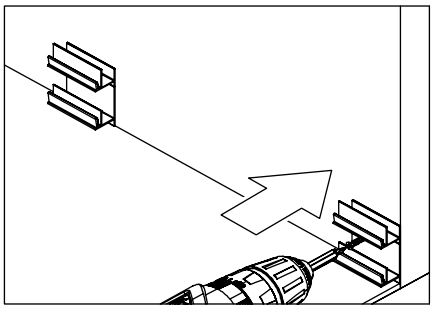

4 Screw the wall fixation tools to places that are drilled at 50cm intervals.

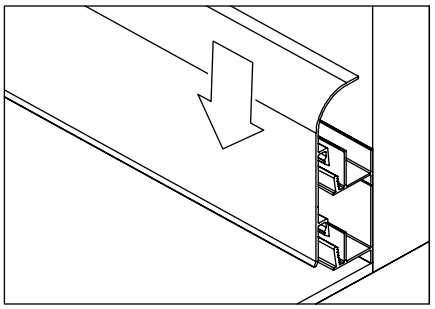

5 Assemble the profile on the wall fixation tools just like in the picture.

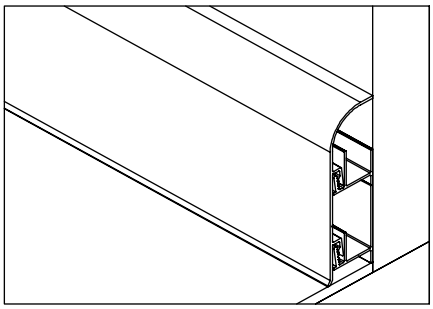

6 Make sure that the profile nails and the fixation tool's nails are completely connected to each other and be sure that the profile sole is fixed to the floor.

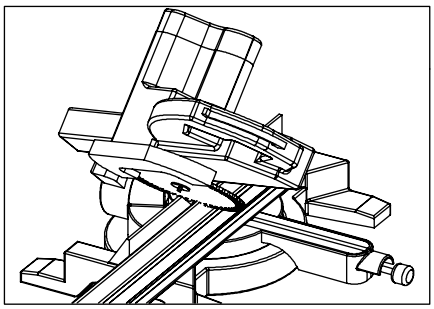

7 Cut profiles 45 degrees for external corners.

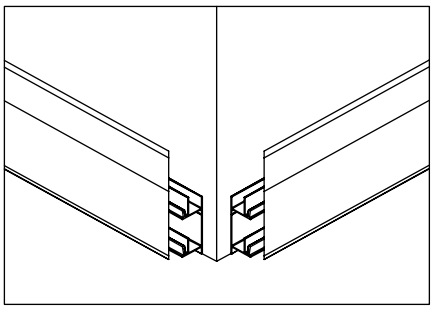

8 Affix the wall fixation tools in the manner that will be closed to the corners and assemble the profiles that you cut 45 degrees on it.

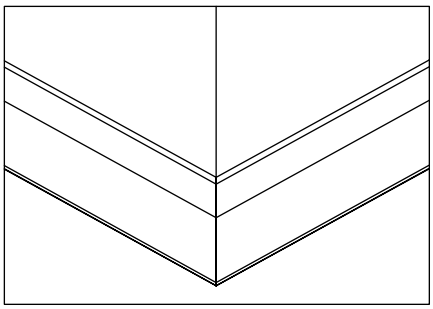

9 Make sure that the profiles that are cut 45 degrees are fixed to each other completely at the external corners.

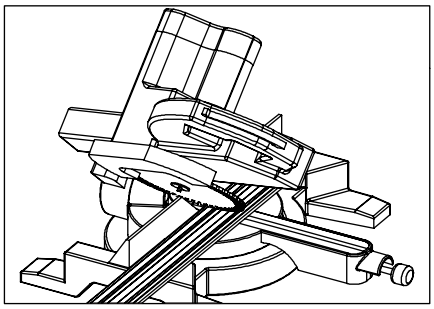

10 Cut profiles 45 degrees for internal corners.

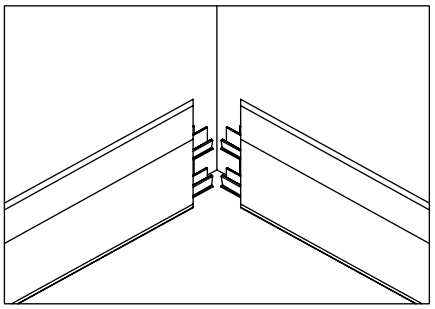

11 Affix the wall fixation tools in the manner that will be closed to the corners and assemble the profiles that you cut 45 degrees on it.

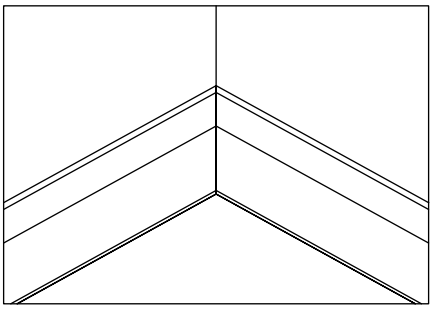

12 Make sure that the profiles that are cut 45 degrees are fixed to each other completely at the internal corners.