MOX Systems - technische Dokumentation

assembly-manual-mps-ag-en.pdf

Technische Übersetzung: Die Abmessungen finden Sie in den Originalzeichnungen und Referenzseiten.

Quellseite 1

MPS-AG MONTAGEANLEITUNG

Wählen Sie je nach Fliesenstärke das richtige Profil.

2 Fuge anbringen und Profilanker entsprechend platzieren.

3 Drücken Sie das Profil, bis es an der Verbindung befestigt ist.

An den Stellen, an denen die Keramik platziert werden soll, eine Fuge auftragen.

5 Legen Sie die Fliesen auf das Profil und achten Sie darauf, dass ihre Kanten zum Profil passen und bündig sind.

6 Profile im 45-Grad-Winkel für Außenecken schneiden.

Richten Sie die Profile an den Außenecken aus und drücken Sie sie in die Fuge.

8 Legen Sie die Fliesen auf das Profil und achten Sie darauf, dass ihre Kanten zum Profil passen und bündig sind.

9 Profile im 45-Grad-Winkel für Innenecken schneiden.

10 Profile an den Innenecken ausrichten und in die Fuge drücken.

11 Legen Sie die Fliesen auf das Profil und achten Sie darauf, dass ihre Kanten zum Profil passen und bündig sind.

Seite 1/1

Originalzeichnungen und Referenzseiten

MPS-AG ASSEMBLY GUIDE

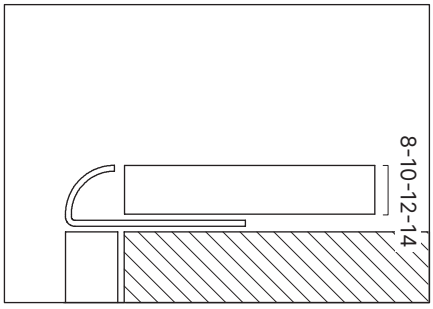

1 Pick the correct profile according to the tile thickness.

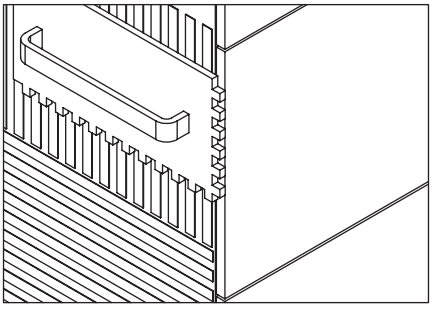

2 Apply joint and place the profiles anchor accordingly.

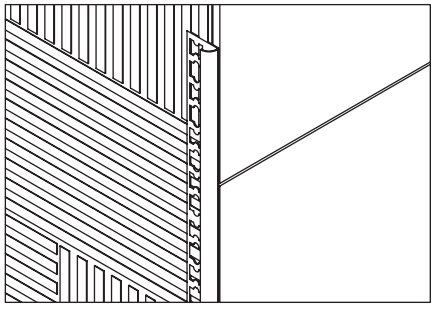

3 Press the profile until it is fixed to the joint.

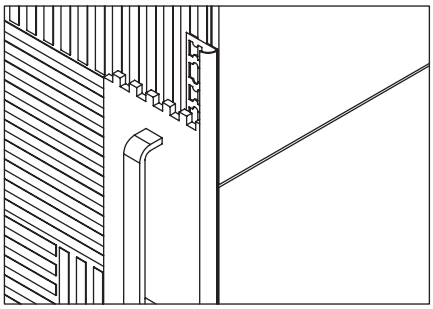

4 Apply joint to the places where the ceramics will be placed.

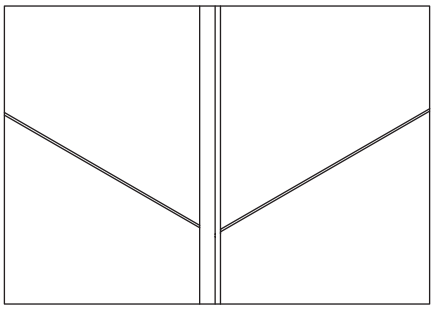

5 Place the tiles on the profile, making sure that their edges fit the profile and are flush.

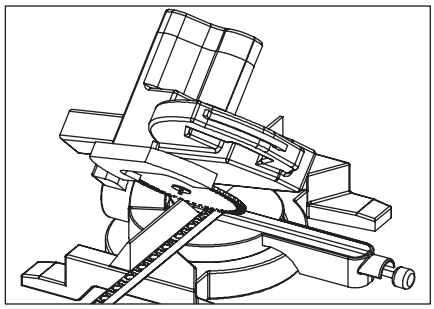

6 Cut profiles 45 degrees for external corners.

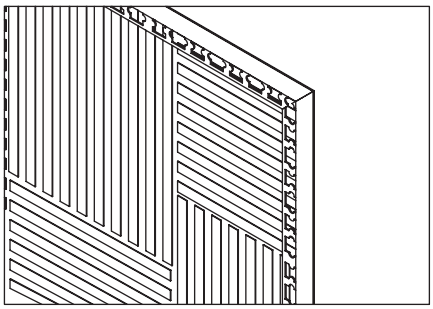

7 Align the profiles at the external corners and press them into the joint.

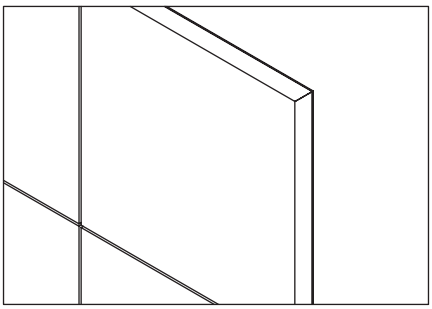

8 Place the tiles on the profile, making sure that their edges fit the profile and are flush.

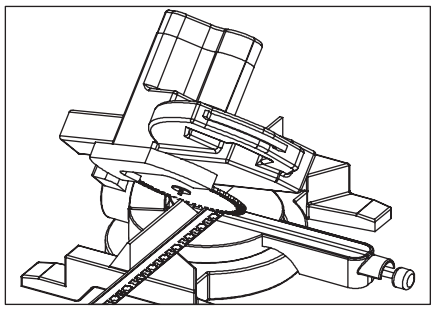

9 Cut profiles 45 degrees for internal corners.

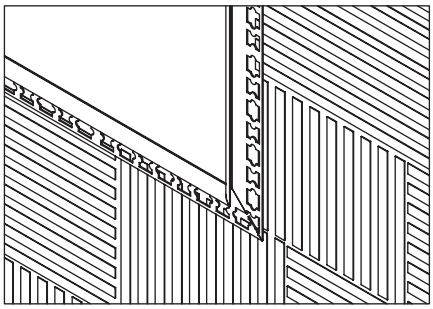

10 Align the profiles at the internal corners and press them into the joint.

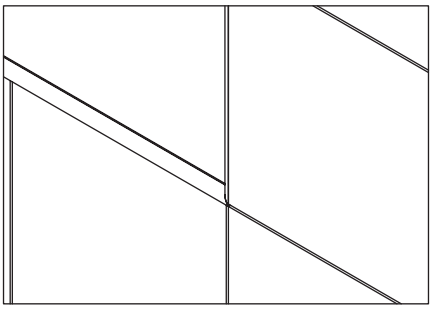

11 Place the tiles on the profile, making sure that their edges fit the profile and are flush.