MOX Systems - teknisk dokumentation

assembly-manual-mps-f-en.pdf

Teknisk oversættelse: Se de originale tegninger og referencesider for dimensioner.

Kilde side 1

Mps-F MONTERINGSVEJLEDNING

1 Vælg den korrekte profil i henhold til flisetykkelsen.

2 Påfør samling og anbring profilernes forankring i overensstemmelse hermed.

3 Tryk på profilen, indtil den er fastgjort til samlingen.

4 Påfør fugen på de steder, hvor keramikken skal placeres.

5 Placer fliserne på profilen, og sørg for, at deres kanter passer til profilen og flugter.

6 Skære profiler 45 grader til udvendige hjørner.

7 Juster profilerne ved de udvendige hjørner og pres dem ind i samlingen.

8 Placer fliserne på profilen, og sørg for, at deres kanter passer til profilen og flugter.

9 Skære profiler 45 grader til udvendige hjørner.

10 Juster profilerne ved de indvendige hjørner og pres dem ind i samlingen.

11 Placer fliserne på profilen, og sørg for, at deres kanter passer til profilen og flugter.

Side 1/1

Originale tegninger og referencesider

MPS-F ASSEMBLY GUIDE

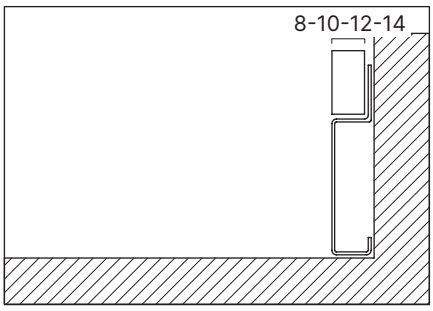

1 Pick the correct profile according to the tile thickness.

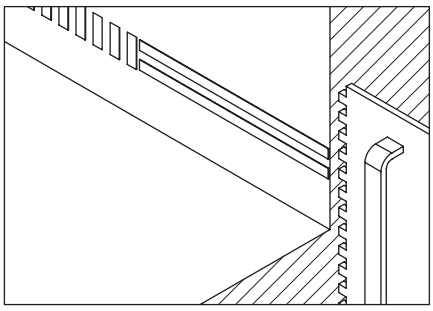

2 Apply joint and place the profiles anchor accordingly.

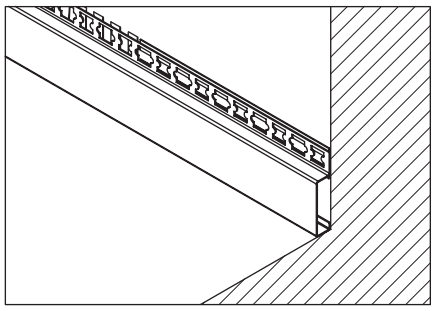

3 Press the profile until it is fixed to the joint.

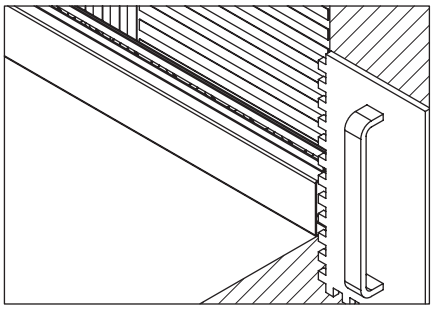

4 Apply joint to the places where the ceramics will be placed.

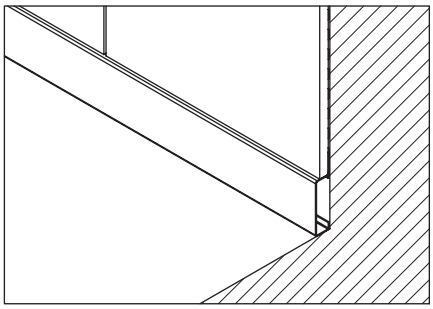

5 Place the tiles on the profile, making sure that their edges fit the profile and are flush.

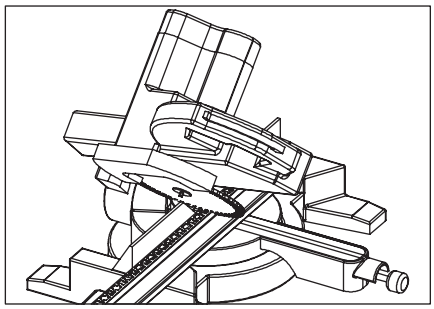

6 Cut profiles 45 degrees for external corners.

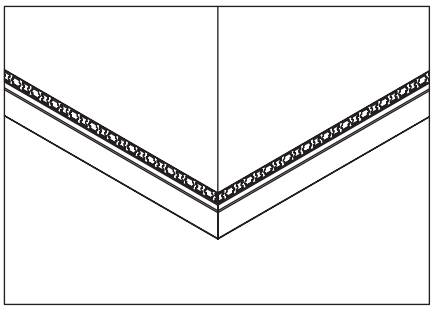

7 Align the profiles at the external corners and press them into the joint.

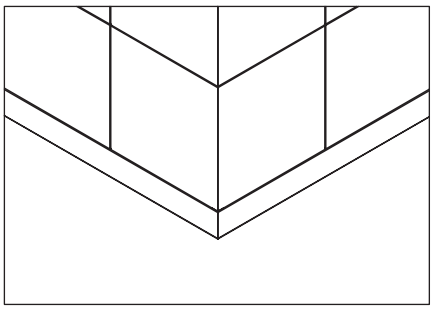

8 Place the tiles on the profile, making sure that their edges fit the profile and are flush.

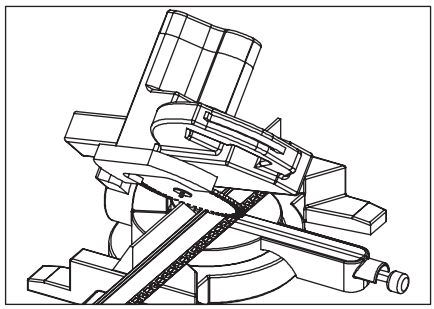

9 Cut profiles 45 degrees for external corners.

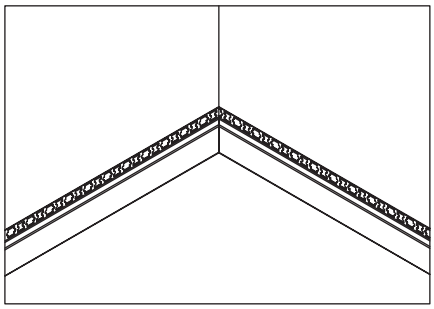

10 Align the profiles at the internal corners and press them into the joint.

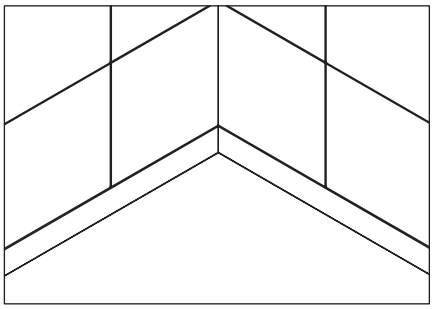

11 Place the tiles on the profile, making sure that their edges fit the profile and are flush.