MOX Systems - teknisk dokumentation

assembly-manual-mps-e-en.pdf

Teknisk oversættelse: Se de originale tegninger og referencesider for dimensioner.

Kilde side 1

Mps-E MONTERINGSVEJLEDNING

1 Vælg den korrekte profil i henhold til gulvtykkelsen.

2 Påfør samling og anbring profilernes forankring i overensstemmelse hermed.

3 Tryk på profilen, indtil den er fastgjort til samlingen.

4 Påfør fugen på de steder, hvor gulvbelægningen skal placeres.

5 Placer og juster gulvbelægningen til profilen.

6 Skære profiler 45 grader til udvendige hjørner.

Juster profilerne ved de udvendige hjørner og pres dem ind i samlingen.

8 Placer og juster gulvbelægningen til profilen.

9 Skære profiler 45 grader til indvendige hjørner.

10 Juster profilerne ved de indvendige hjørner og pres dem ind i samlingen.

11 Placer og juster gulvbelægningen til profilen.

Side 1/1

Originale tegninger og referencesider

MPS-E ASSEMBLY GUIDE

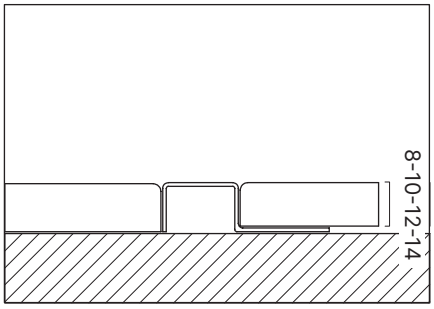

1 Pick the correct profile according to the flooring thickness.

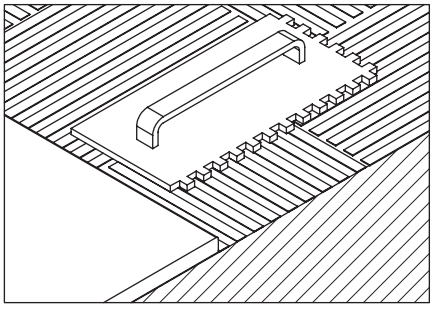

2 Apply joint and place the profiles anchor accordingly.

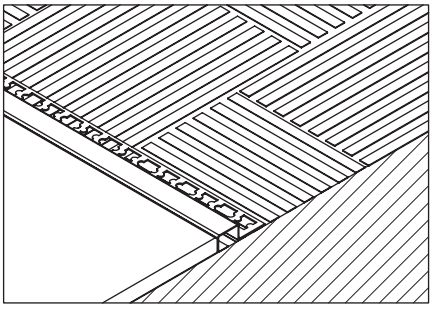

3 Press the profile until it is fixed to the joint.

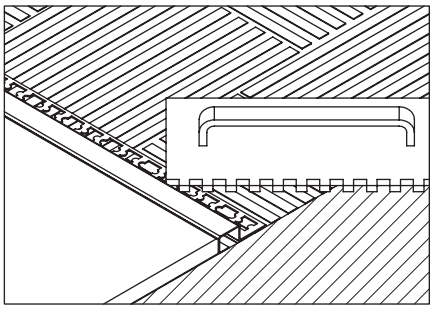

4 Apply joint to the places where the flooring will be placed.

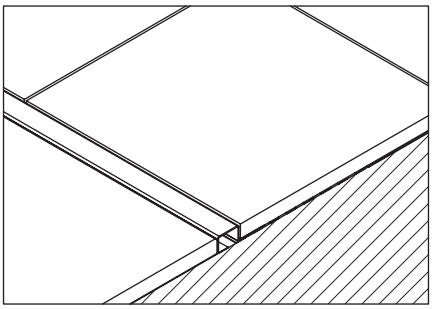

5 Place and align the flooring to the profile.

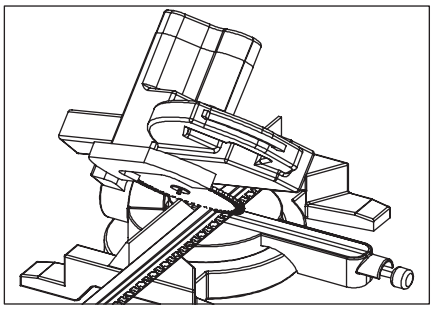

6 Cut profiles 45 degrees for external corners.

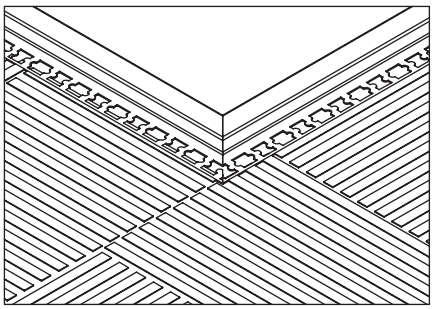

7 Align the profiles at the external corners and press them into the joint.

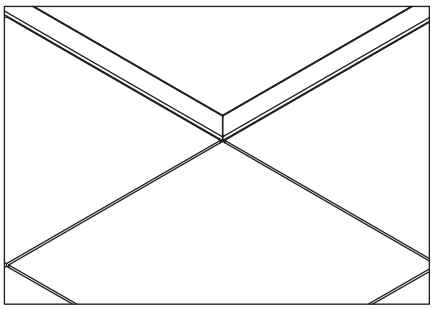

8 Place and align the flooring to the profile.

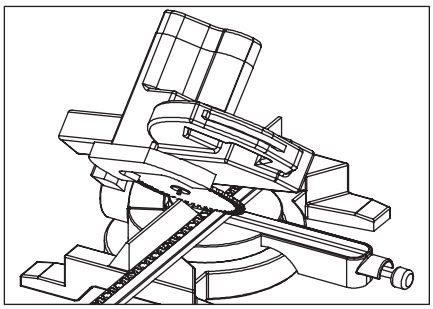

9 Cut profiles 45 degrees for internal corners.

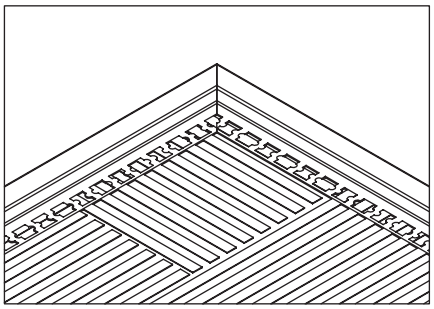

10 Align the profiles at the internal corners and press them into the joint.

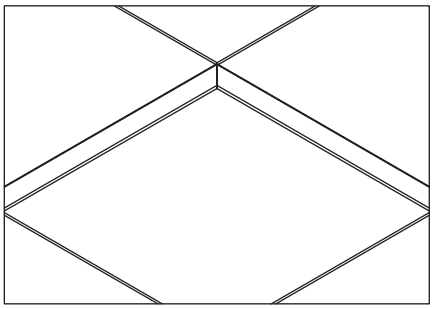

11 Place and align the flooring to the profile.