MOX Systems - teknisk dokumentation

assembly-manual-leux-en.pdf

Teknisk oversættelse: Se de originale tegninger og referencesider for dimensioner.

Kilde side 1

Leux MONTERINGSVEJLEDNING

1 Montering kan ske med skruer eller silikonelim.

Den korrekte anvendelse skal omhyggeligt identificeres i henhold til vægmaterialet.

2 Placer de korrekte dyvler i henhold til vægmaterialet i de borede huller.

3 Skru vægfikseringsdelene fast på de steder, der bores med 50 cm mellemrum.

4 Indsæt LED-strimlerne i hullerne i toppen og bunden af profilen.

5 Skub for at forbinde den nederste diffusor til frontdækslet.

6 Tilslut LED-strimlerne og driveren og driveren til lysnettet.

Kabler kan bæres inden for profilerne til multidrevforbindelser.

Kontakt lokale elektrikere for at få nøjagtige resultater.

7 Tryk frontdækslet mod bagpladen, indtil det klikker på plads.

8 Indsæt den øverste diffusor.

9 Påfør klæbemiddel på de indvendige hjørner for at sikre dem på plads.

10 Påfør klæbemiddel på de udvendige hjørner for at sikre dem på plads.

11 Påfør klæbemiddel på endedelene for at sikre dem på plads.

Side 1/2

Kilde side 2

LED STRIP SKÆRING & UDVIDELSE

For korrekt drift af placeringen angivet i

LED-strimlen, kun skåret fra e-diagrammet.

For at undgå afbrydelse b på det angivne sted

mellem LED Strip, lod kun d i prøvetegningen.

LED STRIP LEDNINGSDIAGRAM

MOX RGB controller

RG Dim Wifi

GB mmer

Driver / transformer

mer

Side 2/2

Originale tegninger og referencesider

LEUX ASSEMBLY GUIDE

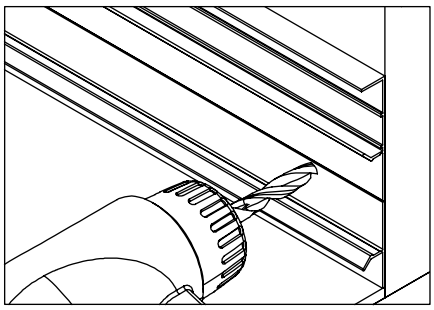

1 Installation can be done with screws or silicone glue. The correct application must be carefully identified according to the wall material.

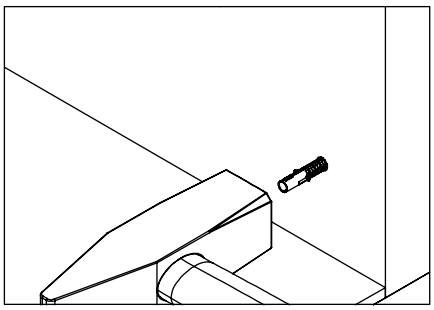

2 Place the correct dowels according to the wall material into the drilled holes.

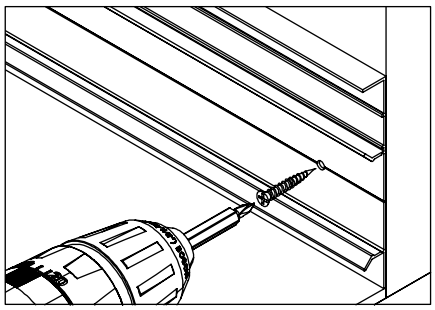

3 Screw the wall fixation parts to the places that are drilled at 50cm intervals.

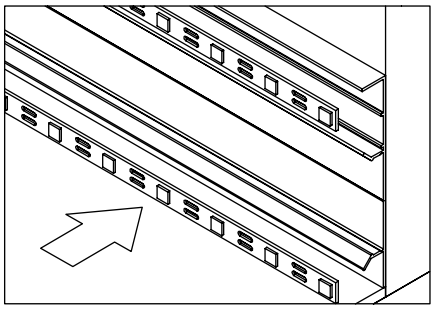

4 Insert the LED strips into the slots at the top and bottom of the profile.

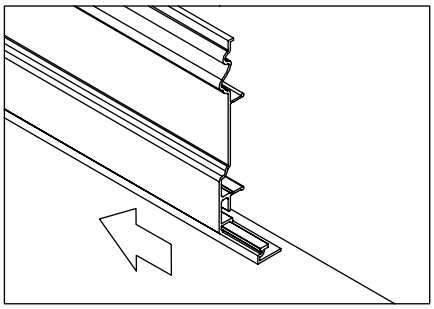

5 Slide to connect the bottom diffuser to the front cover.

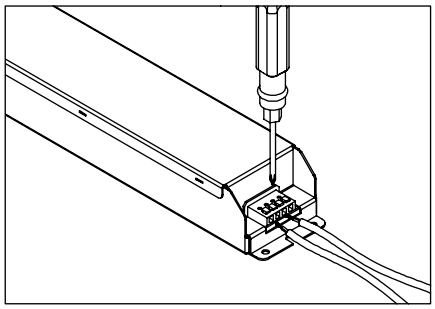

6 Connect the LED strips and the driver and the driver to the mains. Cables can be carried within the profiles for multi-drive connections. Consult local electricians to obtain accurate results.

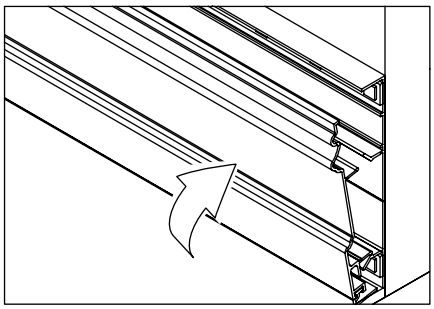

7 Press the front cover against the back plate until itclicks into place.

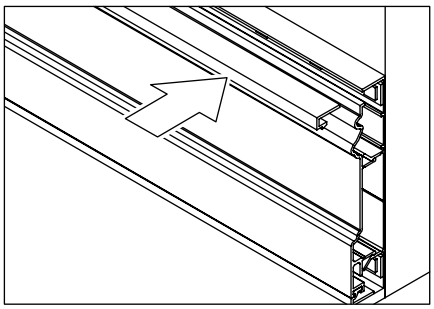

8 Insert the top diffuser.

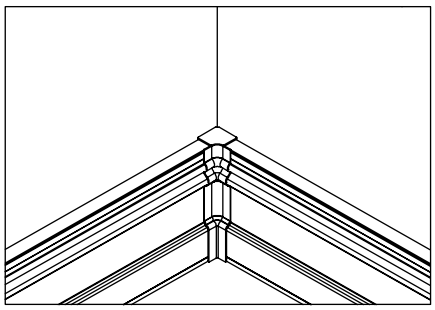

9 Apply adhesive to the internal corners to secure them in position.

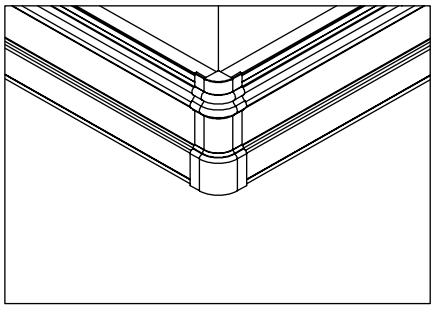

10 Apply adhesive to the external corners to secure them in position.

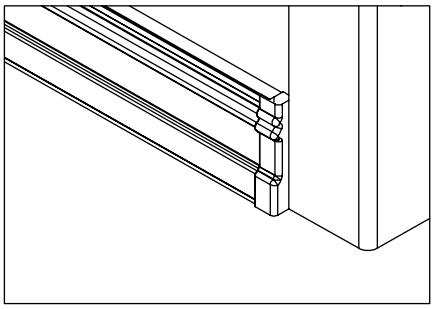

11 Apply adhesive to the ending parts to secure them in position.

LED STRIP CUTTING & EXTENDING

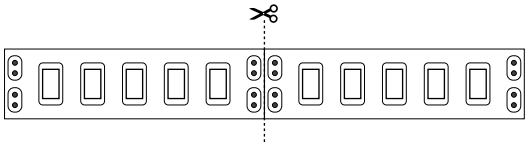

For correct operation of the LED Strip, cut only from the location indicated in the diagram.

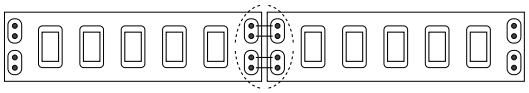

To avoid disconnection between the LED Strip, solder only at the location indicated in the sample drawing.
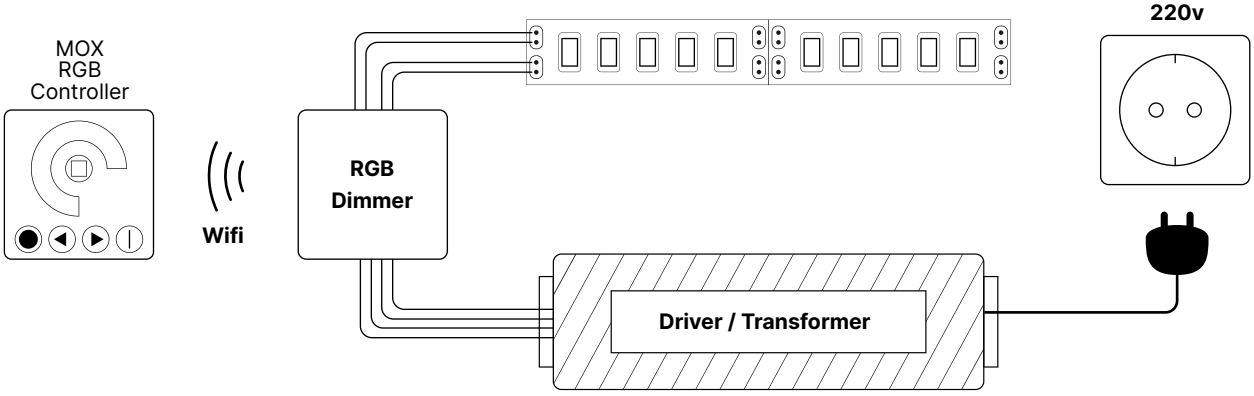
LED STRIP WIRING DIAGRAM