MOX Systems - technická dokumentace

assembly-manual-luceo-en.pdf

Technický překlad: rozměry najdete na originálních výkresech a referenčních stránkách.

Zdrojová stránka 1

PRŮVODCE MONTÁŽÍ Luceo

1 Montáž lze provést pomocí šroubů nebo silikonového lepidla.

Správnou aplikaci je třeba pečlivě identifikovat podle materiálu stěny.

2 Do vyvrtaných otvorů vložte správné hmoždinky podle materiálu stěny.

3 Přišroubujte díly pro upevnění ke stěně na místa, která jsou vyvrtána v rozestupech 50 cm.

4 Vložte LED pásky do drážek v horní a spodní části profilu.

5 Posunutím připojte spodní difuzér k přednímu krytu.

6 Připojte LED pásky a driver a driver k elektrické síti.

Kabely mohou být vedeny v profilech pro připojení více pohonů.

Pro získání přesných výsledků se poraďte s místními elektrikáři.

7 Zatlačte přední kryt na zadní desku, dokud nezapadne na místo.

8 Vložte horní difuzér.

9 Naneste lepidlo na vnitřní rohy, abyste je zajistili na místě.

10 Naneste lepidlo na vnější rohy, abyste je zajistili na místě.

11 Naneste lepidlo na koncové části, abyste je zajistili na místě.

Strana 1/2

Zdrojová stránka 2

STŘÍHÁNÍ A PRODLUŽOVÁNÍ LED PÁSKU

Pro správnou funkci umístění uvedené v

LED pásek, vyříznutý pouze ze schématu e.

Aby nedošlo k odpojení b na uvedeném místě

mezi LED páskem připájejte pouze d na vzorovém výkresu.

SCHÉMA ZAPOJENÍ LED PÁSKU

Ovladač MOX RGB

RG Dim Wifi

GB mmer

Driver / Transform

mer

Strana 2/2

Původní výkresy a referenční stránky

LUCEO ASSEMBLY GUIDE

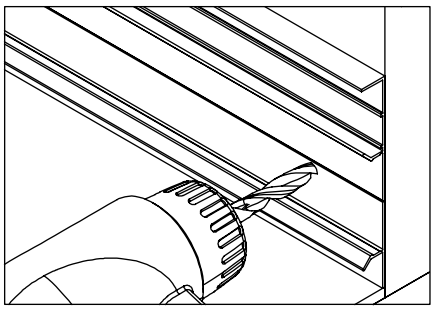

1 Installation can be done with screws or silicone glue. The correct application must be carefully identified according to the wall material.

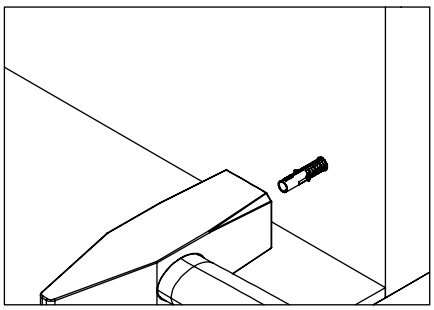

2 Place the correct dowels according to the wall material into the drilled holes.

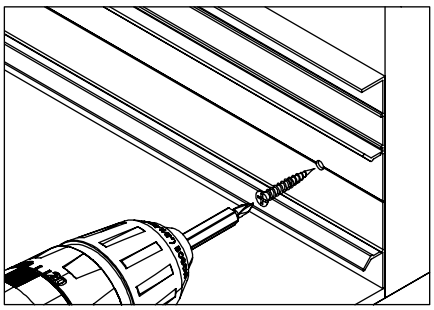

3 Screw the wall fixation parts to the places that are drilled at 50cm intervals.

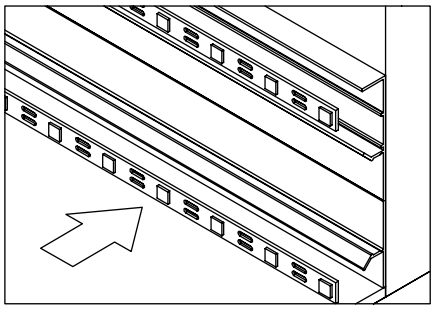

4 Insert the LED strips into the slots at the top and bottom of the profile.

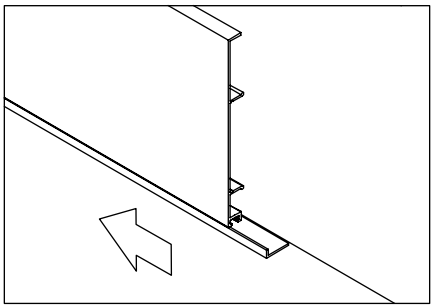

5 Slide to connect the bottom diffuser to the front cover.

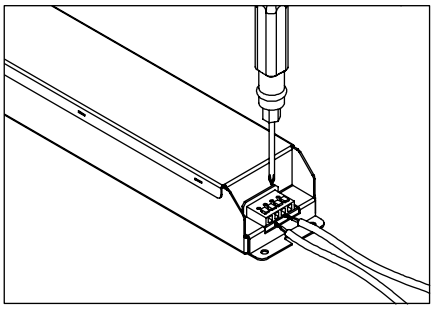

6 Connect the LED strips and the driver and the driver to the mains. Cables can be carried within the profiles for multi-drive connections. Consult local electricians to obtain accurate results.

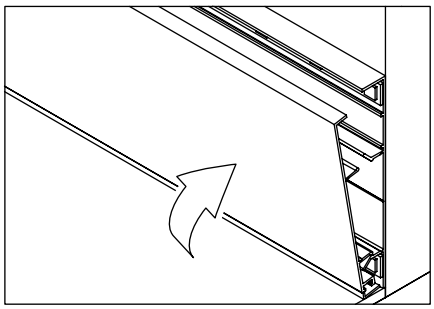

7 Press the front cover against the back plate until itclicks into place.

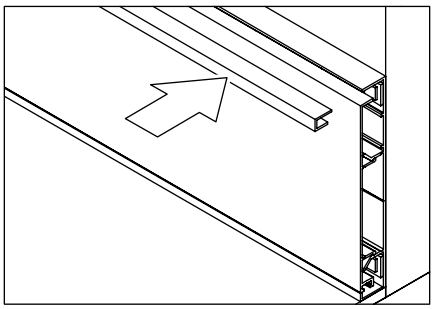

8 Insert the top diffuser.

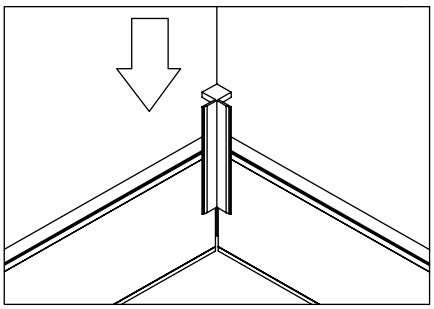

9 Apply adhesive to the internal corners to secure them in position.

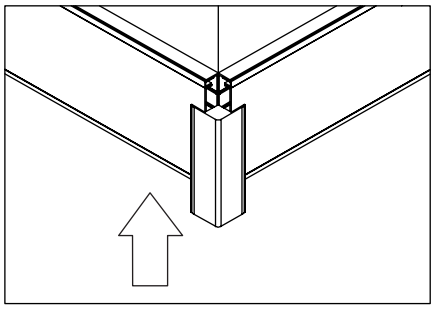

10 Apply adhesive to the external corners to secure them in position.

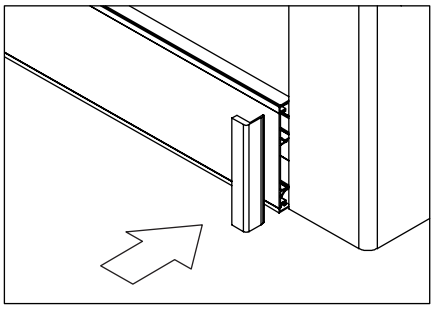

11 Apply adhesive to the ending parts to secure them in position.

LED STRIP CUTTING & EXTENDING

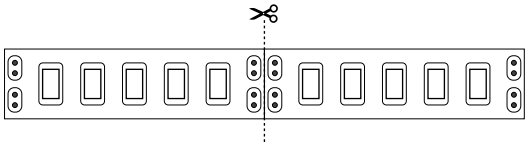

For correct operation of the LED Strip, cut only from the location indicated in the diagram.

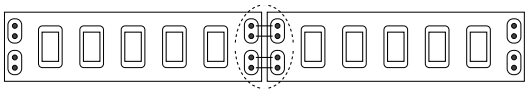

To avoid disconnection between the LED Strip, solder only at the location indicated in the sample drawing.
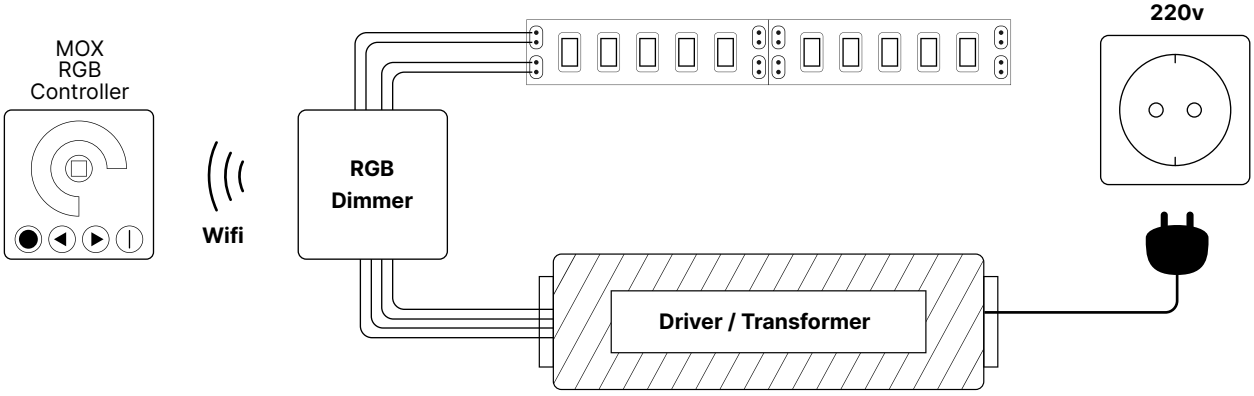
LED STRIP WIRING DIAGRAM