MOX Systems - documentació tècnica

assembly-manual-mps-tb-en.pdf

Traducció tècnica: consultar els dibuixos originals i pàgines de referència per a les dimensions.

Pàgina d'origen 1

GUIA DE MUNTATGE Mps-Tb

Trieu el perfil correcte segons el gruix del sòl.

2 Apliqueu la junta i col·loqueu l'ancoratge dels perfils en conseqüència.

3 Premeu el perfil fins que quedi fixat a la junta.

4 Aplicar juntes als llocs on es col·locarà el paviment.

5 Col·loqueu i alineeu el sòl al perfil.

6 Perfils de tall de 45 graus per a cantonades exteriors.

Alineeu els perfils a les cantonades externes i premeu-los a la junta.

8 Col·loqueu i alineeu el sòl al perfil.

9 Perfils de tall de 45 graus per a cantonades internes.

10 Alineeu els perfils a les cantonades internes i premeu-los a la junta.

11 Col·loqueu i alineeu el sòl al perfil.

Pàgina 1/1

Dibuixos originals i pàgines de referència

MPS-TB ASSEMBLY GUIDE

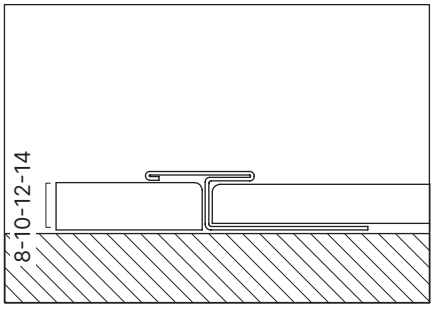

1 Pick the correct profile according to the flooring thickness.

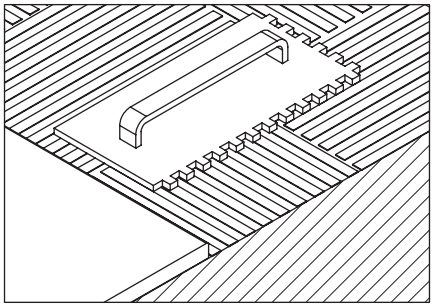

2 Apply joint and place the profiles anchor accordingly.

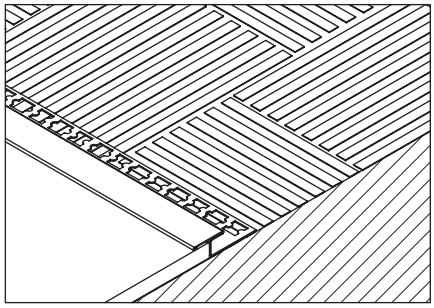

3 Press the profile until it is fixed to the joint.

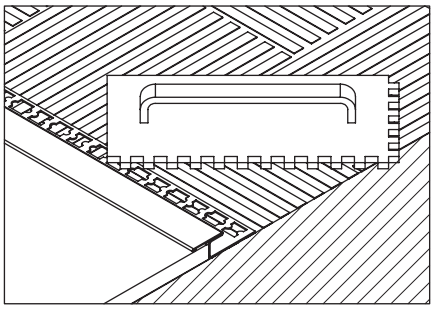

4 Apply joint to the places where the flooring will be placed.

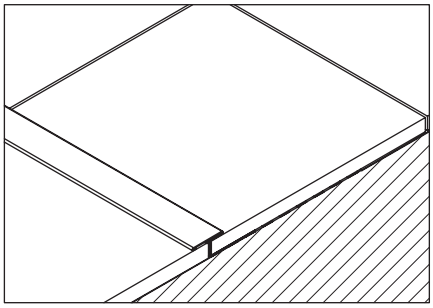

5 Place and align the flooring to the profile.

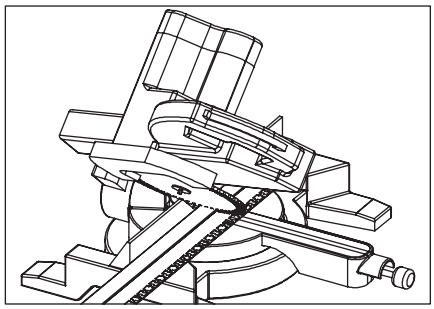

6 Cut profiles 45 degrees for external corners.

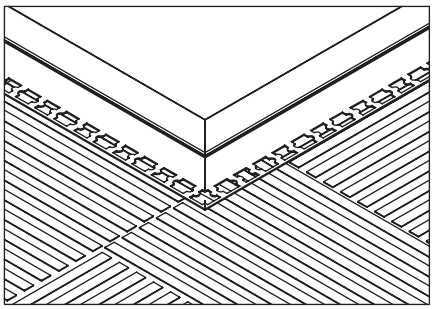

7 Align the profiles at the external corners and press them into the joint.

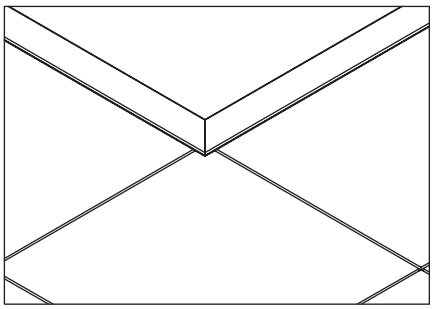

8 Place and align the flooring to the profile.

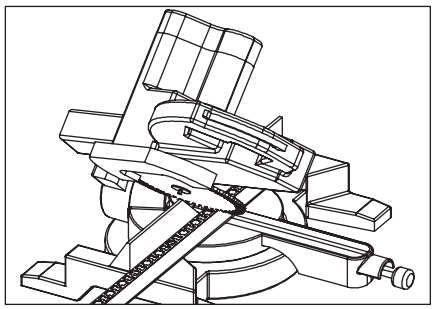

9 Cut profiles 45 degrees for internal corners.

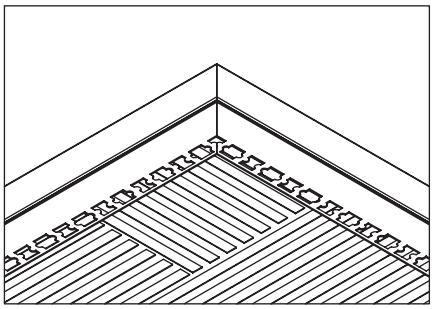

10 Align the profiles at the internal corners and press them into the joint.

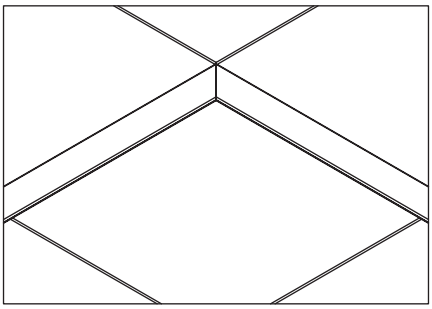

11 Place and align the flooring to the profile.