MOX Systems - documentació tècnica

assembly-manual-mps-d-en.pdf

Traducció tècnica: consultar els dibuixos originals i pàgines de referència per a les dimensions.

Pàgina d'origen 1

GUIA DE MUNTATGE Mps-D

Trieu el perfil correcte segons el gruix de la rajola.

2 Apliqueu la junta i col·loqueu l'ancoratge dels perfils en conseqüència.

3 Premeu el perfil fins que quedi fixat a la junta.

Aplicar juntes als llocs on es col·locarà la ceràmica.

5 Col·loqueu les rajoles al perfil, assegurant-vos que les seves vores s'ajustin al perfil i estiguin a ras.

6 Perfils de tall de 45 graus per a cantonades exteriors.

Alineeu els perfils a les cantonades externes i premeu-los a la junta.

8 Col·loqueu les rajoles al perfil, assegurant-vos que les seves vores s'ajustin al perfil i estiguin a ras.

9 Perfils de tall de 45 graus per a cantonades internes.

10 Alineeu els perfils a les cantonades internes i premeu-los a la junta.

11 Col·loqueu les rajoles al perfil, assegurant-vos que les seves vores s'ajustin al perfil i estiguin a ras.

Pàgina 1/1

Dibuixos originals i pàgines de referència

MPS-D ASSEMBLY GUIDE

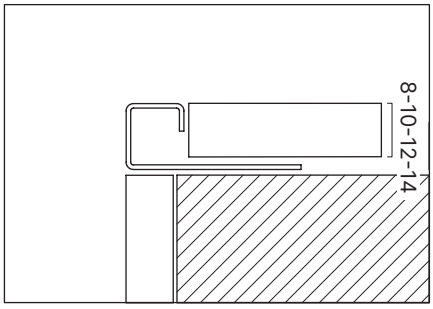

1 Pick the correct profile according to the tile thickness.

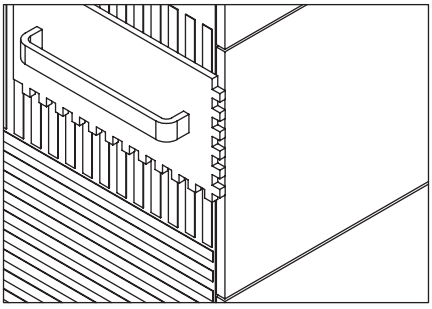

2 Apply joint and place the profiles anchor accordingly.

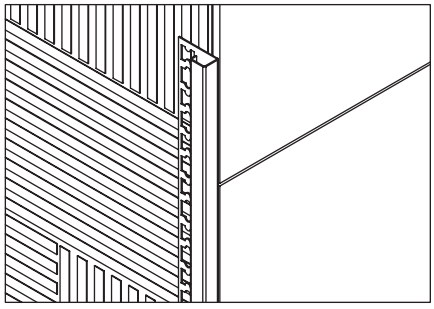

3 Press the profile until it is fixed to the joint.

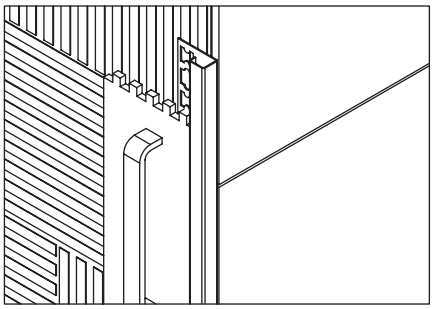

4 Apply joint to the places where the ceramics will be placed.

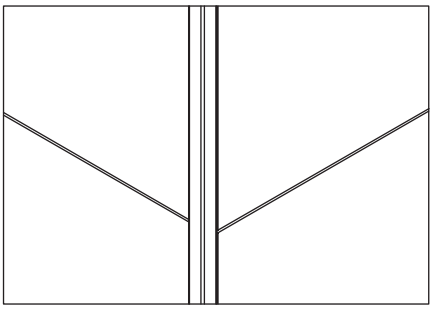

5 Place the tiles on the profile, making sure that their edges fit the profile and are flush.

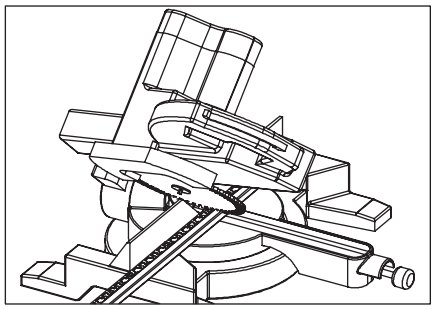

6 Cut profiles 45 degrees for external corners.

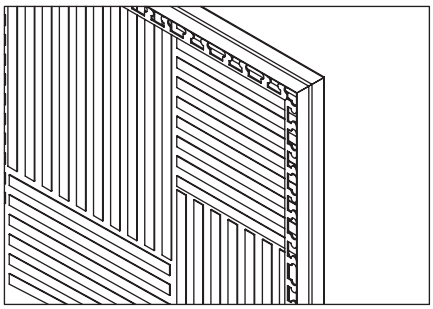

7 Align the profiles at the external corners and press them into the joint.

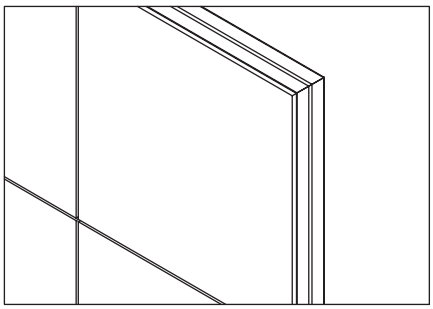

8 Place the tiles on the profile, making sure that their edges fit the profile and are flush.

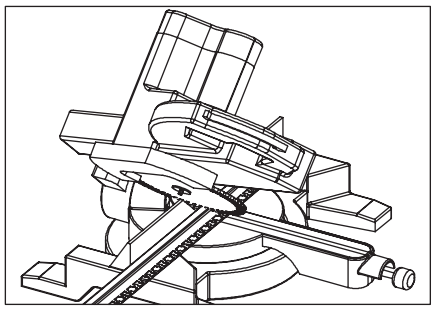

9 Cut profiles 45 degrees for internal corners.

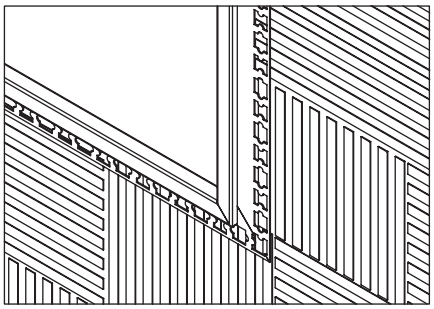

10 Align the profiles at the internal corners and press them into the joint.

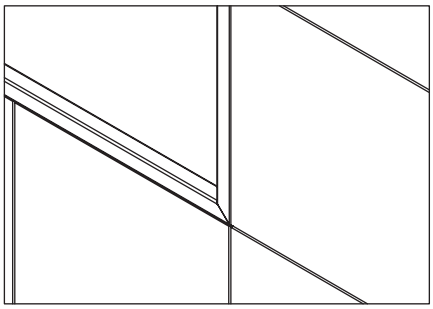

11 Place the tiles on the profile, making sure that their edges fit the profile and are flush.