MOX Systems - documentació tècnica

assembly-manual-leux-en.pdf

Traducció tècnica: consultar els dibuixos originals i pàgines de referència per a les dimensions.

Pàgina d'origen 1

GUIA DE MUNTATGE Leux

1 La instal·lació es pot fer amb cargols o cola de silicona.

L'aplicació correcta s'ha d'identificar acuradament segons el material de la paret.

2 Col·loqueu els tacs correctes segons el material de la paret als forats perforats.

3 Enrosqueu les peces de fixació a la paret als llocs que es foren a intervals de 50 cm.

4 Inseriu les tires LED a les ranures de la part superior i inferior del perfil.

5 Feu lliscar per connectar el difusor inferior a la coberta frontal.

6 Connecteu les tires LED i el controlador i el controlador a la xarxa elèctrica.

Els cables es poden portar dins dels perfils per a connexions de múltiples unitats.

Consulteu els electricistes locals per obtenir resultats precisos.

7 Premeu la coberta frontal contra la placa posterior fins que encaixi al seu lloc.

8 Inseriu el difusor superior.

9 Apliqueu adhesiu a les cantonades internes per fixar-les en posició.

10 Apliqueu adhesiu a les cantonades externes per fixar-les en posició.

11 Apliqueu adhesiu a les peces finals per fixar-les en posició.

Pàgina 1/2

Pàgina d'origen 2

TALLAR I EXTENSIÓ DE TIRE LED

Per al correcte funcionament de la ubicació indicada a la

la tira de LED, tallada només a partir del diagrama e.

Per evitar la desconnexió b al lloc indicat

entre la tira de LED, soldeu només d al dibuix de mostra.

DIAGRAMA DE CABLEATGE DE LA TIRA LED

Controlador MOX RGB

RG Dim Wifi

GB mmer

Conductor / Transformació

mer

Pàgina 2/2

Dibuixos originals i pàgines de referència

LEUX ASSEMBLY GUIDE

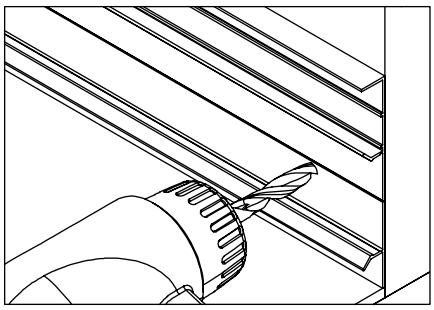

1 Installation can be done with screws or silicone glue. The correct application must be carefully identified according to the wall material.

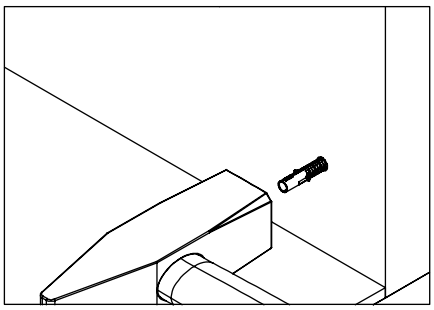

2 Place the correct dowels according to the wall material into the drilled holes.

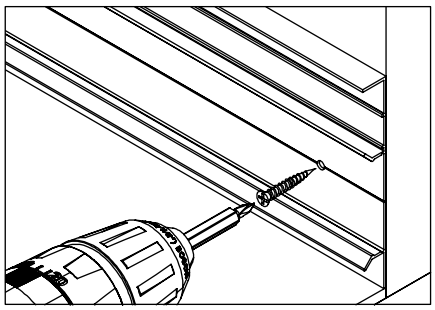

3 Screw the wall fixation parts to the places that are drilled at 50cm intervals.

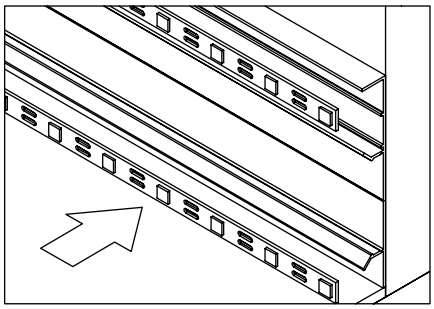

4 Insert the LED strips into the slots at the top and bottom of the profile.

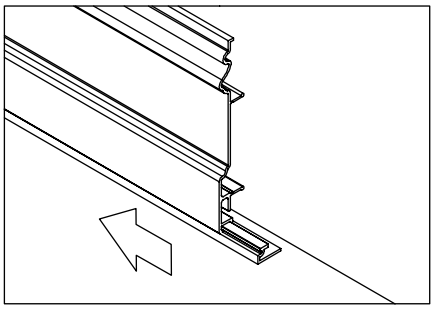

5 Slide to connect the bottom diffuser to the front cover.

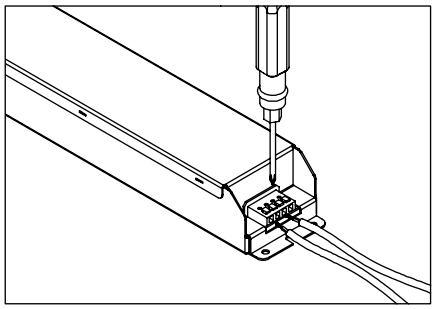

6 Connect the LED strips and the driver and the driver to the mains. Cables can be carried within the profiles for multi-drive connections. Consult local electricians to obtain accurate results.

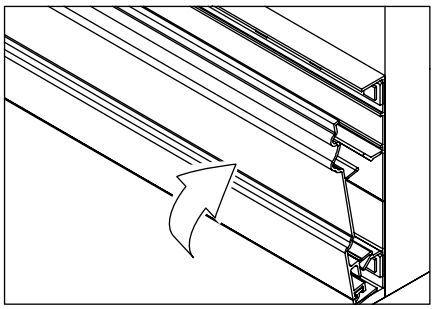

7 Press the front cover against the back plate until itclicks into place.

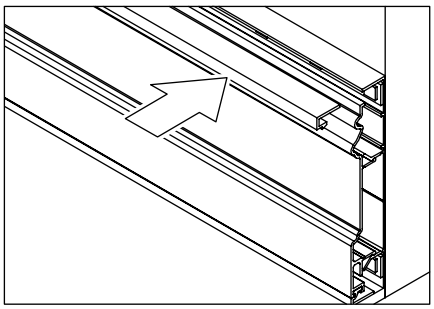

8 Insert the top diffuser.

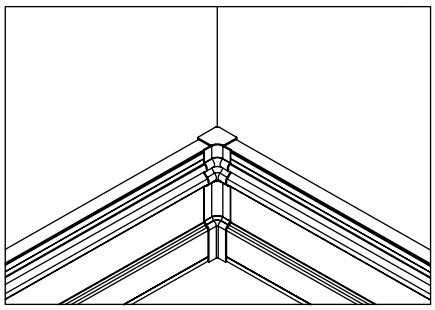

9 Apply adhesive to the internal corners to secure them in position.

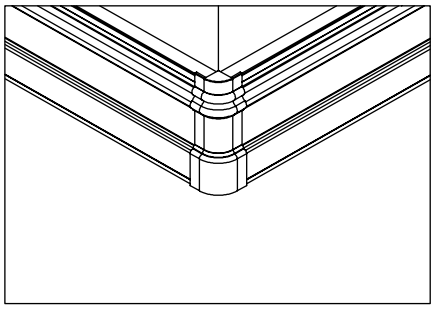

10 Apply adhesive to the external corners to secure them in position.

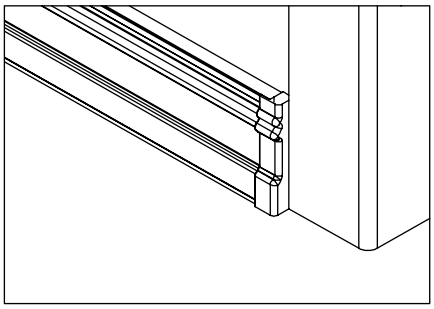

11 Apply adhesive to the ending parts to secure them in position.

LED STRIP CUTTING & EXTENDING

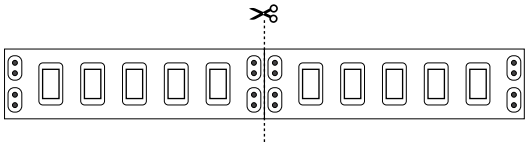

For correct operation of the LED Strip, cut only from the location indicated in the diagram.

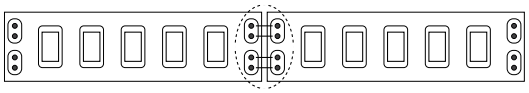

To avoid disconnection between the LED Strip, solder only at the location indicated in the sample drawing.
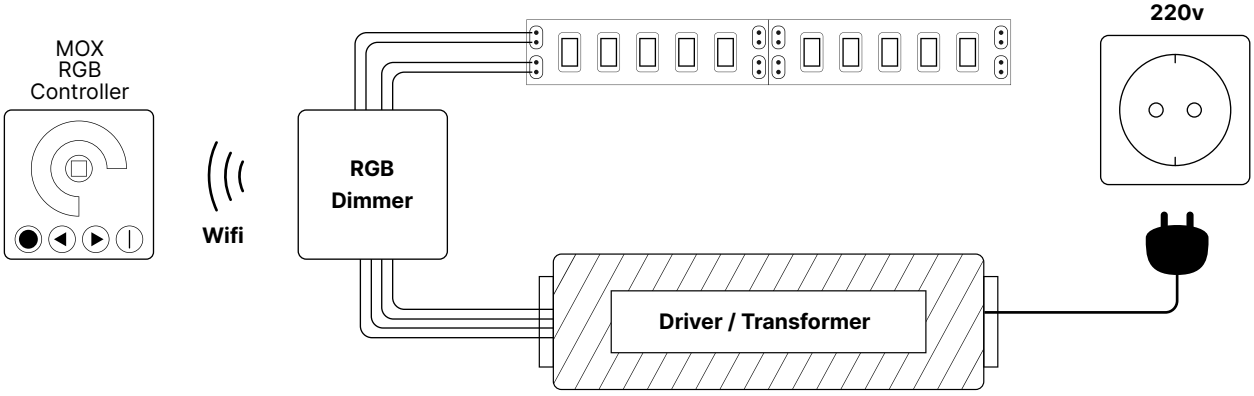
LED STRIP WIRING DIAGRAM