MOX Systems - documentació tècnica

assembly-manual-crispo-en.pdf

Traducció tècnica: consultar els dibuixos originals i pàgines de referència per a les dimensions.

Pàgina d'origen 1

GUIA DE MUNTATGE Crispo

1 Col·loqueu les eines de fixació a la paret a intervals de 50 cm i marqueu la paret des dels forats dels cargols.

2 Perforeu els punts que ja heu marcat.

3 Col·loqueu els tacs correctes segons el material de la paret als forats perforats.

4 Enrosqueu les eines de fixació de paret als llocs que es foren a intervals de 50 cm.

5 Munteu el perfil a les eines de fixació a la paret tal com es mostra a la imatge.

6 Assegureu-vos que els claus del perfil i els claus de l'eina de fixació estiguin completament connectats entre si i que la sola del perfil estigui fixada al terra.

7 Perfils de tall de 45 graus per a cantonades exteriors.

8 Col·loqueu les eines de fixació a la paret de la manera que quedarà tancada a les cantonades i munteu-hi els perfils que heu tallat 45 graus.

9 Assegureu-vos que els perfils que es tallen 45 graus estiguin totalment fixats entre si a les cantonades exteriors.

10 Perfils de tall de 45 graus per a cantonades internes.

11 Col·loqueu les eines de fixació a la paret de la manera que quedarà tancada a les cantonades i munteu-hi els perfils que heu tallat 45 graus.

12 Assegureu-vos que els perfils que es tallen 45 graus estiguin completament fixats entre si a les cantonades internes.

Pàgina 1/1

Dibuixos originals i pàgines de referència

CRISPO ASSEMBLY GUIDE

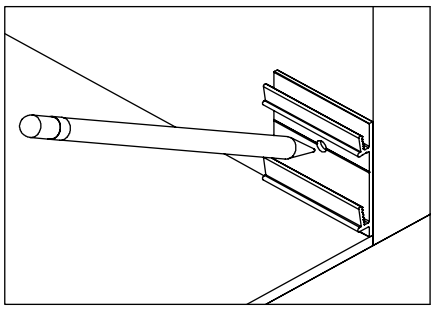

1 Place the wall fixation tools at 50cm intervals and mark the wall from the screw holes.

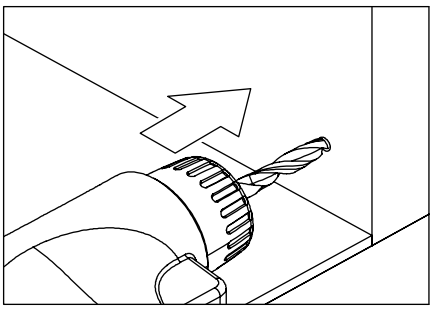

2 Drill the points that you have already marked.

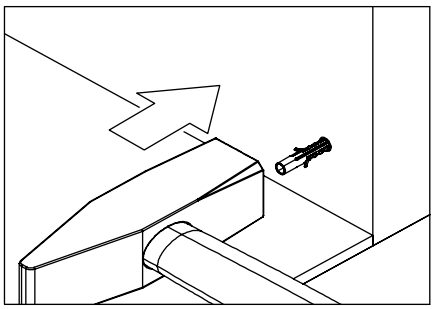

3 Place the correct dowels according to the wall material into the drilled holes.

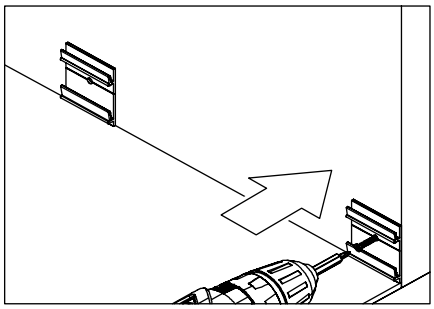

4 Screw the wall fixation tools to the places that are drilled at 50cm intervals.

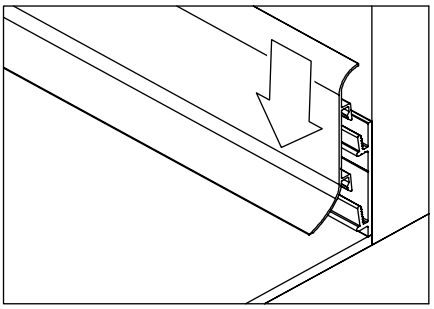

5 Assemble the profile on the wall fixation tools just like in the picture.

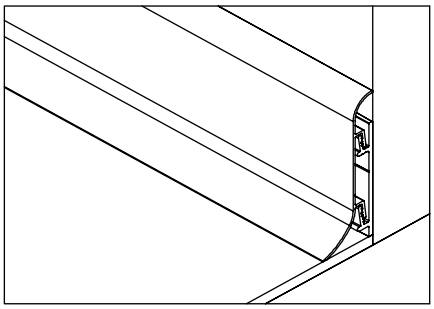

6 Make sure that the profile nails and the fixation tool's nails are completely connected to each other and be sure that the profile sole is fixed to the floor.

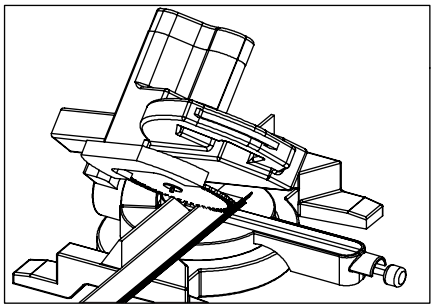

7 Cut profiles 45 degrees for external corners.

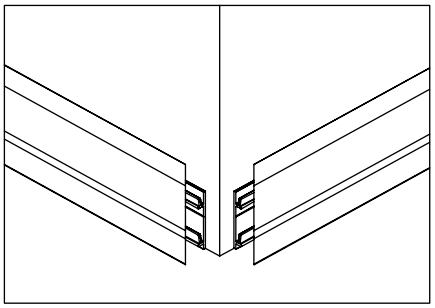

8 Affix the wall fixation tools in the manner that will be closed to the corners and assemble the profiles that you cut 45 degrees on it.

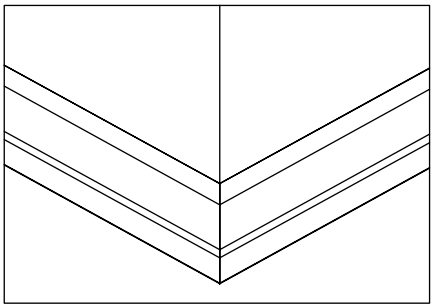

9 Make sure that the profiles that are cut 45 degrees are fixed to each other completely at the external corners.

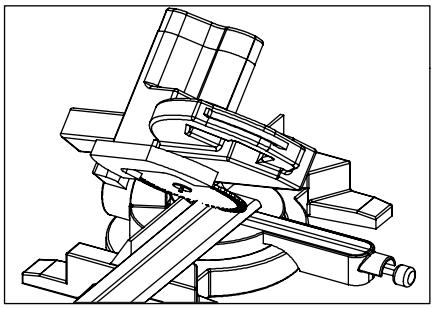

10 Cut profiles 45 degrees for internal corners.

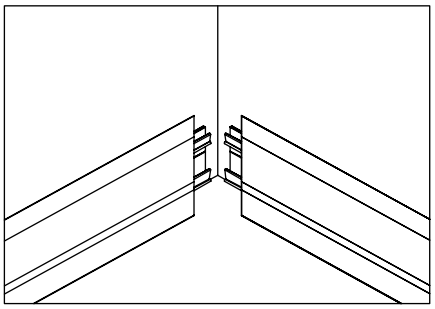

11 Affix the wall fixation tools in the manner that will be closed to the corners and assemble the profiles that you cut 45 degrees on it.

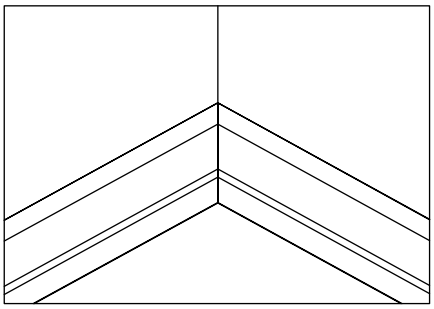

12 Make sure that the profiles that are cut 45 degrees are fixed to each other completely at the internal corners.