MOX Systems - tehnička dokumentacija

assembly-manual-mps-l-en.pdf

Tehnički prijevod: konsultujte originalne crteže i referentne stranice za dimenzije.

Izvorna stranica 1

Mps-L VODIČ ZA SASTAVLJANJE

Odaberite odgovarajući profil prema debljini pločica.

2 Nanesite spoj i u skladu s tim postavite sidrenje profila.

3 Pritisnite profil dok se ne učvrsti za spoj.

Nanesite fugu na mjesta gdje će se postavljati keramika.

5 Postavite pločice na profil, pazeći da im rubovi odgovaraju profilu i da budu u ravnini.

6 Izrežite profile 45 stepeni za vanjske uglove.

Poravnajte profile na vanjskim uglovima i utisnite ih u spoj.

8 Postavite pločice na profil, pazeći da im rubovi odgovaraju profilu i da budu u ravnini.

9 Izrežite profile 45 stepeni za unutrašnje uglove.

10 Poravnajte profile na unutrašnjim uglovima i pritisnite ih u spoj.

11 Postavite pločice na profil, pazeći da im rubovi odgovaraju profilu i da budu u ravnini.

Stranica 1/1

Originalni crteži i referentne stranice

MPS-L ASSEMBLY GUIDE

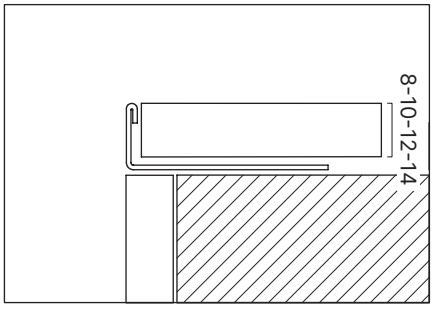

1 Pick the correct profile according to the tile thickness.

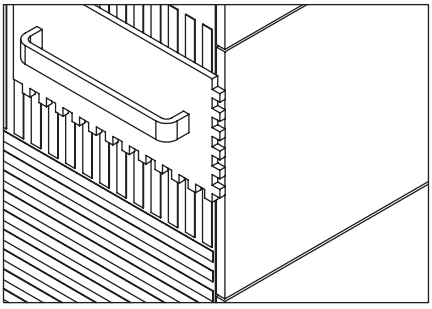

2 Apply joint and place the profiles anchor accordingly.

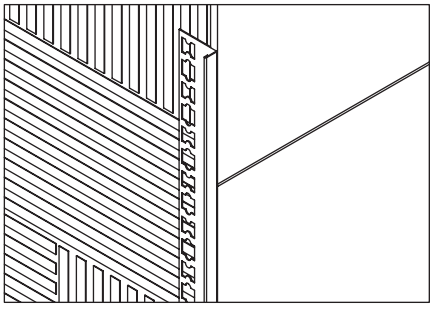

3 Press the profile until it is fixed to the joint.

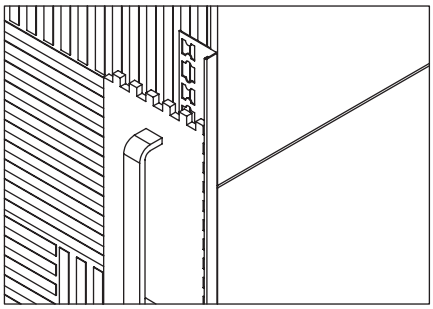

4 Apply joint to the places where the ceramics will be placed.

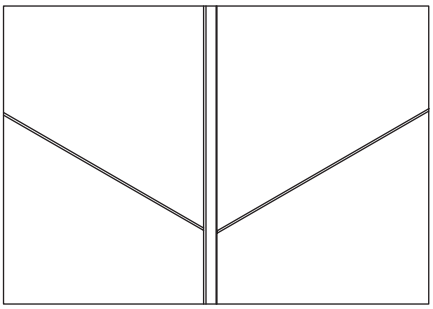

5 Place the tiles on the profile, making sure that their edges fit the profile and are flush.

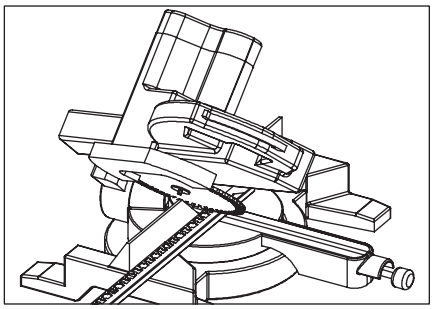

6 Cut profiles 45 degrees for external corners.

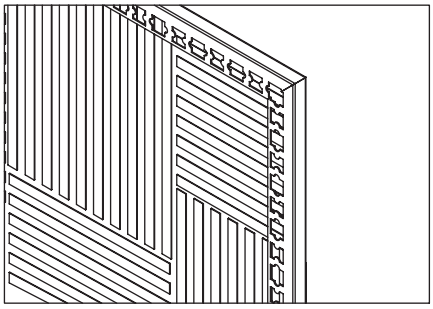

7 Align the profiles at the external corners and press them into the joint.

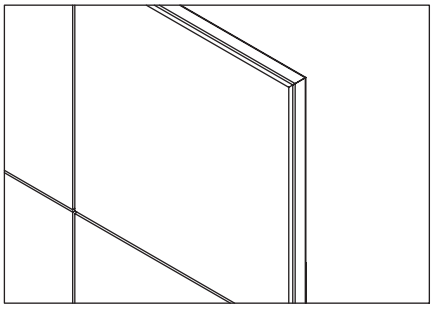

8 Place the tiles on the profile, making sure that their edges fit the profile and are flush.

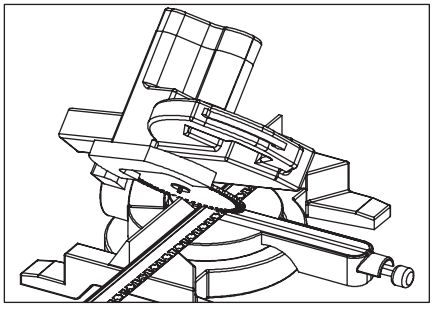

9 Cut profiles 45 degrees for internal corners.

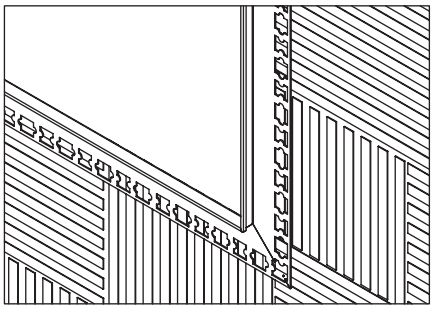

10 Align the profiles at the internal corners and press them into the joint.

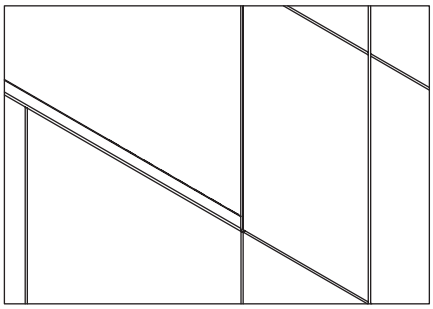

11 Place the tiles on the profile, making sure that their edges fit the profile and are flush.