MOX Systems - техническа документация

assembly-manual-leux-en.pdf

Технически превод: вижте оригиналните чертежи и справочните страници за размерите.

Изходна страница 1

Leux РЪКОВОДСТВО ЗА СГЛОБЯВАНЕ

1 Монтажът може да се извърши с винтове или силиконово лепило.

Правилното приложение трябва да бъде внимателно идентифицирано според материала на стената.

2 Поставете правилните дюбели според материала на стената в пробитите отвори.

3 Завийте частите за фиксиране на стената към местата, които са пробити на интервали от 50 см.

4 Поставете LED лентите в слотовете в горната и долната част на профила.

5 Плъзнете, за да свържете долния дифузьор към предния капак.

6 Свържете LED лентите и драйвера и драйвера към електрическата мрежа.

Кабелите могат да се пренасят в профилите за свързване на няколко устройства.

Консултирайте се с местни електротехници, за да получите точни резултати.

7 Натиснете предния капак срещу задната плоча, докато щракне на място.

8 Поставете горния дифузьор.

9 Нанесете лепило върху вътрешните ъгли, за да ги закрепите на място.

10 Нанесете лепило върху външните ъгли, за да ги закрепите на място.

11 Нанесете лепило върху крайните части, за да ги закрепите на място.

Страница 1/2

Изходна страница 2

РЯЗАНЕ И УДЪЛЖАВАНЕ НА LED ЛЕНТИ

За правилна работа на местоположението, посочено в

LED лентата, изрязана само от е диаграмата.

За да избегнете прекъсване b на посоченото място

между LED лентата, спойка само d в примерния чертеж.

СХЕМА НА СВЪРЗВАНЕ НА LED ЛЕНТА

MOX RGB контролер

RG Dim Wifi

GB mmer

Драйвер / трансформация

повече

Страница 2/2

Оригинални чертежи и справочни страници

LEUX ASSEMBLY GUIDE

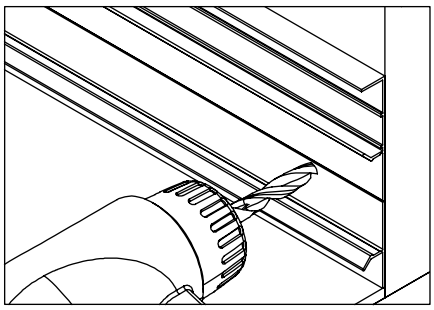

1 Installation can be done with screws or silicone glue. The correct application must be carefully identified according to the wall material.

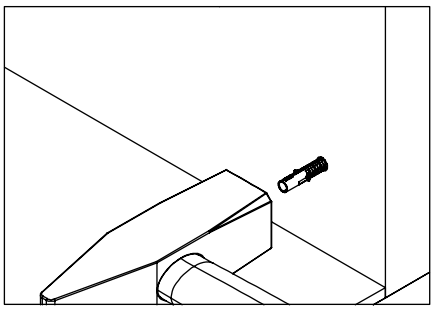

2 Place the correct dowels according to the wall material into the drilled holes.

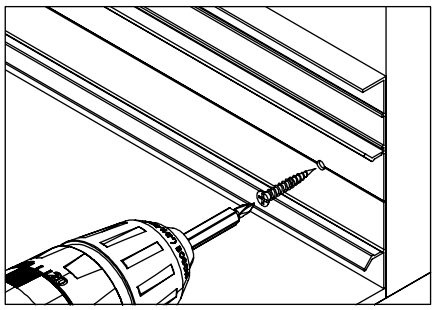

3 Screw the wall fixation parts to the places that are drilled at 50cm intervals.

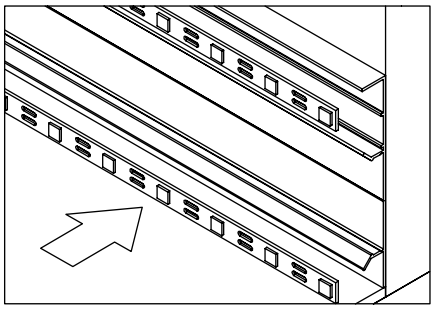

4 Insert the LED strips into the slots at the top and bottom of the profile.

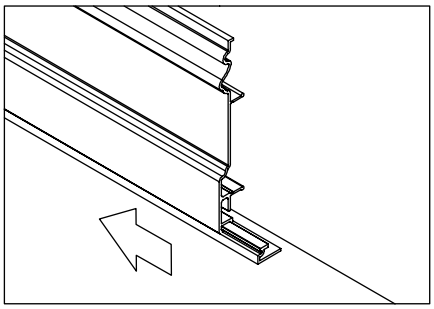

5 Slide to connect the bottom diffuser to the front cover.

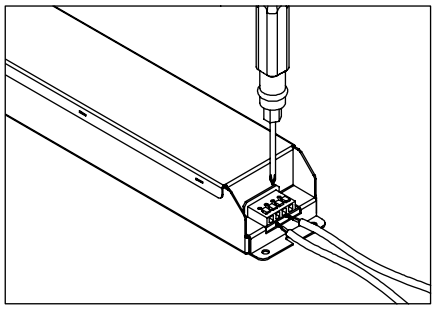

6 Connect the LED strips and the driver and the driver to the mains. Cables can be carried within the profiles for multi-drive connections. Consult local electricians to obtain accurate results.

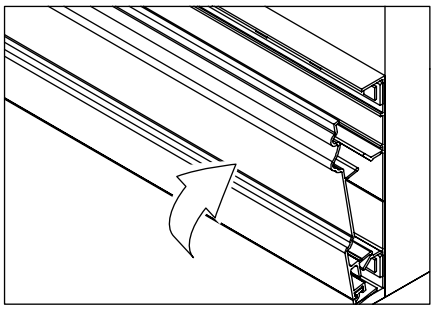

7 Press the front cover against the back plate until itclicks into place.

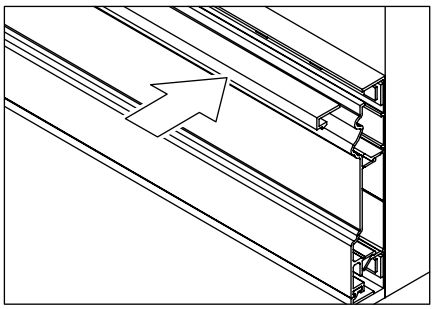

8 Insert the top diffuser.

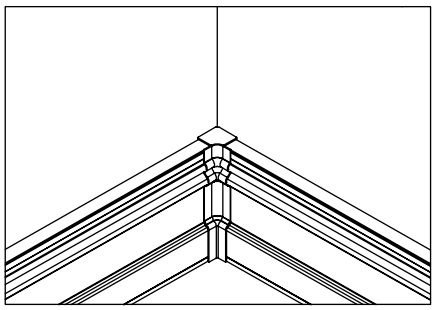

9 Apply adhesive to the internal corners to secure them in position.

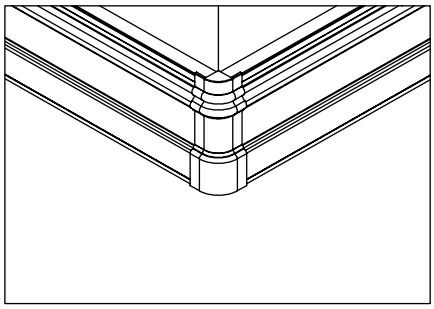

10 Apply adhesive to the external corners to secure them in position.

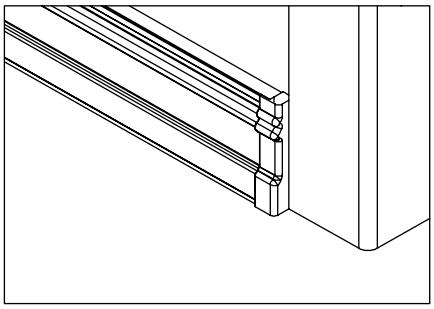

11 Apply adhesive to the ending parts to secure them in position.

LED STRIP CUTTING & EXTENDING

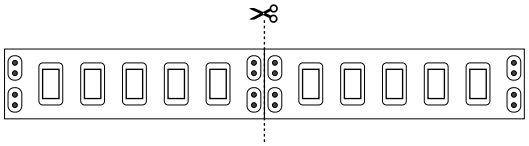

For correct operation of the LED Strip, cut only from the location indicated in the diagram.

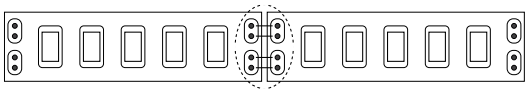

To avoid disconnection between the LED Strip, solder only at the location indicated in the sample drawing.
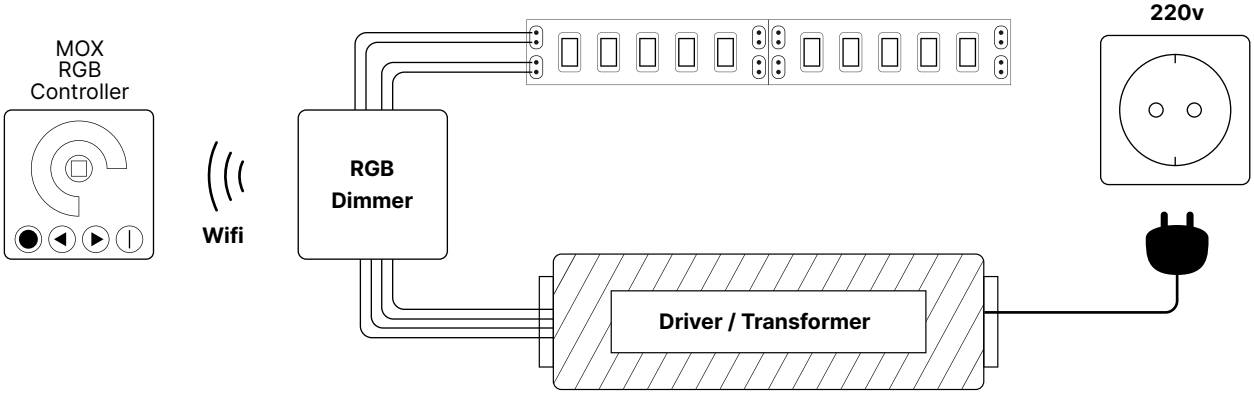
LED STRIP WIRING DIAGRAM