MOX Systems - тэхнічная дакументацыя

assembly-manual-mps-e-en.pdf

Тэхнічны пераклад: памеры глядзіце на арыгінальных чарцяжах і даведачных старонках.

Зыходная старонка 1

КІРАЎНІЦТВА ПА ЗБОРКЕ Mps-E

1 Падбярыце правільны профіль у залежнасці ад таўшчыні падлогавага пакрыцця.

2 Выканайце стык і адпаведна размесціце анкеры профіляў.

3 Прыцісніце профіль, пакуль ён не зафіксуецца ў стыку.

4 Вырабіце шво ў тых месцах, дзе будзе ўкладвацца падлогавае пакрыццё.

5 Размесціце і выраўняйце насціл па профілі.

6 Адрэжце профілі пад вуглом 45 градусаў для вонкавых кутоў.

Выраўняйце профілі па знешніх кутах і ўцісніце іх у стык.

8 Размесціце і выраўняйце насціл па профілі.

9 Адрэжце профілі пад 45 градусаў для ўнутраных кутоў.

10 Выраўняйце профілі па ўнутраных кутах і ўцісніце іх у стык.

11 Размесціце і выраўняйце насціл па профілі.

Старонка 1/1

Арыгінальныя малюнкі і даведачныя старонкі

MPS-E ASSEMBLY GUIDE

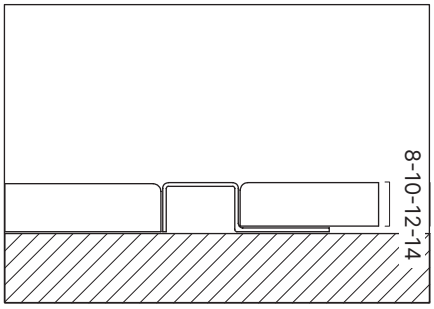

1 Pick the correct profile according to the flooring thickness.

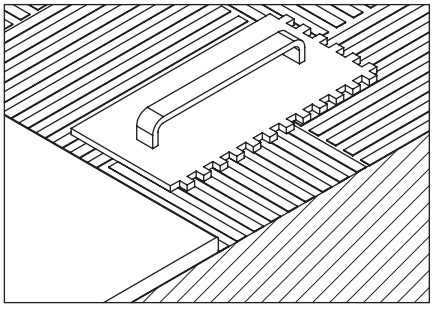

2 Apply joint and place the profiles anchor accordingly.

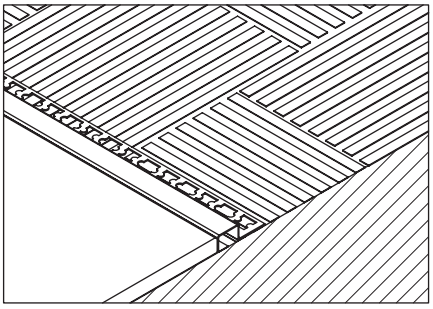

3 Press the profile until it is fixed to the joint.

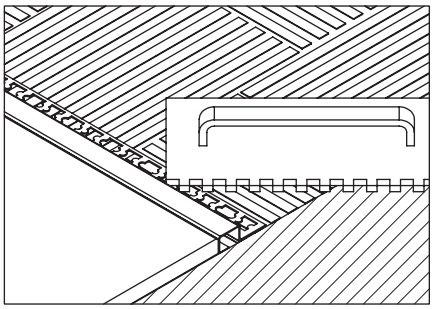

4 Apply joint to the places where the flooring will be placed.

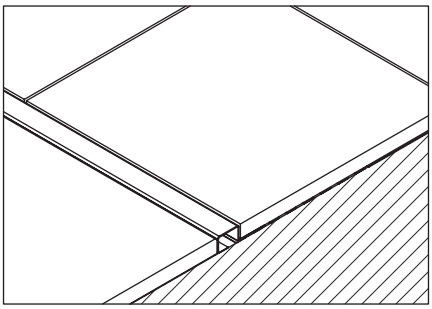

5 Place and align the flooring to the profile.

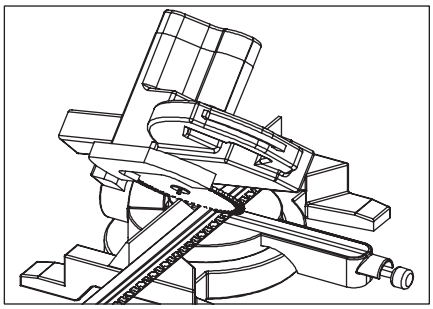

6 Cut profiles 45 degrees for external corners.

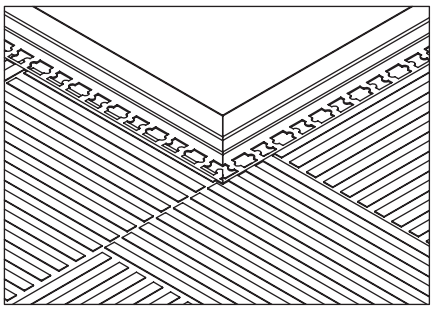

7 Align the profiles at the external corners and press them into the joint.

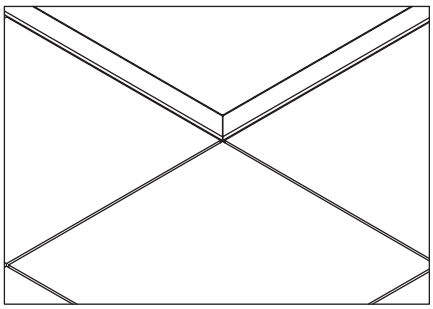

8 Place and align the flooring to the profile.

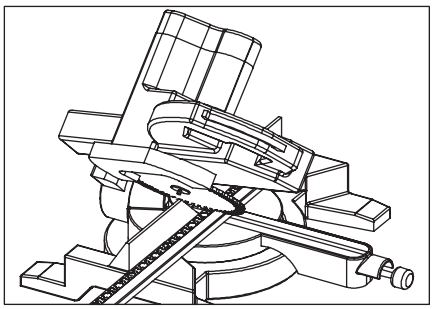

9 Cut profiles 45 degrees for internal corners.

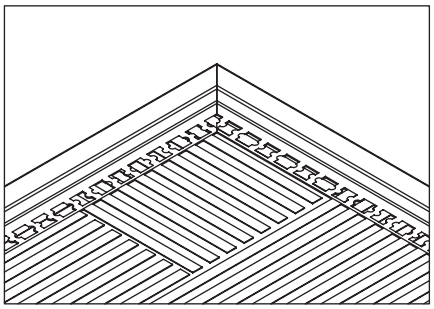

10 Align the profiles at the internal corners and press them into the joint.

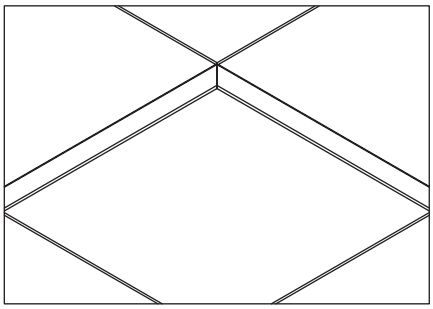

11 Place and align the flooring to the profile.