MOX Systems - тэхнічная дакументацыя

assembly-manual-leux-en.pdf

Тэхнічны пераклад: памеры глядзіце на арыгінальных чарцяжах і даведачных старонках.

Зыходная старонка 1

Leux КІРАЎНІЦТВА ПА ЗБОРКЕ

1 Мантаж можна выканаць з дапамогай шруб або сіліконавага клею.

Правільнае прымяненне павінна быць старанна вызначана ў адпаведнасці з матэрыялам сцены.

2 Устаўце правільныя дзюбелі ў адпаведнасці з матэрыялам сцяны ў прасвідраваныя адтуліны.

3 Прыкруціце дэталі мацавання да сцяны ў прасвідраваных месцах з інтэрвалам 50 см.

4 Устаўце святлодыёдныя стужкі ў пазы зверху і знізу профілю.

5 Ссуньце, каб злучыць ніжні дыфузар з пярэдняй вечкам.

6 Падключыце святлодыёдныя стужкі і драйвер і драйвер да сеткі.

Кабелі можна праводзіць у профілях для злучэння некалькіх прывадаў.

Каб атрымаць дакладныя вынікі, звярніцеся да мясцовых электрыкаў.

7 Прыцісніце пярэднюю крышку да задняй пласціны, пакуль яна не ўстане на месца.

8 Устаўце верхні дыфузар.

9 Вырабіце клей на ўнутраныя куты, каб замацаваць іх на месцы.

10 Вырабіце клей на вонкавыя куты, каб замацаваць іх на месцы.

11 Вырабіце клей на канчатковыя дэталі, каб замацаваць іх на месцы.

Старонка 1/2

Зыходная старонка 2

РЕЗКА І ПАДЫШЭННЕ святлодыёднай стужкі

Для карэктнай працы месцазнаходжання, указанага ў

святлодыёдную стужку, выразаную толькі па электроннай схеме.

Каб пазбегнуць адключэння b у пазначаным месцы

паміж святлодыёднай стужкай, спаяйце толькі d на прыкладзе чарцяжа.

СХЕМА ПАДЛУЧЭННЯ святлодыёднай стужкі

Кантролер MOX RGB

RG Dim Wi-Fi

GB mmer

Драйвер / Transform

больш

Старонка 2/2

Арыгінальныя малюнкі і даведачныя старонкі

LEUX ASSEMBLY GUIDE

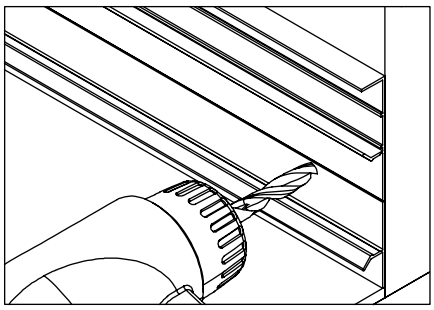

1 Installation can be done with screws or silicone glue. The correct application must be carefully identified according to the wall material.

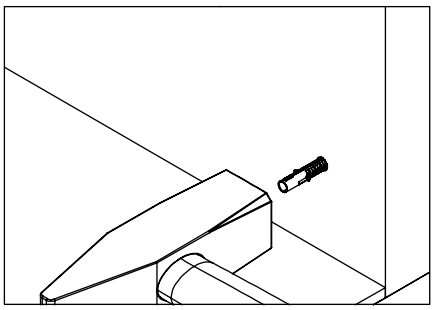

2 Place the correct dowels according to the wall material into the drilled holes.

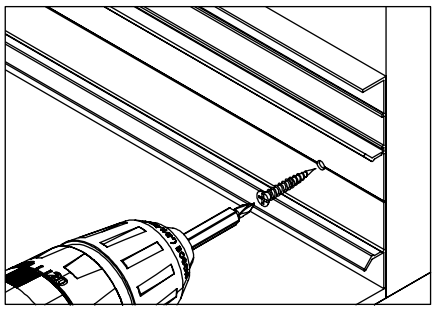

3 Screw the wall fixation parts to the places that are drilled at 50cm intervals.

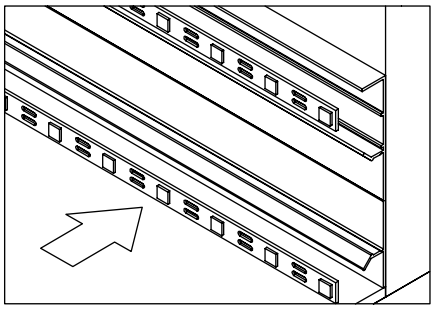

4 Insert the LED strips into the slots at the top and bottom of the profile.

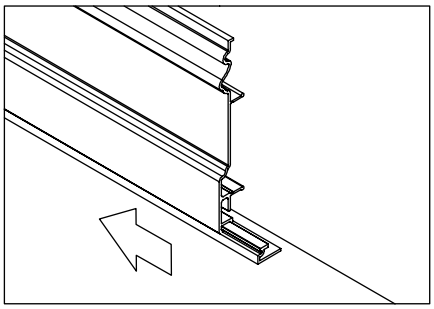

5 Slide to connect the bottom diffuser to the front cover.

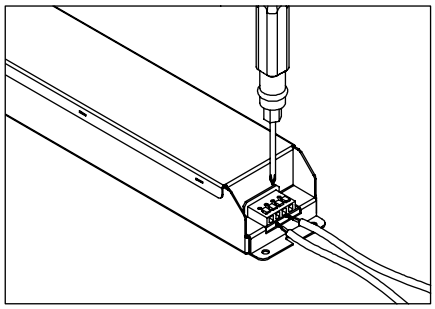

6 Connect the LED strips and the driver and the driver to the mains. Cables can be carried within the profiles for multi-drive connections. Consult local electricians to obtain accurate results.

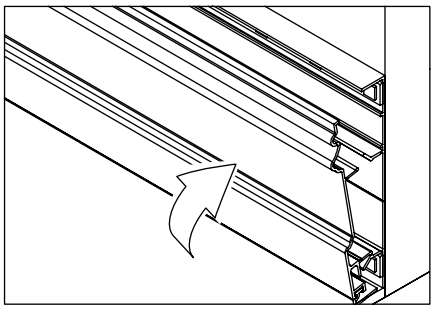

7 Press the front cover against the back plate until itclicks into place.

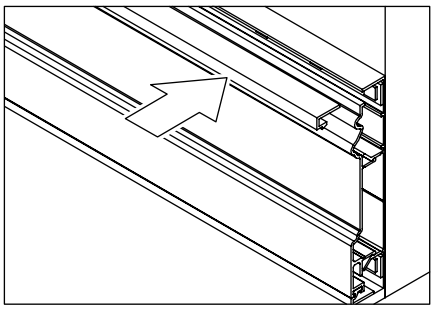

8 Insert the top diffuser.

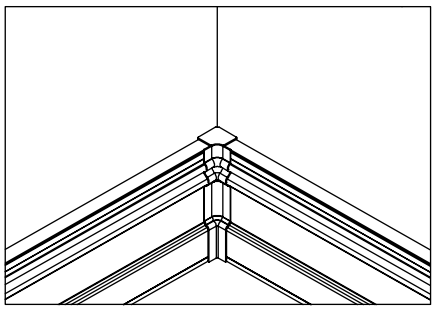

9 Apply adhesive to the internal corners to secure them in position.

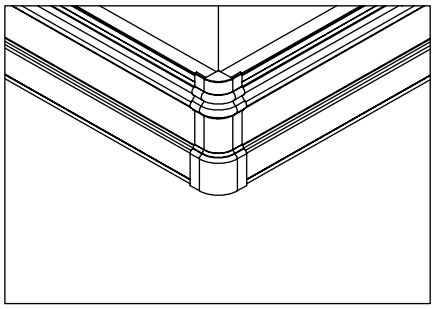

10 Apply adhesive to the external corners to secure them in position.

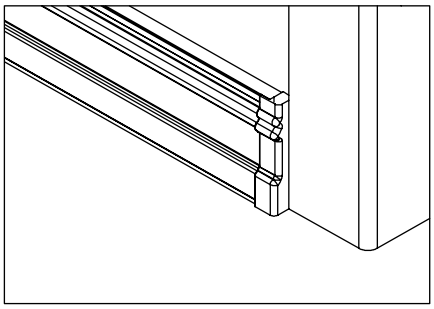

11 Apply adhesive to the ending parts to secure them in position.

LED STRIP CUTTING & EXTENDING

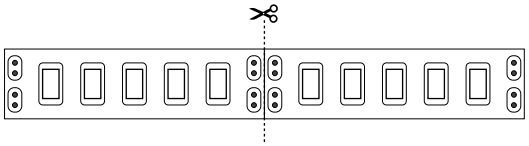

For correct operation of the LED Strip, cut only from the location indicated in the diagram.

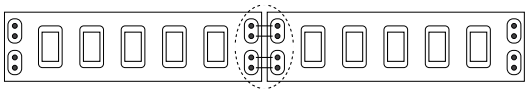

To avoid disconnection between the LED Strip, solder only at the location indicated in the sample drawing.
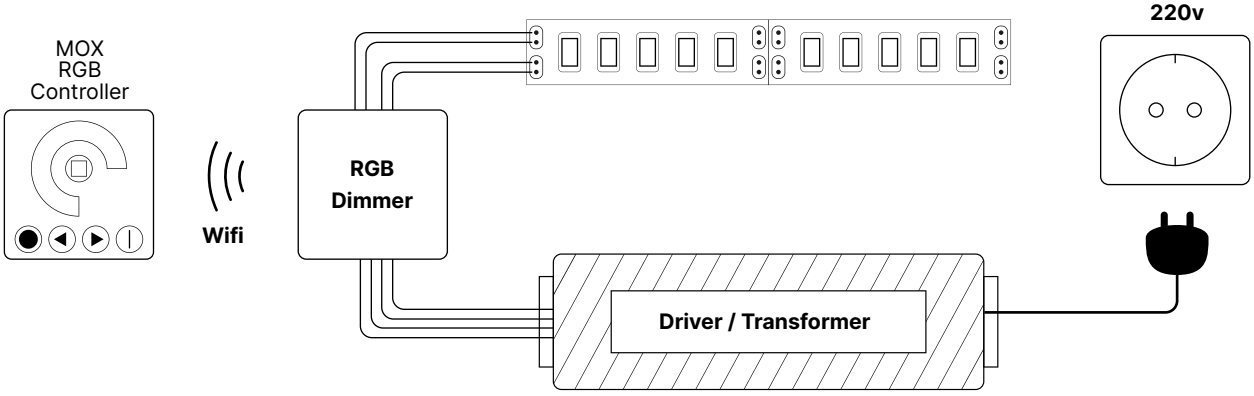
LED STRIP WIRING DIAGRAM