MOX Systems - тэхнічная дакументацыя

assembly-manual-crispo-en.pdf

Тэхнічны пераклад: памеры глядзіце на арыгінальных чарцяжах і даведачных старонках.

Зыходная старонка 1

Crispo КІРАЎНІЦТВА ПА ЗБОРКЕ

1 Размесціце інструменты для мацавання да сцяны з інтэрвалам 50 см і адзначце на сцяне адтуліны для шруб.

2 Прасвідруйце кропкі, якія вы ўжо пазначылі.

3 Устаўце правільныя дзюбелі ў адпаведнасці з матэрыялам сцяны ў прасвідраваныя адтуліны.

4 Прыкруціце інструменты для мацавання да сцен з інтэрвалам у 50 сантыметраў.

5 Змантуйце профіль на інструменты для мацавання сцяны гэтак жа, як на малюнку.

6 Пераканайцеся, што цвікі профілю і цвікі фіксатара цалкам злучаныя адзін з адным, а таксама пераканайцеся, што падэшва профілю замацавана на падлозе.

7 Зрэжце профілі пад 45 градусаў для вонкавых кутоў.

8 Замацуеце інструменты для мацавання сцен так, каб яны былі закрытыя да кутоў, і збярыце на іх профілі, якія вы выразалі пад 45 градусаў.

9 Пераканайцеся, што профілі, зрэзаныя пад 45 градусаў, цалкам змацаваныя адзін з адным знешнімі кутамі.

10 Адрэжце профілі пад вуглом 45 градусаў для ўнутраных кутоў.

11 Замацуеце інструменты для мацавання сцяны так, каб яны былі закрытыя да кутоў, і збярыце на іх профілі, якія вы выразалі пад 45 градусаў.

12 Пераканайцеся, што профілі, зрэзаныя пад 45 градусаў, цалкам змацаваныя адзін з адным ва ўнутраных кутах.

Старонка 1/1

Арыгінальныя малюнкі і даведачныя старонкі

CRISPO ASSEMBLY GUIDE

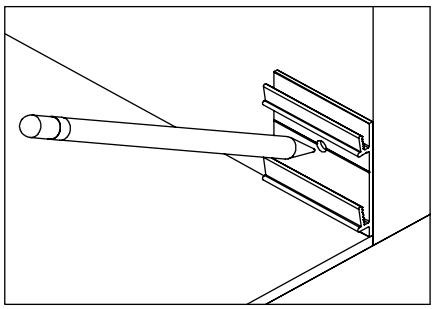

1 Place the wall fixation tools at 50cm intervals and mark the wall from the screw holes.

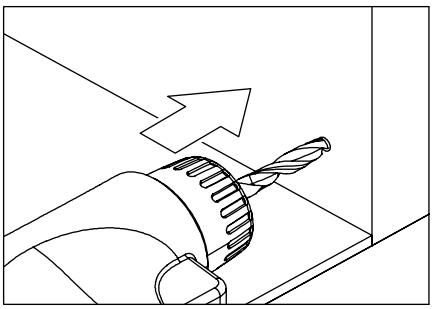

2 Drill the points that you have already marked.

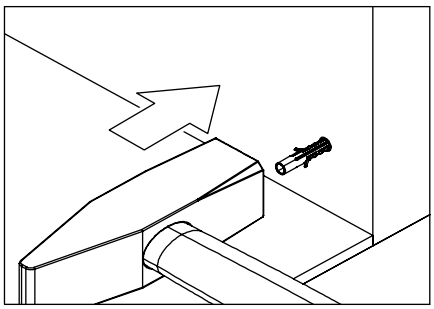

3 Place the correct dowels according to the wall material into the drilled holes.

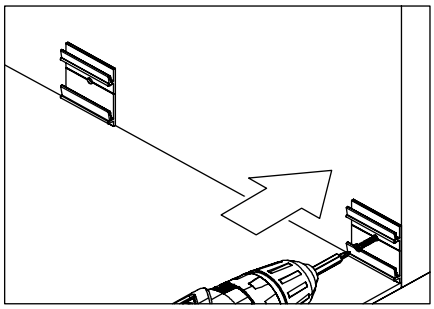

4 Screw the wall fixation tools to the places that are drilled at 50cm intervals.

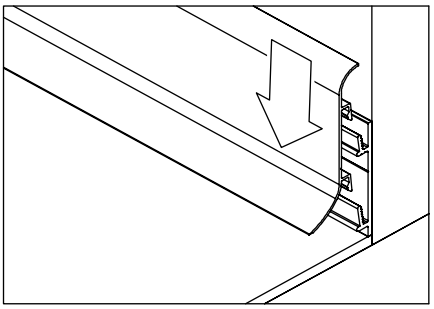

5 Assemble the profile on the wall fixation tools just like in the picture.

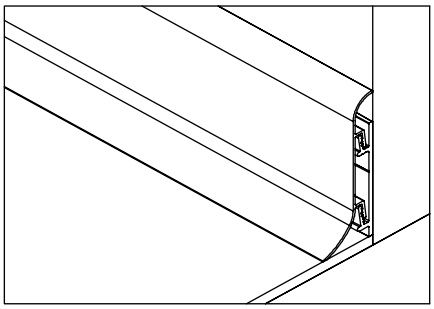

6 Make sure that the profile nails and the fixation tool's nails are completely connected to each other and be sure that the profile sole is fixed to the floor.

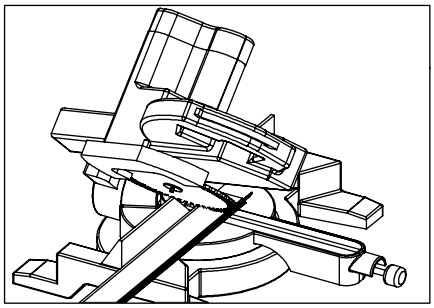

7 Cut profiles 45 degrees for external corners.

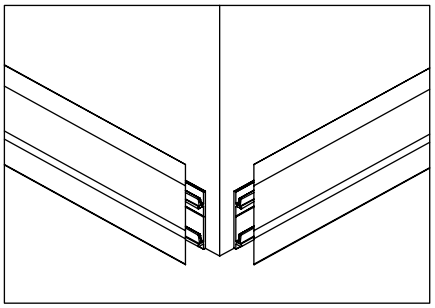

8 Affix the wall fixation tools in the manner that will be closed to the corners and assemble the profiles that you cut 45 degrees on it.

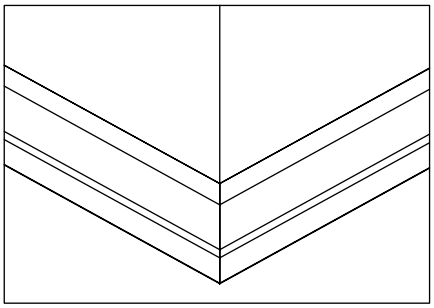

9 Make sure that the profiles that are cut 45 degrees are fixed to each other completely at the external corners.

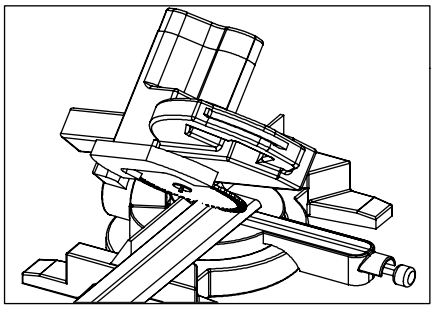

10 Cut profiles 45 degrees for internal corners.

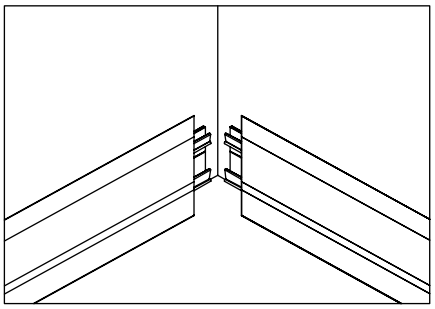

11 Affix the wall fixation tools in the manner that will be closed to the corners and assemble the profiles that you cut 45 degrees on it.

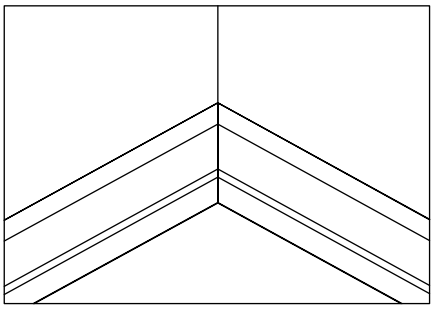

12 Make sure that the profiles that are cut 45 degrees are fixed to each other completely at the internal corners.