MOX Systems - texniki sənədlər

datasheet-wishled-en.pdf

Texniki tərcümə: ölçülər üçün orijinal çertyojlara və istinad səhifələrinə müraciət edin.

Mənbə səhifəsi 1

Məhsul məlumat cədvəli

İstehsalçı Mox Profile Systems

Sənədin Başlığı Dizayn və keyfiyyət: Wishled

Məhsulun adı Wishled

Məhsulun təsviri Naxışlı Alüminium LED Skirting Board

Maddə No WSL

İstifadə Sahəsi İctimai, Ofis, Yaşayış

Material EN AW 6463 T6, EN AW 6061 T6

Uzunluğu 2500 mm

Səthi tozla örtülmüş, anodlaşdırılmış, xrom örtüklü

WishLED alüminium LED skirting board limitsiz naxış dizayn variantları sayəsində istənilən mühitlə uyğunlaşa bilər.

Dəyişdirilə bilən dizaynlı çap örtüyü ilə daha çox uşaq otaqlarında gecə işıqlandırması kimi üstünlük verilir.

O, həmçinin reklam üçün və ictimai yerlərdə korporativ şəxsiyyəti təqdim etmək üçün istifadə edilə bilər.

İşıqlandırma xüsusiyyəti ilə yanaşı, döşəmə və divar birləşmələrindəki qüsurları da əhatə edir.

Uzun illər gigiyenik və sağlam istifadəni təmin etmək üçün kir yığılmasının və zərərli orqanizmlərin qarşısını alır.

Dizaynındakı boş sahə ilə ətraf mühitinizi təşkil etmək üçün telefon, elektrik və internet kabellərini toplayır.

Yüksək keyfiyyətli xammaldan istehsal olunduğu və qalın divarları olduğu üçün son dərəcə davamlı və uzunömürlüdür.

Rəqiblərindən fərqli olaraq örtük qalınlığı və anodizasiya keyfiyyəti, elektrostatik toz boyamada korroziyaya davamlılığı təmin edən ilkin emal tətbiqi ilə seçilir.

WishLED-in yuxarı və aşağı çərçivələri alüminiumdur və ortada zövqə görə dəyişdirilə bilən dizaynlı çap paneli var.

WishLED alüminium LED skirting taxtası korpus profilini vintlər ilə divara bərkidməklə və içərisinə LED zolaqları və sürücü quraşdırmaqla asanlıqla quraşdırıla bilər.

Tətbiq, ön dizaynlı çap edilmiş diffuzor panelinin kilidləmə sistemi ilə quraşdırılması ilə tamamlanacaq.

Profillərlə eyni rəngdə olan daxili, xarici və son örtük qapaqları ilə hamar künc döngələri bucaqlı kəsimə ehtiyac olmadan asanlıqla tətbiq oluna bilər.

Künc qapaqları da işıqlandırma qüsurlarının qarşısını alır.

WishLED naxışlı alüminium LED skirting lövhəsi tutqun anodlaşdırılmış, parlaq anodlaşdırılmış, atlaz kimyəvi parlaq anodlaşdırılmış və elektrostatik toz boyama seçimlərinə malikdir.

Gümüş, sarı, inoks, bürünc və qara anodlaşdırılmış rəngli örtüklər mövcud olsa da, elektrostatik toz boya ilə istənilən RAL koduna boyanmaq da mümkündür.

İşıqlandırıcı paneli üçün təklif etdiyimiz mövcud naxış dizaynlarına əlavə olaraq, fərdi dizaynlar da tətbiq oluna bilər.

Səhifə 1/3

Zəmanət

Aşağıda sadalanan istifadəçi səhvləri istisna olmaqla, bu məhsul alındığı tarixdən 5 il müddətində zəmanət altındadır:

Zərbə nəticəsində yaranan zədə Çizilmə nəticəsində yaranan zədə Aşındırıcı maddə və ya kimyəvi təmizləyici maddələrlə təmas nəticəsində yaranan zədə Su ilə uzun müddət təmas nəticəsində yaranan zərər Güclü temperatura məruz qalma nəticəsində yaranan zərər Montaj nəticəsində yaranan ziyan

LANOITANRETNI FORANODISING KEYFİYYƏT ETİKETİ SƏNAYE TS-EN 755-8 TS-EN 755-9 TS 4922

Mənbə səhifəsi 2

YÜKLƏMƏNİN MƏLUMAT VƏQİBƏSİ

EN AW 6463 T6 [AlMg0.7Si]

İstifadə yeri

EN AW-6463 ərintisi geniş istifadə olunan ekstruziya ərintisidir və yalnız təvazökar güc xüsusiyyətləri tələb olunan tətbiqlər üçün uyğundur.

Parçalar ola bilər

yaxşı səth keyfiyyəti ilə istehsal olunur, bir çox örtük əməliyyatları üçün uyğundur.

Tipik tətbiq sahələri mebel, bitirmə materialları, pəncərələr və qapılar,

avtomobilin kuzovunun tamamlanması, fasad tikintisi, işıqlandırma sütunları və bayraq dirəkləri.

EN573-3-ə uyğun kimyəvi tərkibi (çəki%, qalıq Al)

Si Fe Cu Mn Mg Cr Zn Ti Al

0,20 - 0,60 Maks 0,15 0,2 Maks 0,5 0,45 - 0,9 - Maks 0,05 Maks 0,1 İstirahət

EN755-2-yə uyğun olaraq mexaniki xüsusiyyətlər

Temper* Divar Qalınlığı e*** Çıxış Stressi Dartma Gücü Uzatma Brinell Sərtlik

- e* mm Rp0,2 dəq Mpa Rm min Mpa Min A50mm % - Maks A % HB**

T4 e≤50 75 125 14 - 12 46

T5 e≤50 150 110 8 - 6 60

T6 e≤50 195 160 10 - 8 74

* EN515-ə uyğun temper təyinatı: T4-Təbii olaraq sabit vəziyyətə qədər köhnəlmiş, T5-yüksək temperatur əmələ gətirmə əməliyyatından soyudulur və

süni yaşlandırılmış, T6-Məhsul istiliklə müalicə edilmiş, söndürülmüş və süni yaşlanmış,

** Sərtlik dəyərləri yalnız göstərici üçündür,

*** Bir profil daxilində müxtəlif divar qalınlıqları üçün göstərilən ən aşağı xüsusiyyətlər bütün profil kəsişməsi üçün etibarlı hesab edilməlidir.

Fiziki xüsusiyyətlər (təxmini dəyərlər, 20°C)

Sıxlıq Ərimə diapazonu Modulunun Elektrik İstilik əmsalı

(kq/m³) (°C) keçiricilik keçiricilik istilik elastikliyi

2700 585-650 (MS/m) (W/m.K) genişlənmə (GPa)

28-34 200-220 10^{-6}/K ~70

Qaynaq qabiliyyəti[1]

Qaz: 3 TIG: 2 MIG: 2

Tipik doldurucu materiallar (EN ISO18273): SG-AlMg5Cr(A) və ya AlSi5 və məhsul anodlaşdırılmalı olduqda AlMg3.

Qaynaq zamanı daxil olan istilik səbəbiylə

mexaniki xassələr təxminən 50% azalacaq (ref.

EN1999-1).

Emal xüsusiyyətləri[1]: T4 Temper 3 / T5, T6 Temper 2

Kaplama xüsusiyyətləri[1] Sərt/qoruyucu anodlaşdırma: 1 / Dekorativ / parlaq / rəngli anodlaşdırma: 2

Korroziyaya davamlılıq[1] Ümumi: 1 Dəniz: 2

[1]1-çox yaxşıdan 6-uyğun olmayana qədər nisbi ixtisas

Səhifə 2/3

Mənbə səhifəsi 3

Pvc Şəffaf Led Diffuzor Şeridi

Ölçü lenti, bucaq yoxdur Ölçü lenti, yox

Testere Toleransları Testere Toleransları (Daxili Kəsmə)

sınaq bucağı testi

DIN 16941:2021-11 Dairəvi diametr və pah hündürlüyünə dözümlülük (mm) DIN 16941:2021-11 4 Təhrifə dözümlülük TV

Tolerantlıq Seriyası 3 3-6 6-10 10-18 30-50 50-80 >50 Dözümlülük Line <30 30-60 60-120 120-180 180-250 >250

2A & 2B ±0,5 ±20% ±18% ±15% ±15% ±12% ±10% 2A, 3A, 4A 5° 4° 3°30’ 3° 2°30’ 2°

DIN 16941:2021-11 Nominal Ölçü Aralığı (mm)

Divar qalınlığının tolerantlığı Uzunluq ölçülərinin tolerantlıqları

Tolerantlıq seriyası

2A & 2B ±0,2 ±0,3 ±0,4 ±0,5 ±0,6 ±0,8% ±0,3 ±0,4 ±0,5 ±0,6 ±0,7 ±0,8 ±1,0 ±1,2 ±2,0 ±3,0

Səhifə 3/3

Orijinal rəsmlər və istinad səhifələri

Product Datasheet

Manufacturer	Mox Profile Systems
Document Title	Design and quality: Wishled
Product Name	Wishled
Product Description	Patterned Aluminium LED Skirting Board
Item No	WSL
Area of Use	Public, Office, Residential
Material	EN AW 6463 T6, EN AW 6061 T6
Length	2500mm
Surface	Powder Coated, Anodised, Chrome Plated

WishLED aluminium LED skirting board can match with any environment due to its unlimited pattern designs options. It is mostly prefered as night lighting in children's rooms with its replaceable design printed cover. It can also be used for advertising and to present corporate identity in public areas. In addition to its illumination feature, it also covers the defects in floor and wall joints. It prevents dirt accumulation and harmful organisms to provide hygienic and healthy use for many years. With the hollow area in its design, it collects the telephone, electricity and internet cables to organize your enviroment. It is extremely durable and long-lasting since it is produced from high quality raw material and has thick walls. Unlike its competitors, it stands out with its coating thickness and quality of anodizing, and with its pretreatment application that provides resistance to corrosion in electrostatic powder painting. WishLED's upper and lower frames are aluminium and has design printed panel in the middle that can be replaced according to taste. WishLED aluminium LED skirting board can be easily installed by fixing the body profile to wall with screws and installing the LED strips and driver inside. Application will be completed by mounting the front design printed diffuser panel with its snap lock system. With the inner, outer and end covering caps, which are the same color as the profiles, smooth corner turns can be easily applied without the need for an angled cut. Corner caps also prevent lighting flaws. WishLED patterned aluminium LED skirting board has matte anodized, bright anodized, satin chemical bright anodized and electrostatic powder painting options. While silver, yellow, inox, bronze and black anodized color coatings are available, it can also be painted to the desired RAL code with electrostatic powder painting. In addition to existing pattern designs we offer for the illuminator panel, personalized designs can also be applied.

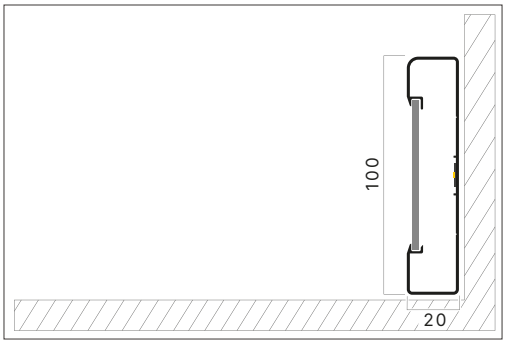

Warranty

This product is under warranty for 5 years from the date of receipt except for the user errors as listed below:

Damage caused by impact
Damage caused by scratching
Damage caused by abrasive substance or chemical cleaning agents contact
Damage caused by prolonged contact with water
Damage caused by exposure to intense temperature
Damage caused by montage

TS-EN 755-8 TS-EN 755-9 TS 4922

ALLOY DATASHEET

EN AW 6463 T6 [AlMg0.7Si]

Place Of Use

The alloy EN AW-6463 is a widely used extrusion alloy, suitable for applications where only modest strength properties are required. Parts can be produced with a good surface quality, suitable for many coating operations. Typical application fields are furniture, finishing materials, windows and doors, car body finishing, facade construction, lighting columns and flagpoles.

Chemical composition according to EN573-3 (weight%, remainder Al)

Si	Fe	Cu	Mn	Mg	Cr	Zn	Ti	Al
0,20 - 0,60	Max 0,15	0,2	Max 0,5	0,45 - 0,9	-	Max 0,05	Max 0,1	Rest

Mechanical properties according to EN755-2

Temper*	Wall Thickness e***	Yield Stress	Tensile Strength	Elongation	Brinell Hardness
-	e* mm	Rp0,2 min Mpa	Rm min Mpa	Min A50mm % - Max A %	HB**
T4	e≤50	75	125	14 - 12	46
T5	e≤50	150	110	8 - 6	60
T6	e≤50	195	160	10 - 8	74

* Temper designation according to EN515: T4-Naturally aged to a stable condition, T5-cooled from an elevated temperature forming operation and artificially aged, T6-Solution heat treated, quenched and artificially aged,

** Hardness values are for indication only,

*** For different wall thicknesses within one profile, the lowest specified properties shall be considered as valid for the whole profile cross section.

Physical properties (approximate values, 20°C)

Density (kg/m^3)	Melting range (°C)	Electrical conductivity (MS/m)	Thermal conductivity (W/m.K)	Co-efficient of thermal expansion 10^{-6}/K	Modulus of elasticity (GPa)
2700	585-650	28-34	200-220	23.4	~70

Weldability[1]

Gas: 3 TIG: 2 MIG: 2

Typical filler materials (EN ISO18273): SG-AlMg5Cr(A) or AlSi5, and AlMg3 when the product has to be anodised. Due to the heat input during welding the mechanical properties will be redured by approximately 50% (ref. EN1999-1).

Machining characteristics[1]: T4 Temper 3 / T5, T6 Temper 2

Coating properties[1] Hard/protective anodising: 1 / Decorative / bright / colour anodising: 2

Corrosion resistance[1] General: 1 Marine: 2

[1]Relative qualification ranging from 1-very good to 6-unsuitable

Pvc Transparent Led Diffuser Strip

Saw Tolerances							Measuring tape, no angle test	Saw Tolerances (Inline Cut)							Measuring tape, no angle test
<500	>500	>1000	>1500	>2000	>3000	>4000	>4500	<500	>500	>1000	>1500	>2000	>3000	>4000	>4500
±0.3	±0.5	±1.0	±1.5	±2.0	±3.0	±4.0	±0.1%	±0.3	±0.5	±1.0	±1.5	±2.0	±3.0	±4.0	±0.1%

DIN 16941:2021-11	Tolerance of the circular diameter and chamfer heights (mm)							DIN 16941:2021-11	4 Distortion tolerance TV					
Tolerance Series	3	3-6	6-10	10-18	30-50	50-80	>50	Tolerance Line	<30	30-60	60-120	120-180	180-250	>250
2A & 2B	±0.5	±20%	±18%	±15%	±15%	±12%	±10%	2A, 3A, 4A	5°	4°	3°30′	3°	2°30′	2°
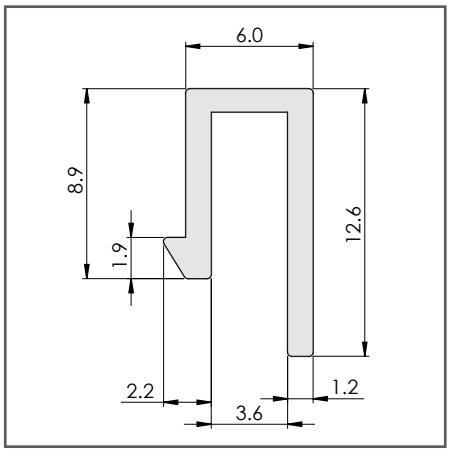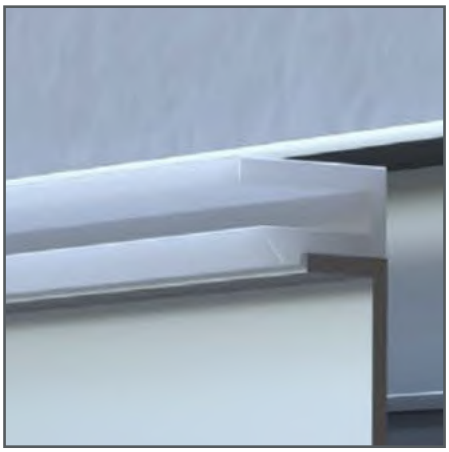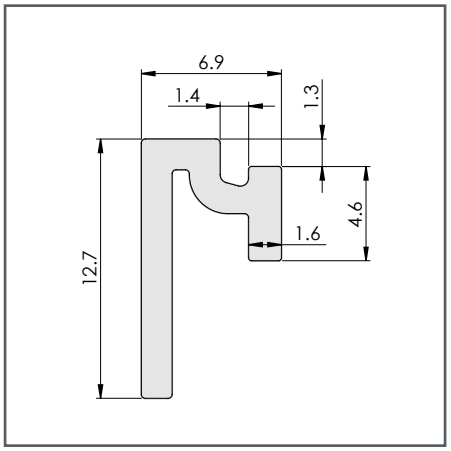
DIN 16941:2021-11	Nominal Size Range (mm)															
Tolerance Series	Tolerance of wall thickness						Tolerances of length measurements									
	1.2	1.2-2.5	2.5-4	4-6.5	6.5-10	>10	<3	3-6	6-10	10-18	18-30	30-50	50-80	80-120	120-250	250-400
2A & 2B	±0.2	±0.3	±0.4	±0.5	±0.6	±0.8%	±0.3	±0.4	±0.5	±0.6	±0.7	±0.8	±1.0	±1.2	±2.0	±3.0