MOX Systems - texniki sənədlər

assembly-manual-gravity-en.pdf

Texniki tərcümə: ölçülər üçün orijinal çertyojlara və istinad səhifələrinə müraciət edin.

Mənbə səhifəsi 1

MOX QRAVİTƏ YAPMA TƏLİMATI

1 Kafel qalınlığına görə düzgün profili seçin.

2 Birgə tətbiq edin və profillərin ankerini müvafiq olaraq yerləşdirin.

3 Profili birləşməyə bərkidilənə qədər basın.

4 Keramikanın yerləşdiriləcəyi yerlərə birləşmə tətbiq edin.

5 Plitələri profilə yerləşdirin, onların kənarlarının profilə uyğun olduğundan və hamar olduğundan əmin olun.

6 Xarici künclər üçün profilləri 45 dərəcə kəsin.

7 Xarici künclərdəki profilləri hizalayın və birləşməyə sıxın.

8 Plitələri profilə yerləşdirin, onların kənarlarının profilə uyğun olduğundan və hamar olduğundan əmin olun.

9 Xarici künclər üçün profilləri 45 dərəcə kəsin.

10 Profilləri daxili künclərdə hizalayın və birləşməyə sıxın.

11 Plitələri profilə yerləşdirin, onların kənarlarının profilə uyğun olduğundan və hamar olduğundan əmin olun.

Səhifə 1/1

Orijinal rəsmlər və istinad səhifələri

GRAVITY ASSEMBLY GUIDE

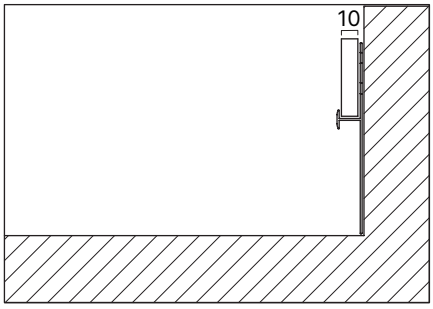

1 Pick the correct profile according to the tile thickness.

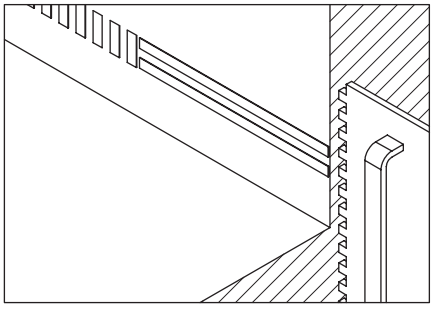

2 Apply joint and place the profiles anchor accordingly.

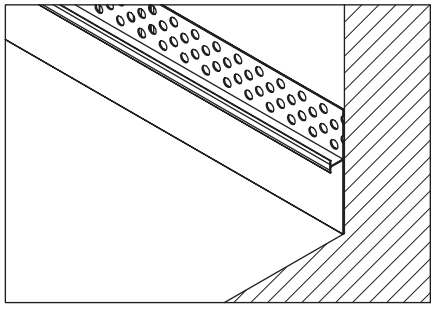

3 Press the profile until it is fixed to the joint.

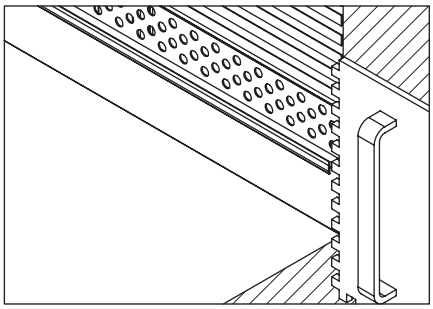

4 Apply joint to the places where the ceramics will be placed.

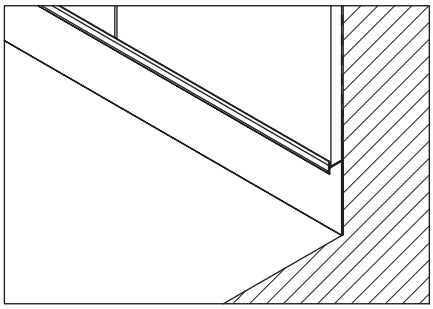

5 Place the tiles on the profile, making sure that their edges fit the profile and are flush.

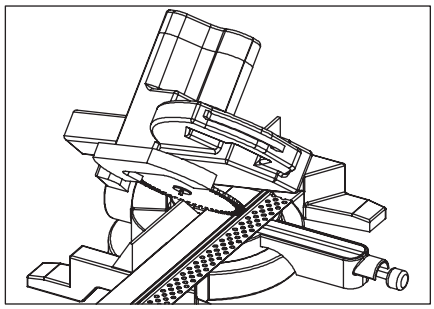

6 Cut profiles 45 degrees for external corners.

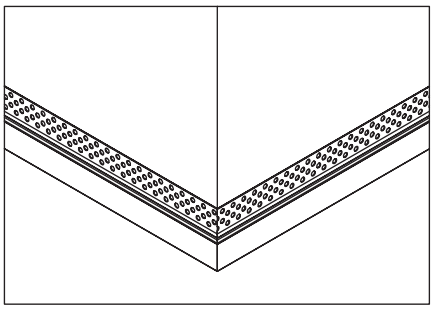

7 Align the profiles at the external corners and press them into the joint.

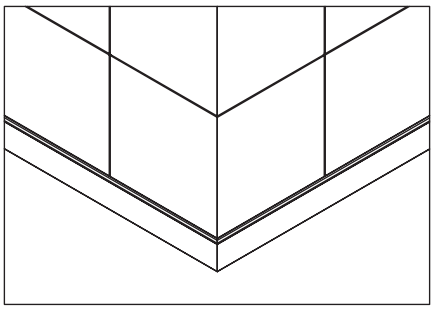

8 Place the tiles on the profile, making sure that their edges fit the profile and are flush.

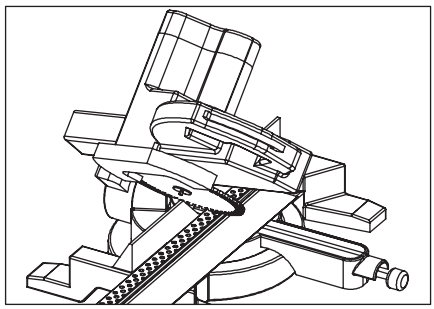

9 Cut profiles 45 degrees for external corners.

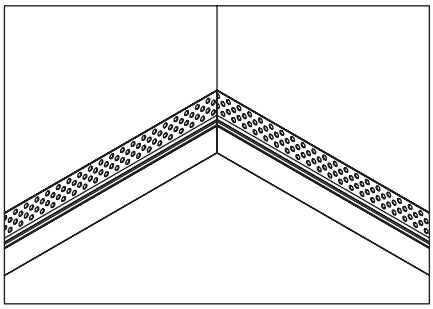

10 Align the profiles at the internal corners and press them into the joint.

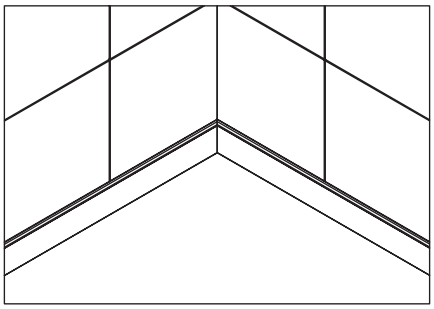

11 Place the tiles on the profile, making sure that their edges fit the profile and are flush.