MOX Systems - texniki sənədlər

assembly-manual-crispo-en.pdf

Texniki tərcümə: ölçülər üçün orijinal çertyojlara və istinad səhifələrinə müraciət edin.

Mənbə səhifəsi 1

Crispo YAPMA TƏLİMATI

1 Divar fiksasiya alətlərini 50 sm intervalla yerləşdirin və vint dəliklərindən divarı işarələyin.

2 Artıq qeyd etdiyiniz nöqtələri qazın.

3 Qazılmış deliklərə divar materialına uyğun düzgün dübelləri yerləşdirin.

4 Divar fiksasiya alətlərini 50 sm intervalla qazılan yerlərə vidalayın.

5 Profili şəkildəki kimi divar fiksasiya alətlərinə yığın.

6 Profil dırnaqlarının və fiksasiya alətinin dırnaqlarının bir-birinə tamamilə bağlandığından əmin olun və profil altlığının döşəməyə bərkidilməsinə əmin olun.

7 Xarici künclər üçün profilləri 45 dərəcə kəsin.

8 Divar fiksasiya alətlərini künclərə bağlanacaq şəkildə yapışdırın və üzərinə 45 dərəcə kəsdiyiniz profilləri yığın.

9 45 dərəcə kəsilmiş profillərin xarici künclərdə tamamilə bir-birinə sabitləndiyinə əmin olun.

10 Daxili künclər üçün profilləri 45 dərəcə kəsin.

11 Divar fiksasiya alətlərini künclərə bağlanacaq şəkildə yapışdırın və üzərinə 45 dərəcə kəsdiyiniz profilləri yığın.

12 45 dərəcə kəsilmiş profillərin daxili künclərdə bir-birinə tamamilə sabitləndiyinə əmin olun.

Səhifə 1/1

Orijinal rəsmlər və istinad səhifələri

CRISPO ASSEMBLY GUIDE

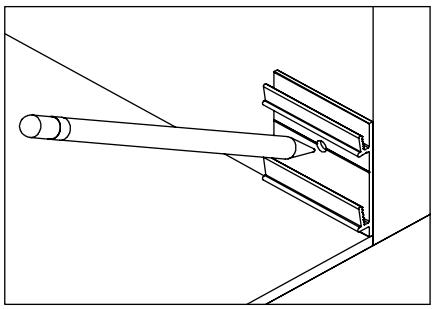

1 Place the wall fixation tools at 50cm intervals and mark the wall from the screw holes.

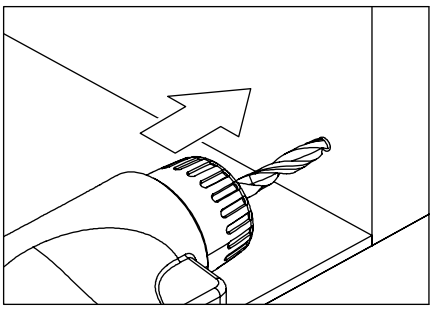

2 Drill the points that you have already marked.

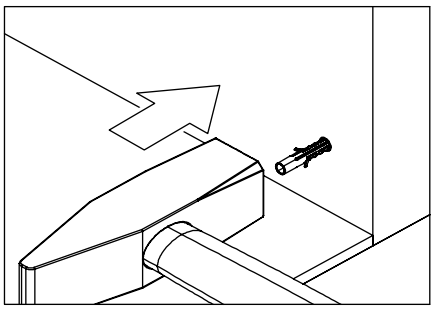

3 Place the correct dowels according to the wall material into the drilled holes.

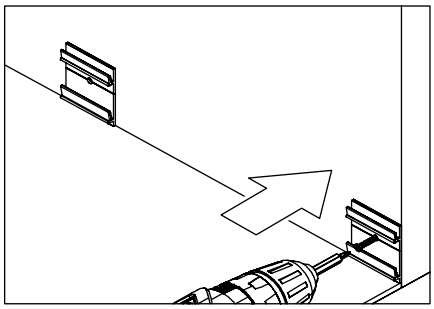

4 Screw the wall fixation tools to the places that are drilled at 50cm intervals.

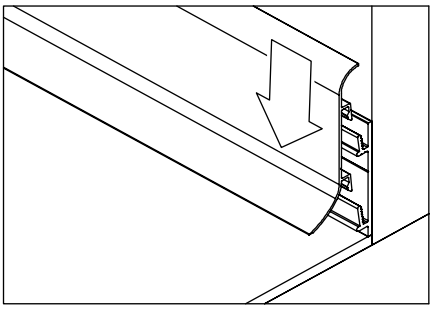

5 Assemble the profile on the wall fixation tools just like in the picture.

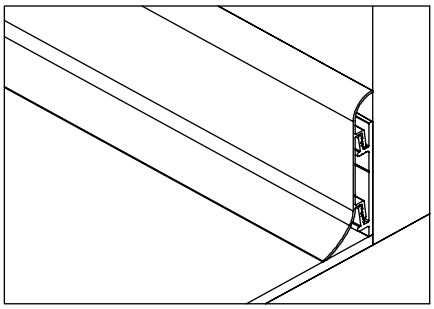

6 Make sure that the profile nails and the fixation tool's nails are completely connected to each other and be sure that the profile sole is fixed to the floor.

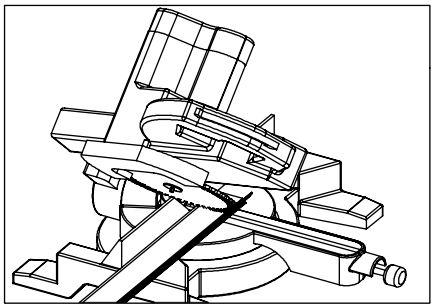

7 Cut profiles 45 degrees for external corners.

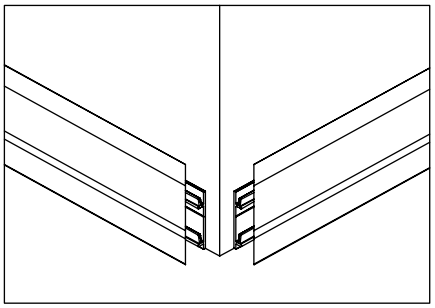

8 Affix the wall fixation tools in the manner that will be closed to the corners and assemble the profiles that you cut 45 degrees on it.

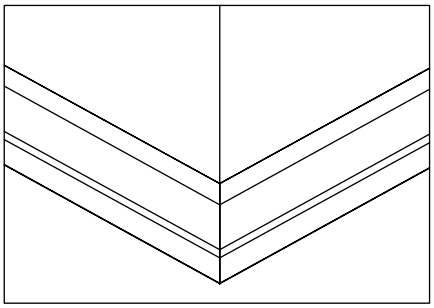

9 Make sure that the profiles that are cut 45 degrees are fixed to each other completely at the external corners.

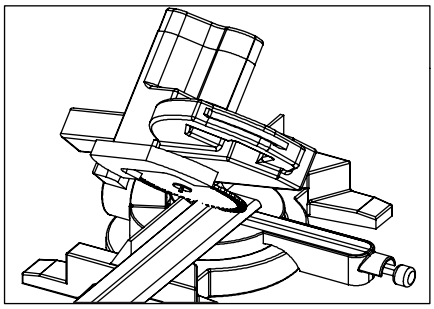

10 Cut profiles 45 degrees for internal corners.

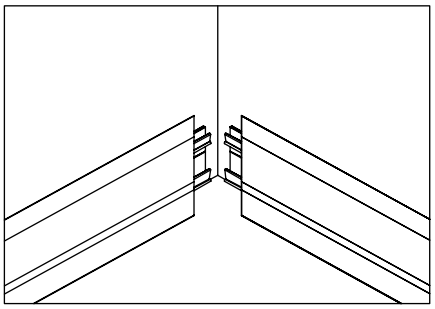

11 Affix the wall fixation tools in the manner that will be closed to the corners and assemble the profiles that you cut 45 degrees on it.

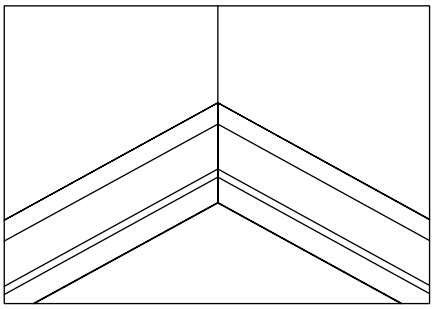

12 Make sure that the profiles that are cut 45 degrees are fixed to each other completely at the internal corners.