أنظمة MOX - الوثائق الفنية

assembly-manual-luceo-en.pdf

الترجمة الفنية: راجع الرسومات الأصلية والصفحات المرجعية لمعرفة الأبعاد.

صفحة المصدر 1

دليل تجميع موكس لوسيو

1 يمكن إجراء التثبيت باستخدام مسامير أو غراء السيليكون.

يجب تحديد التطبيق الصحيح بعناية وفقا لمادة الجدار.

2 ضع المسامير الصحيحة وفقا لمادة الجدار في الفتحات المحفورة.

3 قم بتثبيت أجزاء التثبيت الجداري في الأماكن التي يتم حفرها على مسافة 50 سم.

4 أدخل شرائط LED في الفتحات الموجودة في الجزء العلوي والسفلي من الملف الشخصي.

5 حرك لتوصيل الناشر السفلي بالغطاء الأمامي.

6 قم بتوصيل شرائط LED ومزود الطاقة ومزود الطاقة بالتيار الكهربائي.

يمكن حمل الكابلات داخل الملفات الشخصية للاتصالات متعددة المحركات.

استشر كهربائيين محليين للحصول على نتائج دقيقة.

7 اضغط على الغطاء الأمامي مقابل اللوحة الخلفية حتى يستقر في مكانه.

8 أدخل الناشر العلوي.

9 ضع مادة لاصقة على الزوايا الداخلية لتثبيتها في مكانها.

10 ضع مادة لاصقة على الزوايا الخارجية لتثبيتها في مكانها.

11 ضع مادة لاصقة على الأجزاء النهائية لتثبيتها في مكانها.

الصفحة 1/2

صفحة المصدر 2

قطع وتمديد شريط LED

للتشغيل الصحيح للموقع المشار إليه في

شريط LED، مقطوع فقط من الرسم التخطيطي الإلكتروني.

لتجنب قطع الاتصال ب في الموقع المشار إليه

بين شريط LED، لحام د فقط في رسم العينة.

مخطط الأسلاك لشريط LED

وحدة تحكم موكس آر جي بي

RG خافت واي فاي

غيغابايت مير

مزود طاقة / تحويل

مير

صفحة 2/2

الرسومات الأصلية والصفحات المرجعية

LUCEO ASSEMBLY GUIDE

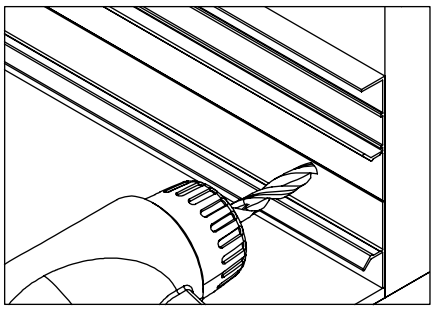

1 Installation can be done with screws or silicone glue. The correct application must be carefully identified according to the wall material.

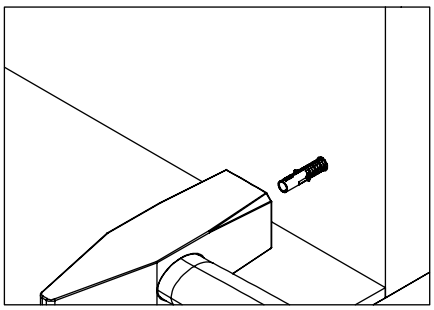

2 Place the correct dowels according to the wall material into the drilled holes.

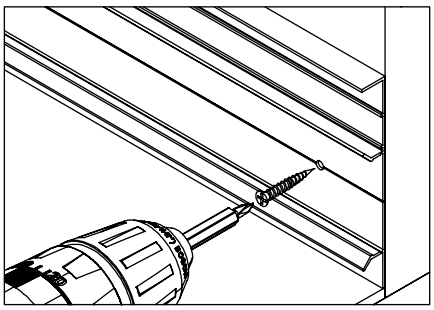

3 Screw the wall fixation parts to the places that are drilled at 50cm intervals.

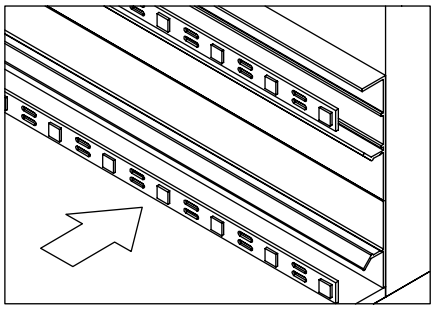

4 Insert the LED strips into the slots at the top and bottom of the profile.

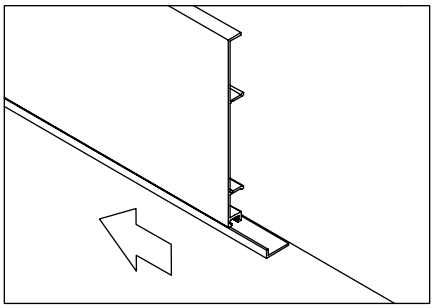

5 Slide to connect the bottom diffuser to the front cover.

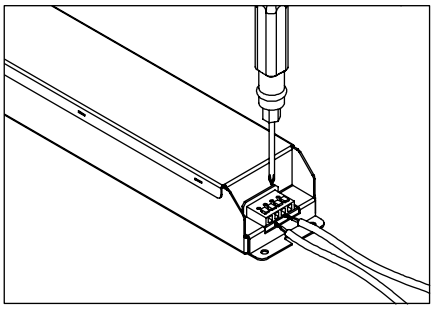

6 Connect the LED strips and the driver and the driver to the mains. Cables can be carried within the profiles for multi-drive connections. Consult local electricians to obtain accurate results.

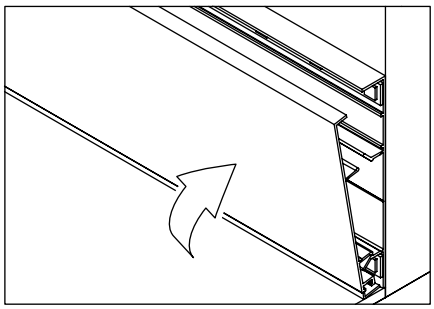

7 Press the front cover against the back plate until itclicks into place.

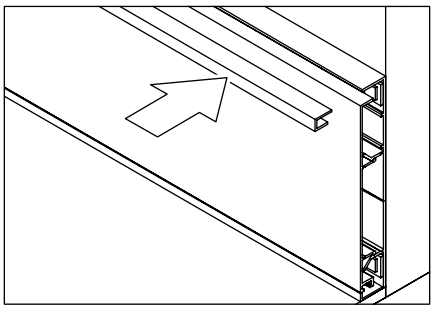

8 Insert the top diffuser.

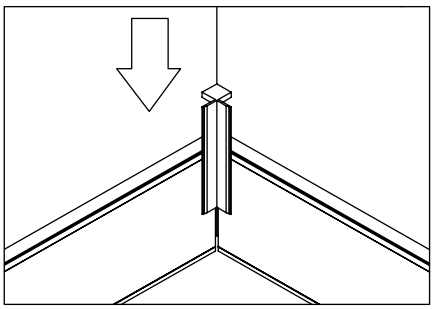

9 Apply adhesive to the internal corners to secure them in position.

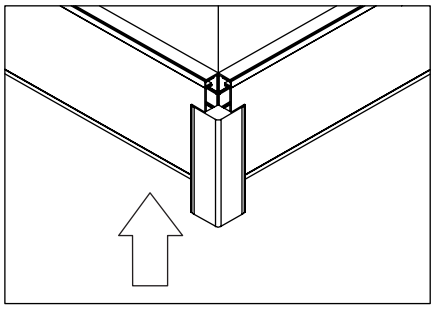

10 Apply adhesive to the external corners to secure them in position.

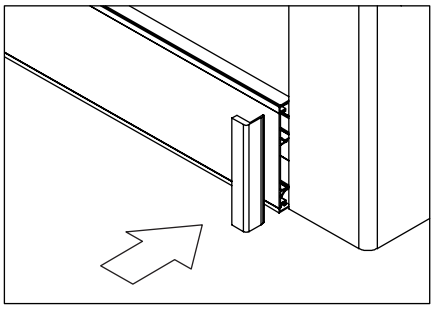

11 Apply adhesive to the ending parts to secure them in position.

LED STRIP CUTTING & EXTENDING

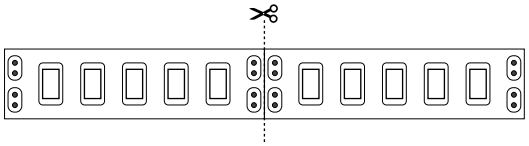

For correct operation of the LED Strip, cut only from the location indicated in the diagram.

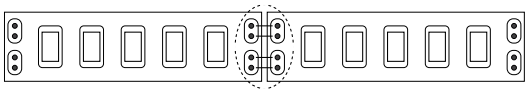

To avoid disconnection between the LED Strip, solder only at the location indicated in the sample drawing.
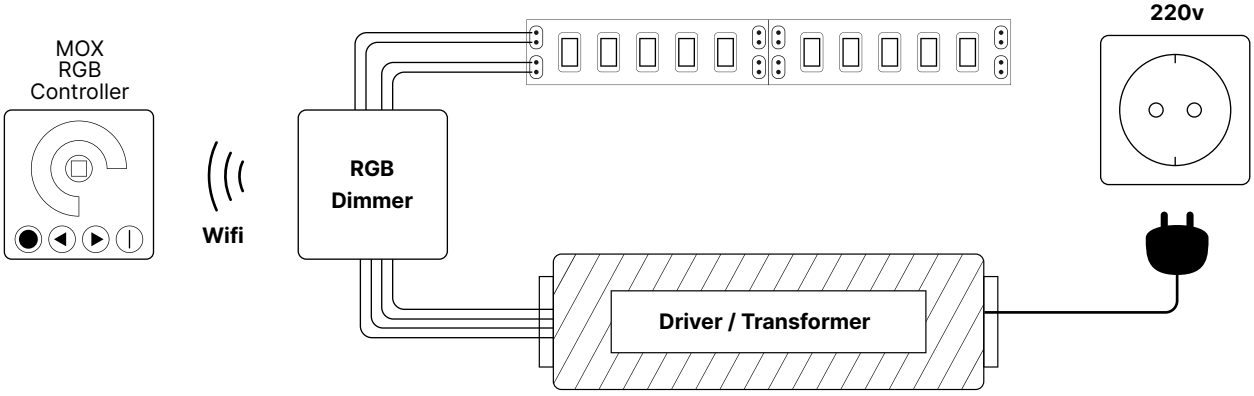
LED STRIP WIRING DIAGRAM